第３１回伊賀市ｸﾗﾌﾞ対抗テニス大会

1　主催　　伊賀市テニス協会
2　主管　　伊賀市テニス協会行事委員会
3　レフリー　　岡沢　秀治
4　ｱｼｽﾀﾝﾄﾚﾌﾘｰ　　今出　恵巳　・　中村　優毅
5　会場･日程　　平成23年4月24日（日）　男子（運動公園）／女子（運動公園）　　予備日　5月1日（日）
6　使用球　　ブリジストン　XT-8
7　注意事項　①　天候不順の場合、試合の有無は各会場で行います。
②　上記日程に試合が実施できない場合には5月2日（日）に順延します。
③　全試合D1、D2、Sの順に行います。すべて1ｾｯﾄﾏｯﾁ（6ｵｰﾙで12ﾎﾟｲﾝﾄﾀｲﾌﾞﾚｲｸ方式）で行います。
（初戦のみ勝敗が決まってもｼﾝｸﾞﾙｽまで行います。2戦以降は2ﾎﾟｲﾝﾄ打ち切りです。）
④　集合時間に最低5名の出席が確認できない場合は棄権とみなします。
⑤　進行が早い場合は、選手が揃っていれば試合を開始予定時刻より早めることがあります。
⑥　メンバー変更は集合時間までに大会の受付まで提出してください。
⑦　この大会についての問い合わせは、「今出」（090-1747-4924）まで。

男　子　　4月 24日（運動公園）

集合時間　（ 10:30 ）

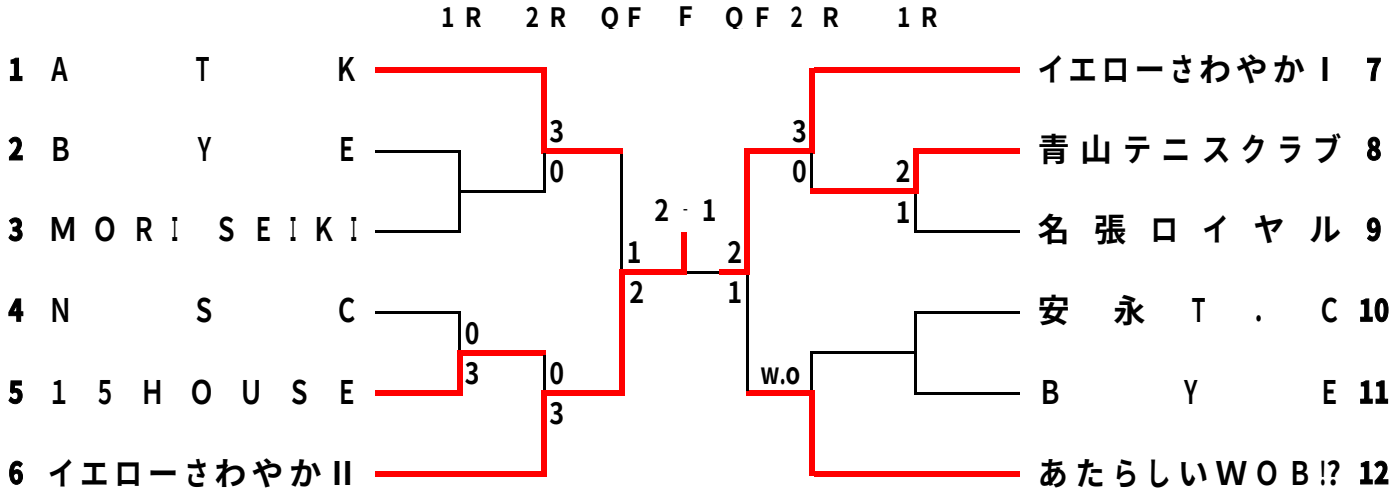

女　子　　4月 24日（運動公園）

集合時間　（ 9:00 ）

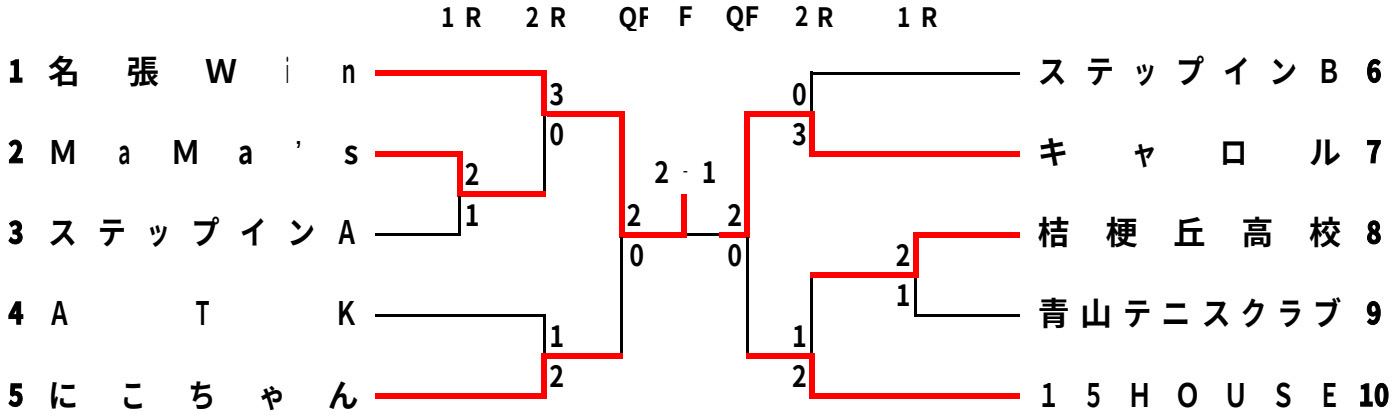

第36回伊賀市テニス選手権大会

1．主　　催　伊賀市テニス協会
2．主　　管　伊賀市テニス協会行事委員会
3．レ　フ　ェ　リ　ー　岡沢　秀治
4．アシスタントレフェリー　今出　恵巳　　中村　優毅
5．試合会場および日程　伊賀市運動公園　　（砂入り人工芝）　　6月25日（土）　　男子・女子
6．使　　用　　球　ブリジストンXT-8
7．注　意　事　項
① 天候不順の場合、試合の有無は各会場で決定します。
② 6月25日に試合が実施できない場合には7月2日（土）に順延します。
③ 全試合1ｾｯﾄﾏｯﾁ（6-6で12ﾎﾟｲﾝﾄﾀｲﾌﾞﾚｰｸｼｽﾃﾑ）で行います。
④ 初戦敗者のみｺﾝｿﾚｰｼｮﾝﾏｯﾁ（4ｹﾞｰﾑ先取、ﾉｰｱﾄﾞﾊﾞﾝﾃｰｼﾞ）を行います。
但し、ｺﾝｿﾚｰｼｮﾝﾏｯﾁは時間の都合上最後まで行わない場合もありますのでご了承下さい。
⑤ 集合時間に出席が確認できない場合は棄権とみなします。
⑥ 試合進行が早い場合は、選手が揃っていれば試合を早めることがあります。
⑦ この大会についての問い合わせは、「今出」（090-1747-4924）まで。

女　子　（運動公園）

（集合時間　9:00）

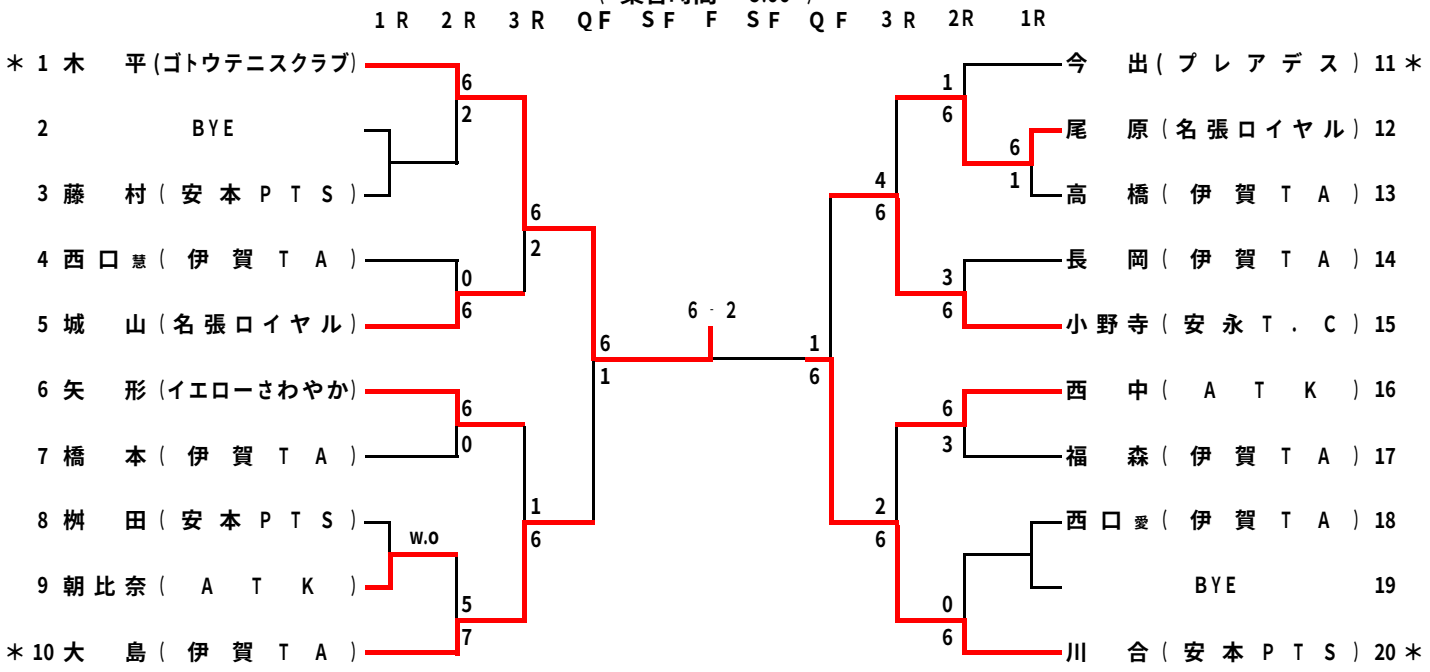

男　子（運動公園）

（集合時間　1R 9:00　2R 10:00）

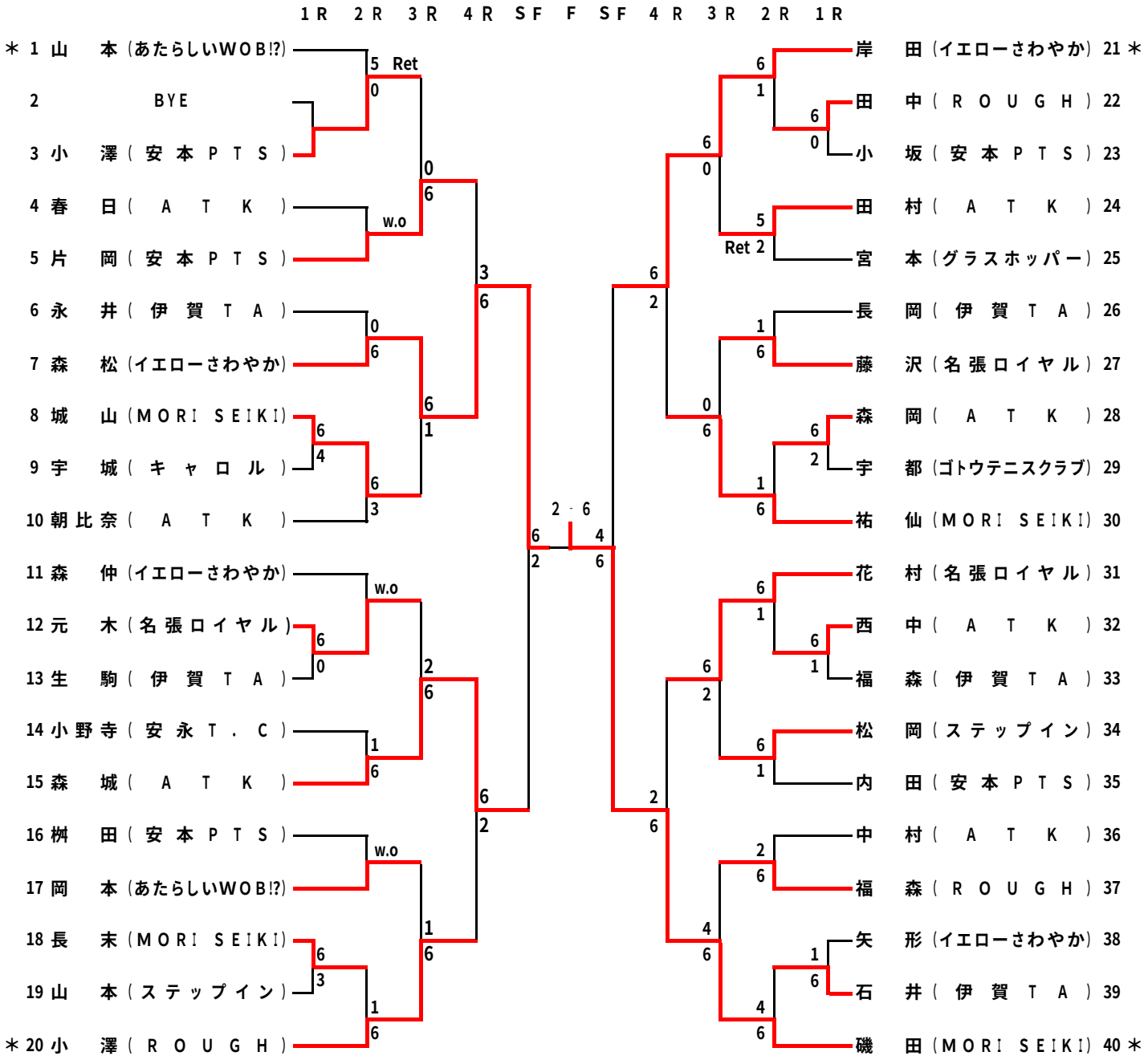

第31回ＩＤＣサマーチャレンジ大会

・主　　催　　伊賀市テニス協会
・主　　管　　行事委員会
・レ　フ　ェ　リ　ー　　岡沢　秀治
・ｱｼｽﾀﾝﾄﾚﾌｪﾘｰ　　今出　恵巳　　・中村　優毅
・試合会場・日程　　伊賀市運動公園 平成23年7月30日（土曜日）　男子B･C ． 女子Cクラス
　　平成23年7月31日（日曜日）　男子A ． 女子A･Bクラス
・使　　用　　球　　ブリジストンXT-8
・注　意　事　項
① 天候不順の場合、試合の有無は各会場で決定します。
② 雨天順延の場合、8月7日(日曜日）に行います。
③ 全試合 1ｾｯﾄﾏｯﾁ （6ｹﾞｰﾑｵｰﾙで12ﾎﾟｲﾝﾄﾀｲﾌﾞﾚｰｸｼｽﾃﾑ）で行います。
④ 集合時刻に出席が確認できない場合は棄権とみなします。
⑤ 進行が早い場合は、選手が揃っていれば試合を時刻より早めることがあります。
⑥ 初戦敗者のみｺﾝｿﾚｰｼｮﾝﾏｯﾁ（6ｹﾞｰﾑ先取、ﾉｰｱﾄﾞﾊﾞﾝﾃｰｼﾞ）を行います。
但し、ｺﾝｿﾚｰｼｮﾝﾏｯﾁは時間の都合上最後まで行わない場合もありますのでご了承下さい。
⑦ 試合当日、猛暑日が予想されます。熱中症には十分ご注意下さい。
また、体調、水分補給等の自己管理をお願いします。
⑧ 当日の連絡は伊賀市テニス協会専用携帯　０９０－１７４７－４９２４まで

女子A　7月31日（日）

集合時間　9：00

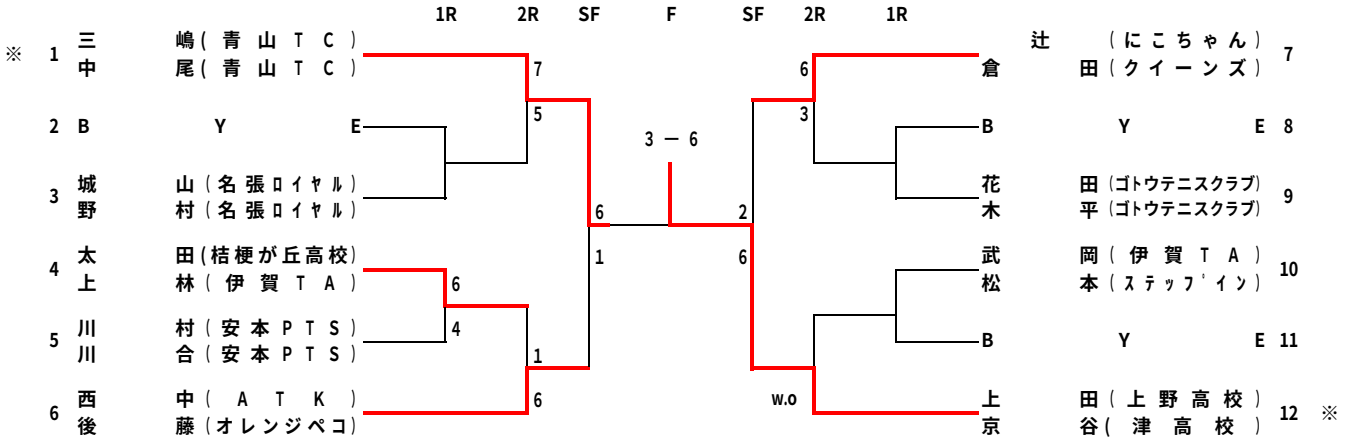

男子A　7月31日（日）

集合時間　9：00

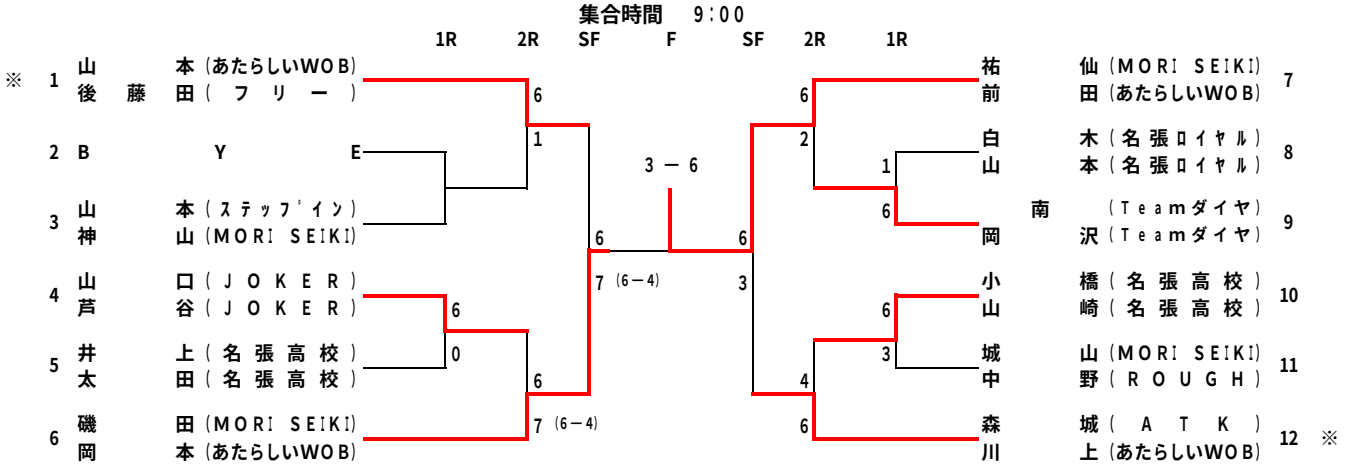

女子B

集合時間　9:00

女子B　Aブロック

	田中(煉瓦) 松岡(煉瓦)	田辺(ステップイン) 山本(フリー)	嶋田(楠スポーツC) 細江(楠スポーツC)	順位
田中(煉瓦) 松岡(煉瓦)		7 - 5	6 - 4	1
田辺(ステップイン) 山本(フリー)	5 - 7		4 - 6	3
嶋田(楠スポーツC) 細江(楠スポーツC)	4 - 6	6 - 4		2

女子B　Bブロック

	林(ATK) 船見(ステップイン)	野田(15HOUSE) 小野寺(安永)	吉藤(名張ﾛｲﾔﾙ) 八田(名張ﾛｲﾔﾙ)	順位
林(ATK) 船見(ステップイン)		6 - 3	7 - 6(9-7)	1
野田(15HOUSE) 小野寺(安永)	3 - 6		6 - 1	2
吉藤(名張ﾛｲﾔﾙ) 八田(名張ﾛｲﾔﾙ)	6 - 7(9-7)	1 - 6		3

決勝トーナメント

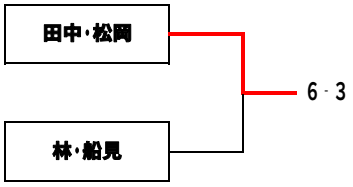

男子B　7月30日(土)

集合時間　9:00

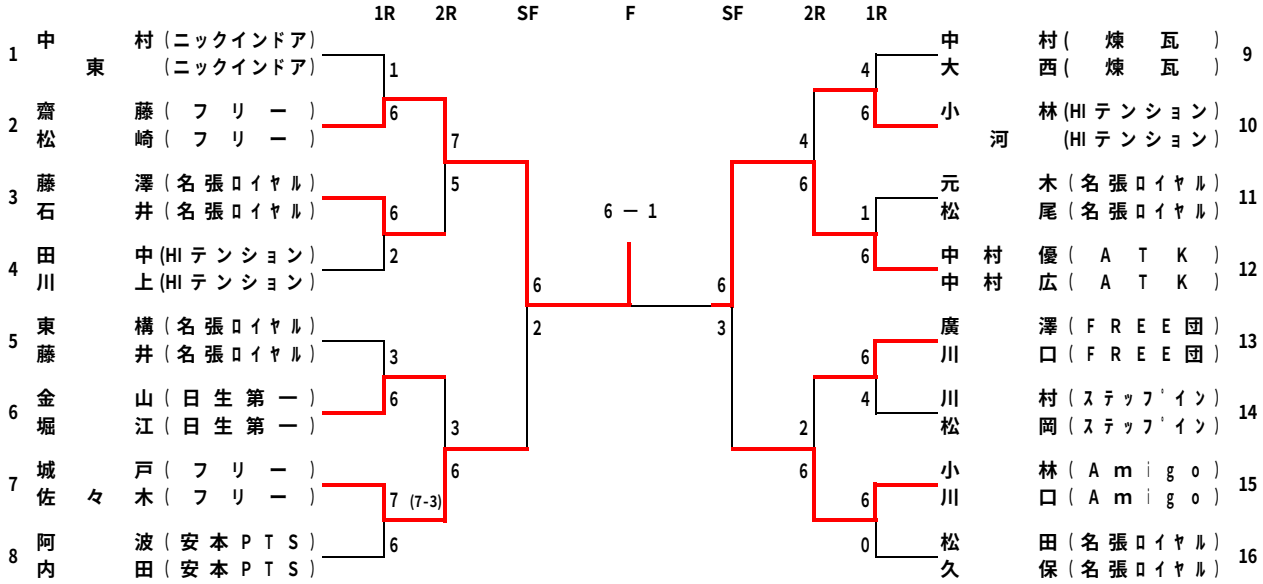

男子C　7月30日(土)

集合時間　9:00

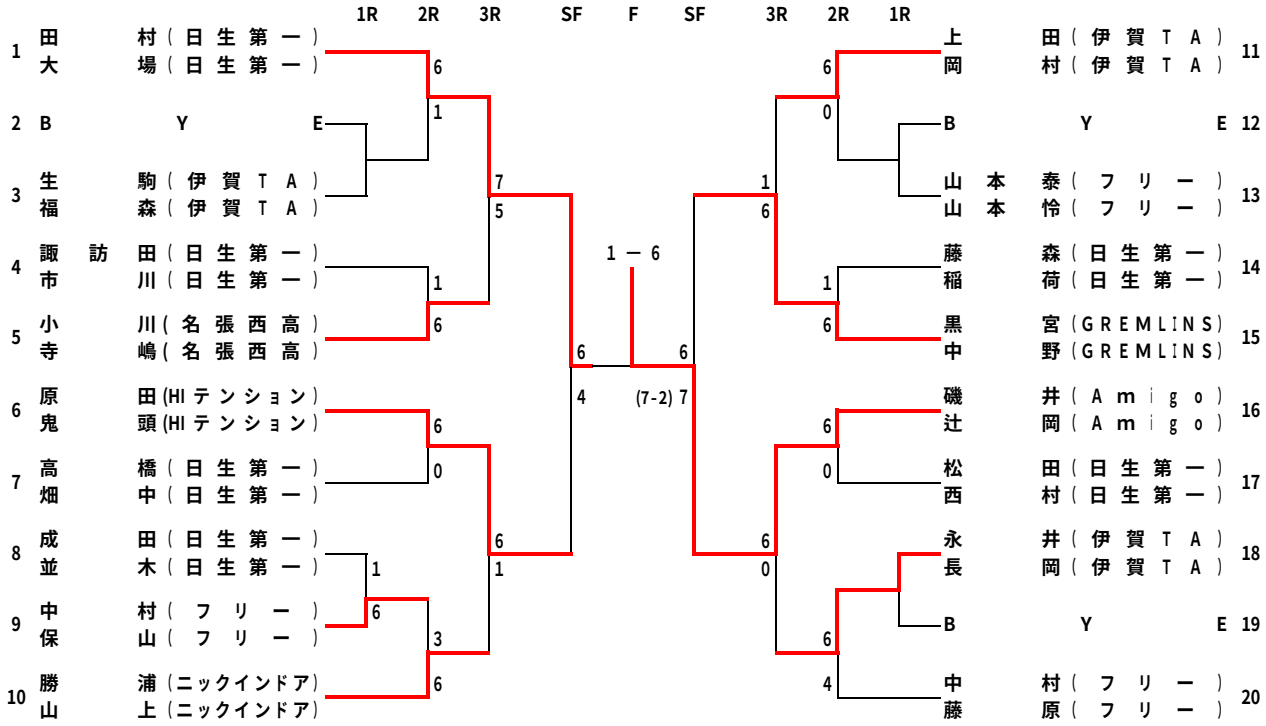

女子C (日曜日)

集合時間　10:00

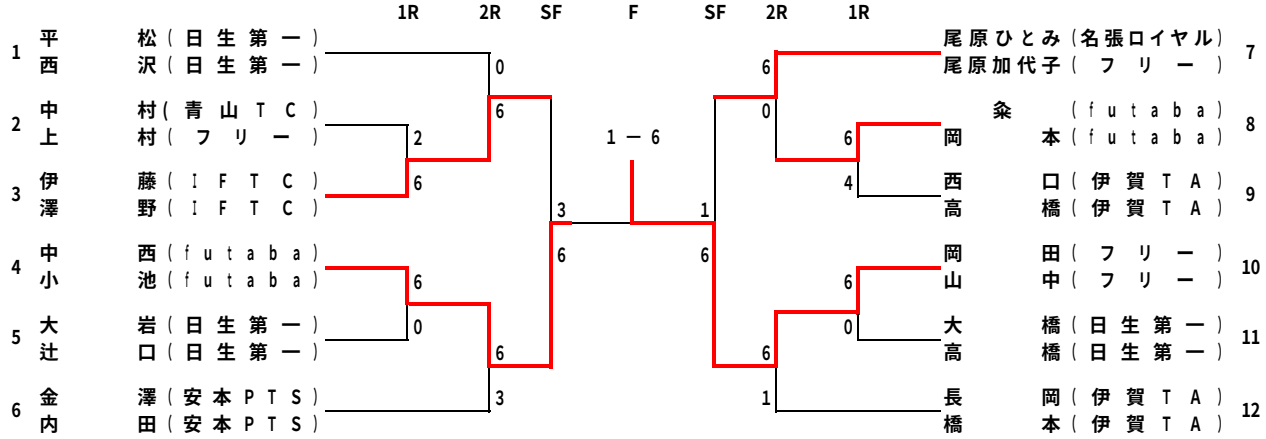

第６回伊賀市市長杯テニス大会

１．　主催　　伊賀市テニス協会
２．　主管　　行事委員会
３．　レフェリー　　岡 沢 秀 治
４．　ｱｼｽﾀﾝﾄﾚﾌﾘｰ　　今 出 恵 巳、中 村 優 毅
５．　試合会場、日程　　伊賀市　運動公園テニスコート　　2011年9月25日（日）9:00～
６．　使用球　　ブリジストンXT-8
７．　注意事項
① 天候不順の場合、試合の有無は各会場で決定します。
② 9月25日（日）に試合が実施できない場合には10月2日（日）に順延します。
③ 全試合1ｾｯﾄﾏｯﾁ（6ｹﾞｰﾑｵｰﾙで12ﾎﾟｲﾝﾄﾀｲﾌﾞﾚｰｸ方式）で行います。
④ 試合開始予定時刻に出席を確認できない場合は棄権とみなします。
⑤ 進行が早い場合は、選手が揃っていれば試合を開始予定時刻より早めることがあります。
⑥ 初戦敗者のペアーのみコンソレーションマッチを行います。
但し、都合により実施できない場合もありますのでご了承ください。
⑦ この大会についての問い合わせは、「今出　恵巳」（090-1747-4924）まで。

男子　（伊賀市 運動公園テニスコート）　集合時間　9：00

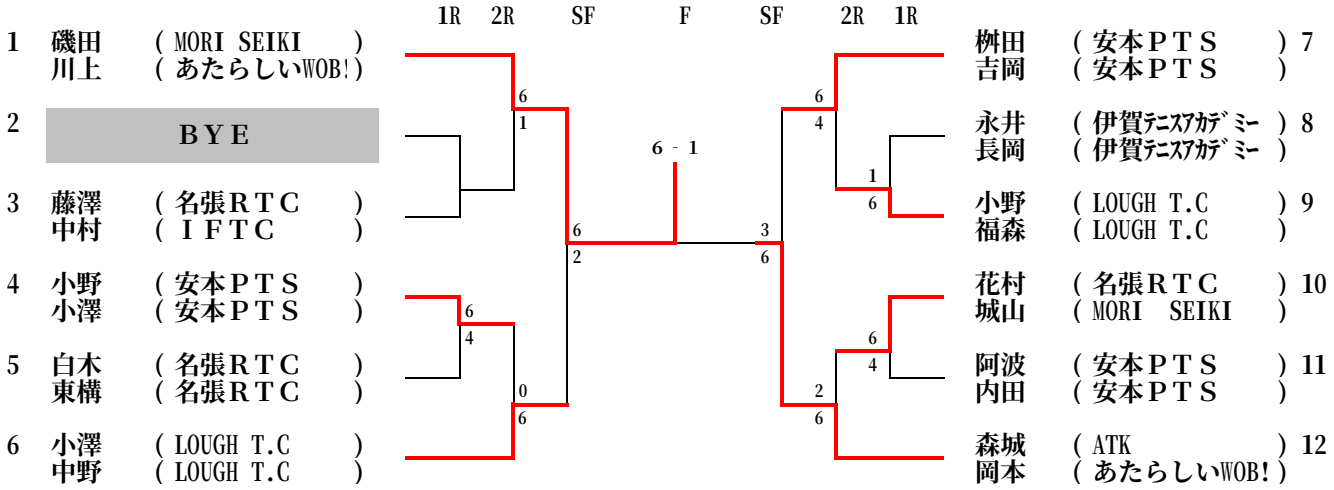

女子　（伊賀市 運動公園テニスコート）　集合時間　9：00

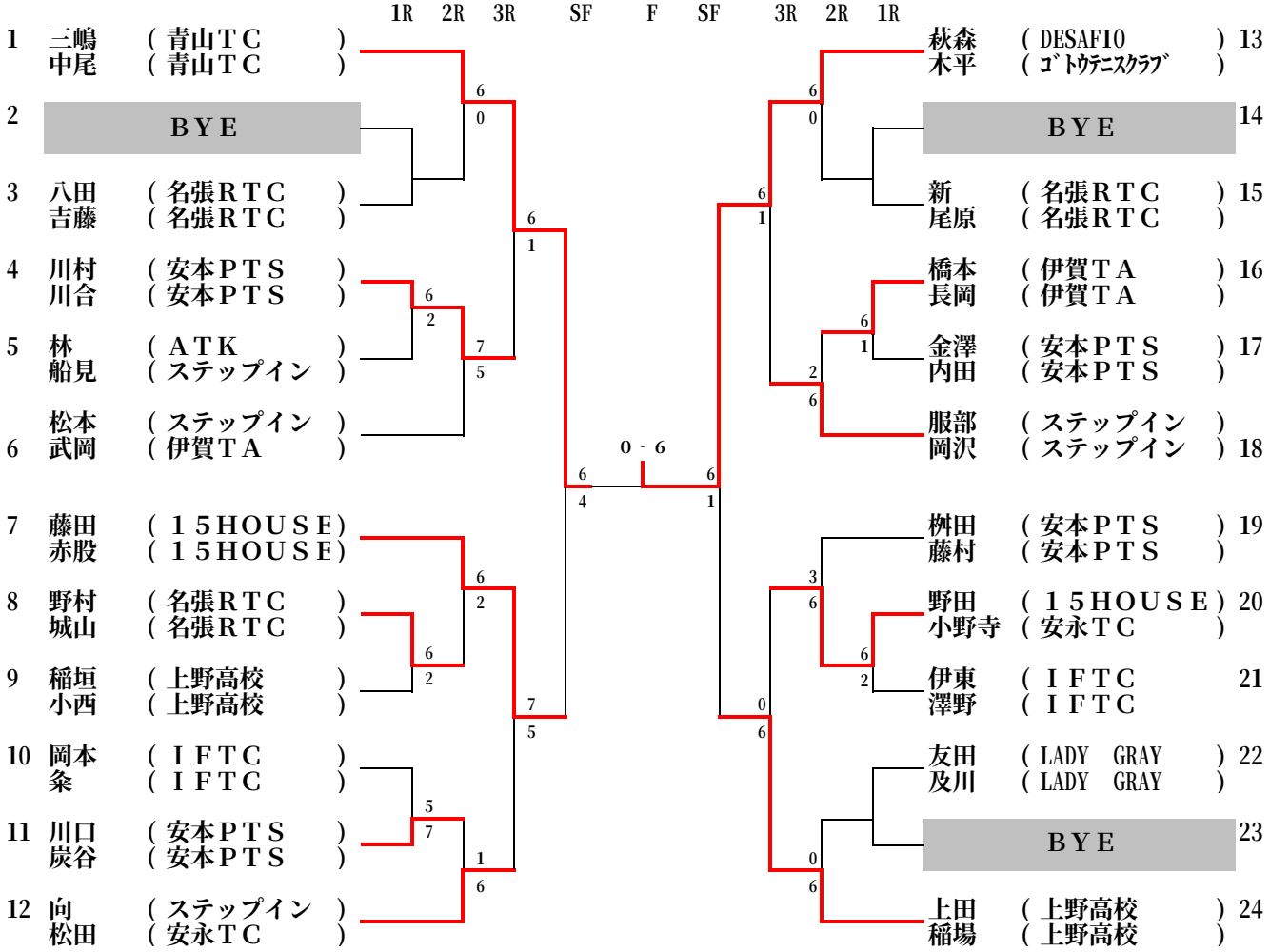

男子OV45（伊賀市 運動公園テニスコート）　集合時間　10：00

ブロックA

	南・岡沢	廣山・松田	山本・神山	順位
南・岡沢		7 - 6(2)	6 - 2	1
廣山・松田	6 - 7(2)		6 - 7(2)	3
山本・神山	2 - 6	7 - 6(2)		2

ブロックA

	富山・広川	小坂・飯塚	川村・松岡	順位
富山・広川		6 - 1	6 - 1	1
小坂・飯塚	1 - 6		6 - 3	2
川村・松岡	1 - 6	3 - 6		3

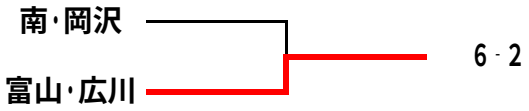

第31回伊賀オープンテニス選手権大会

1．主　　催　伊賀市テニス協会・名張市テニス協会
2．主　　管　伊賀市テニス協会行事委員会
3．レ　フ　ェ　リ　ー　岡沢秀治
4．アシスタントレフェリー　今出恵巳・中村優毅
5．試合会場および日程　伊賀市運動公園　10月22日（土）9：00～　男子Ｂ、男子Ｃ、女子Ｃ
　　伊賀市運動公園　10月23日（日）9：00～　男子Ａ、女子Ａ、女子Ｂ

6．使　用　球　ブリジストンXT-8
7．注　意　事　項
① 天候不順の場合、試合の有無は各会場で決定します。
② 天候により上記日程に試合が実施できない場合には11月19日（土）に順延します。
③ 全試合１セットマッチ（6ゲームオールで12ポイントタイブレークシステム）で行います。
④ 集合時間に出席を確認できない場合は棄権とみなします。
⑤ 進行が早い場合は、選手が揃っていれば試合を開始予定時刻より早めることがあります。
⑥ 22日（土）の試合が日没により終了しない場合は23日（日）に行います。
⑦ この大会についての問い合わせは、「今出」（090-1747-4924）まで。

男　子　A（伊賀市運動公園）

10月23日（日）　集合時間　9:00

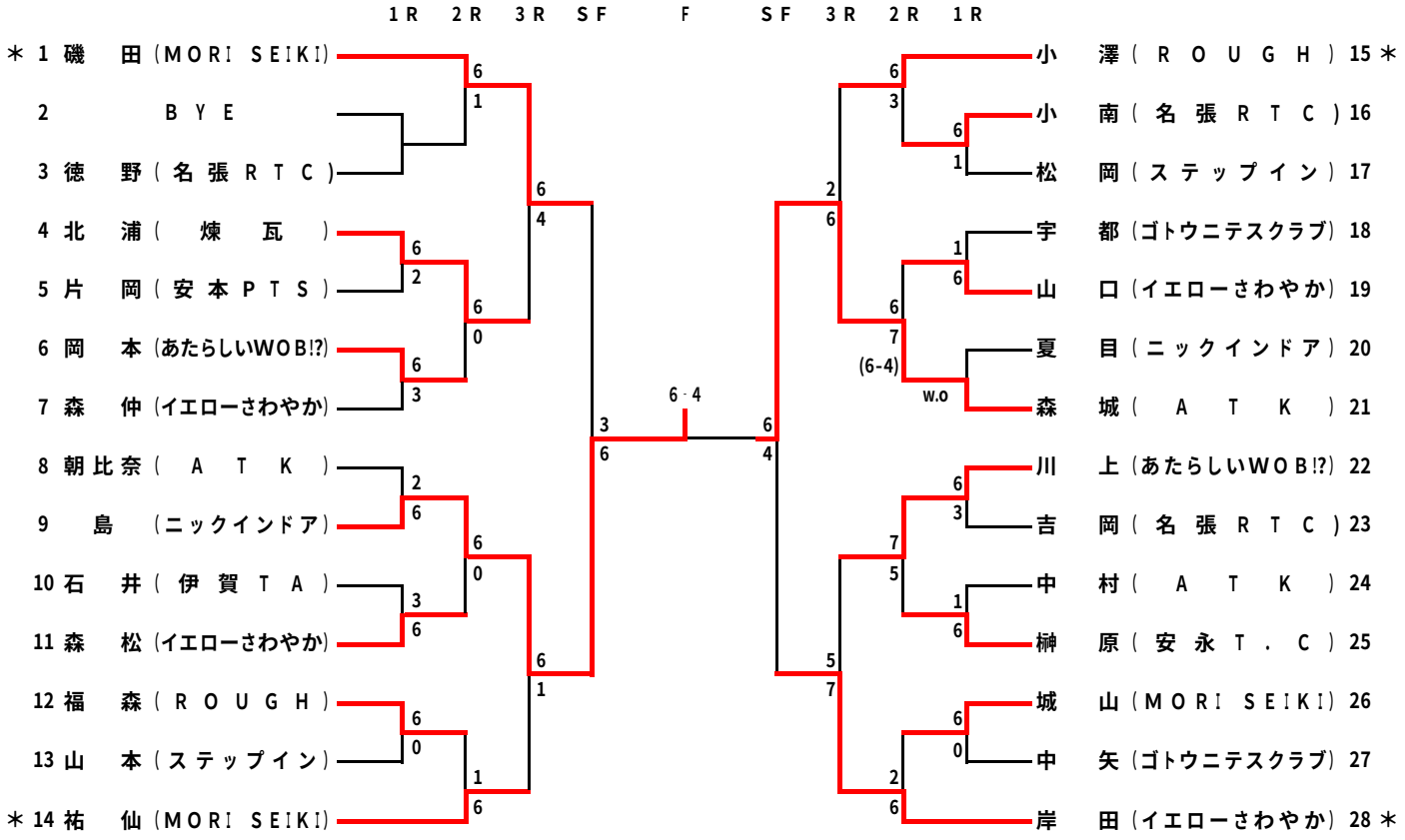

女　子　A（伊賀市運動公園）

10月23日（日）　集合時間　10:00

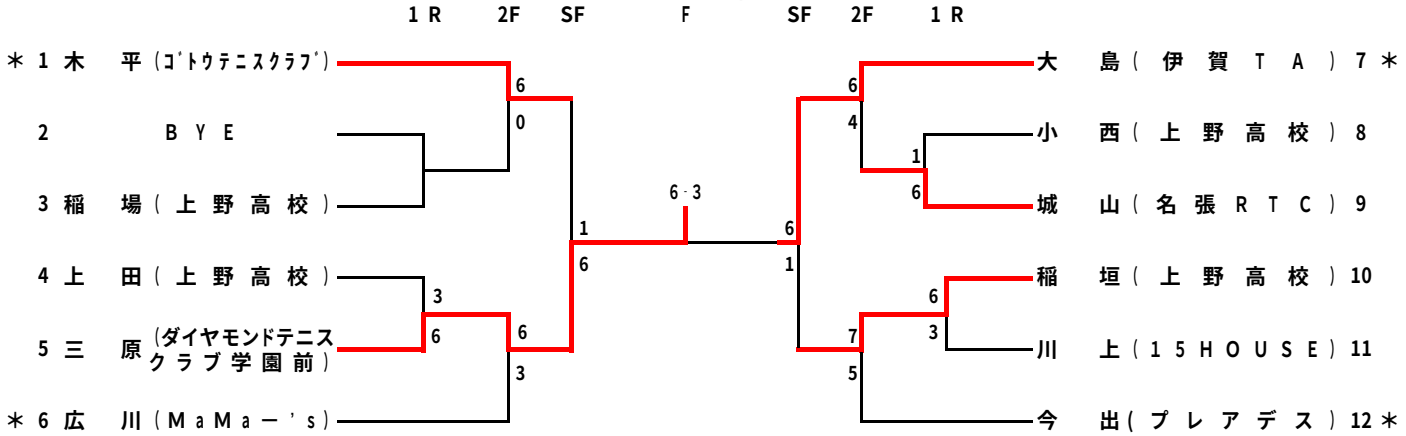

女 子 B （伊賀市運動公園）

10月23日（日） 集合時間 10:00

	朝比奈	吉 藤	小野寺	野 田	順位
朝比奈		7 - 6 (6－4)	4 - 6	W.O	2
吉 藤	6 - 7 (4－6)		0 - 6	W.O	3
小野寺	6 - 4	6 - 0		W.O	1
野 田	W.O	W.O	W.O		

男 子 B （伊賀市運動公園）

10月22日（土） 集合時間 10:30

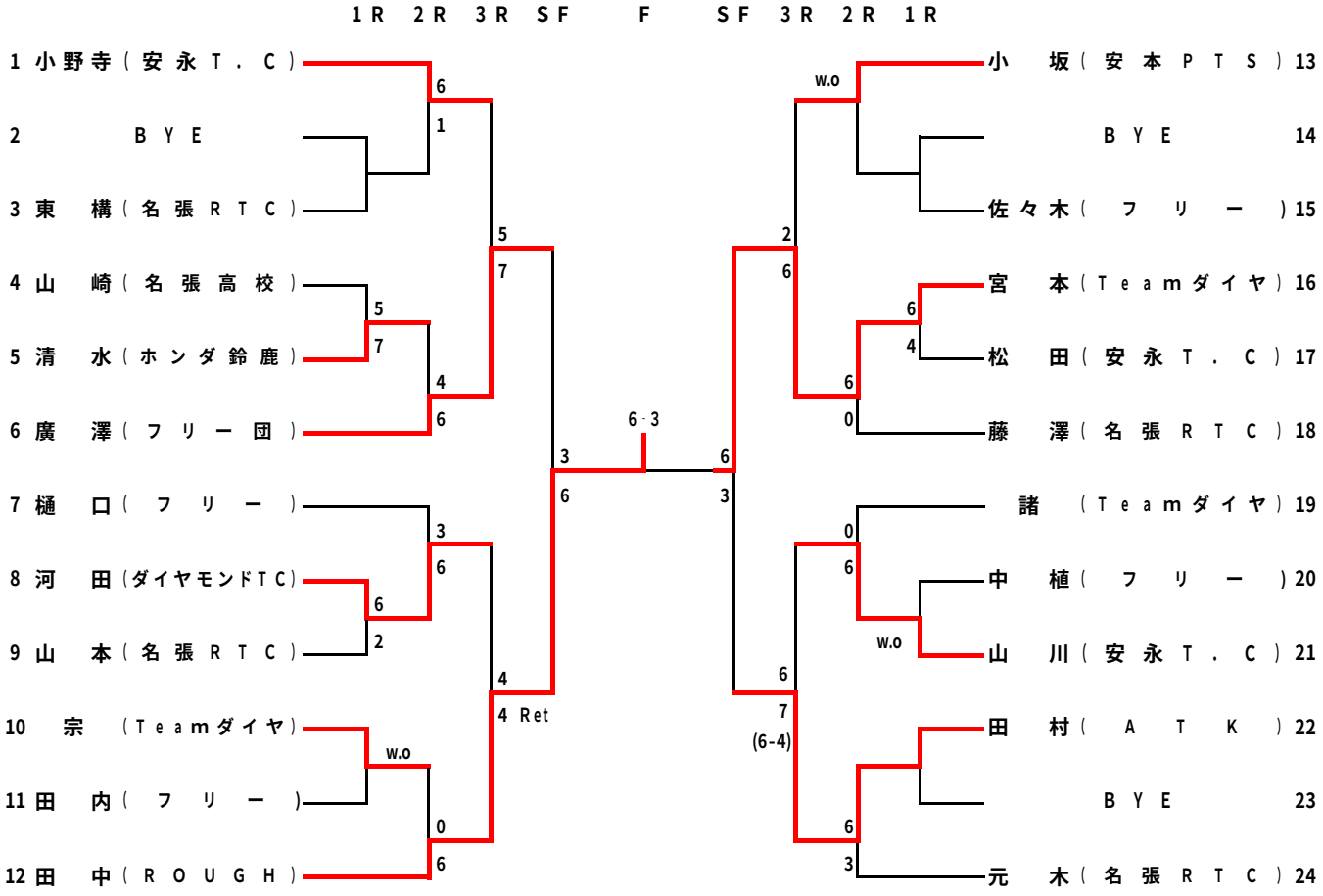

男 子 C （伊賀市運動公園）

10月22日（土） 集合時間 9:00

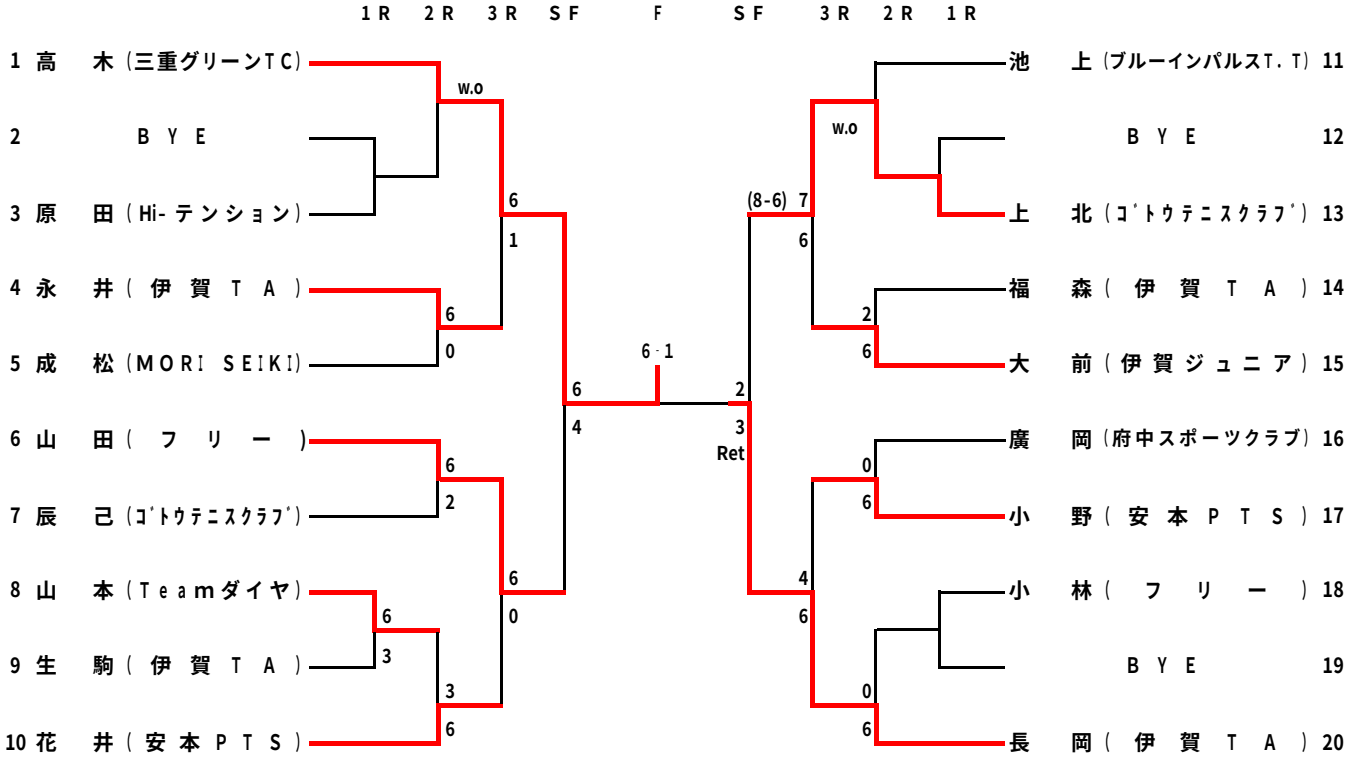

女 子 C （伊賀市運動公園）

10月22日（土） 集合時間 9:00

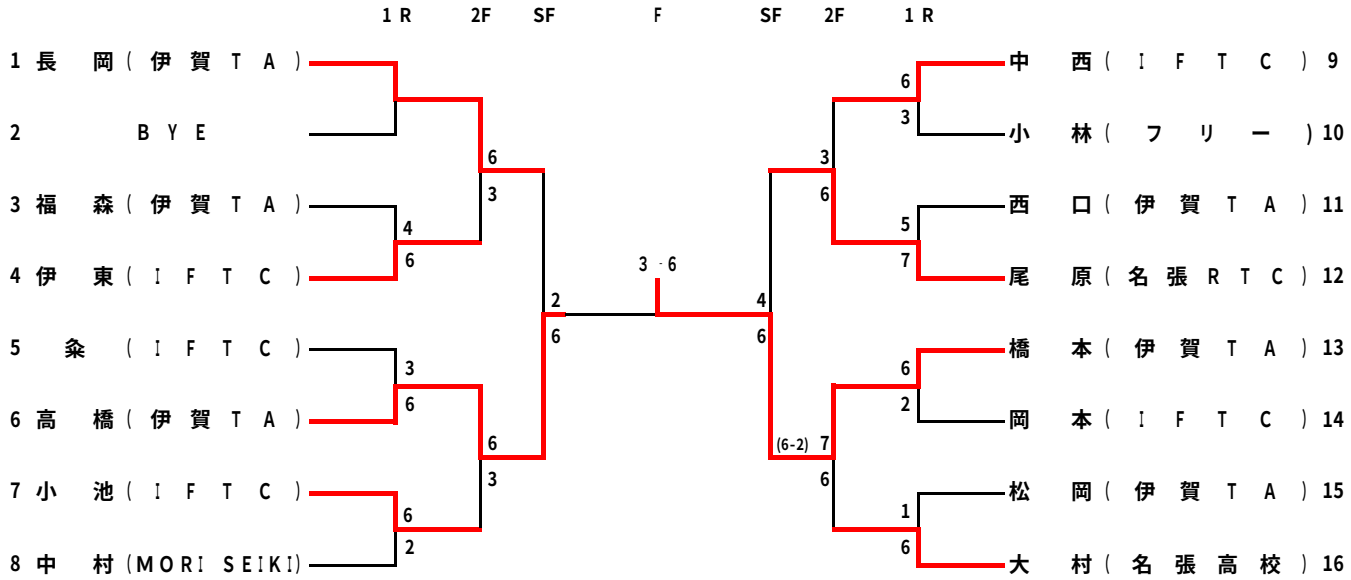

第３２回ウィンターカップテニス大会

１．主　　催　伊賀市テニス協会
２．主　　管　伊賀市テニス協会行事委員会
３．レ　フ　ェ　リ　ー　岡沢　秀治
４．アシスタントレフェリー　今出　恵巳　中村　優毅
５．試合会場および日程　伊賀市運動公園（オムニコート）　12月3日（土）９：00～　男子Ｂ、Ｃ
　　12月4日（日）９：00～　男子Ａ、女子Ａ、Ｂ
６．使　　用　　球　ブリジストンXT-8
７．注　意　事　項
① 天候不順の場合、試合の有無は各会場で決定します。
② 3･4日に試合が雨のため実施できない場合には12月11日（日）に順延します。
　3日の試合（運動公園）が日没等で出来ない場合は4日に行う場合があります。
③ 全試合1セットマッチ（6ｹﾞｰﾑｵｰﾙで12ﾎﾟｲﾝﾄﾀｲﾌﾞﾚｰｸｼｽﾃﾑ）で行います。
④ 集合時間に出席が確認できない場合は棄権とみなします。
⑤ 試合進行が早い場合は、選手が揃っていれば試合を早めることがあります。
⑥ この大会についての問い合わせは、「今出」（090-1747-4924）まで。

男　子　Ａ　(伊賀市運動公園)

（ 12月　4日(日)　集合時間　9:00　）

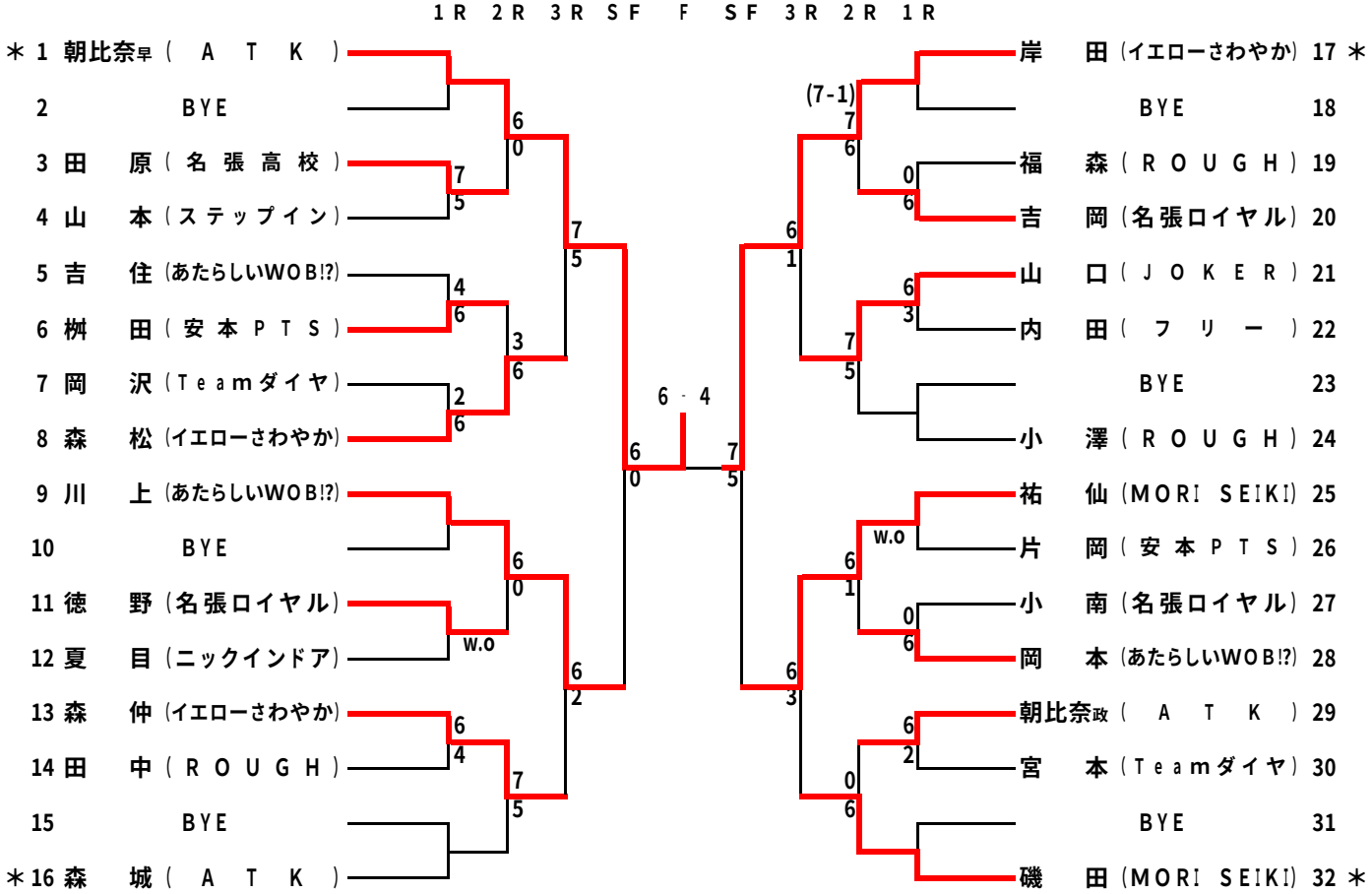

女　子　Ａ　(伊賀市運動公園)

（ 12月　4日(日)　集合時間　10:00　）

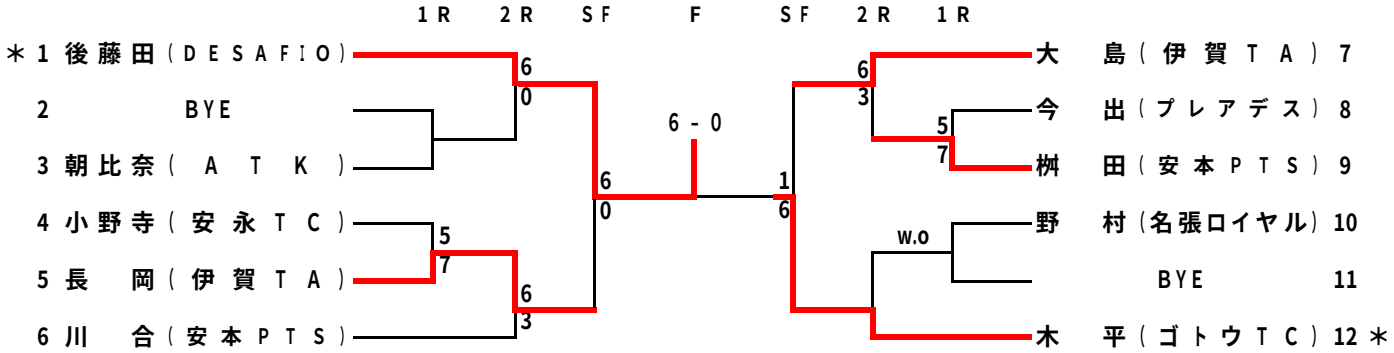

女 子 B (伊賀市運動公園)

(12月 4日(日) 集合時間 9:00)

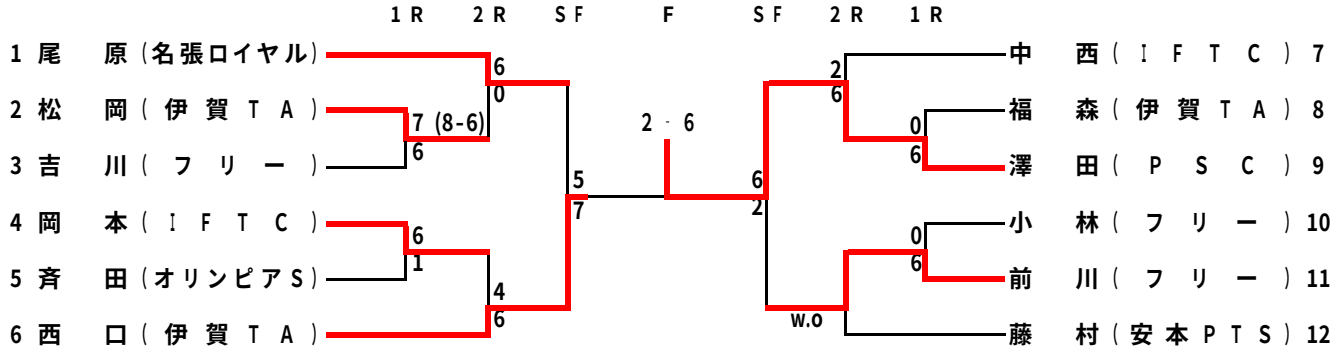

男 子 B (伊賀市運動公園)

(12月 3日(土) 集合時間 9:00)

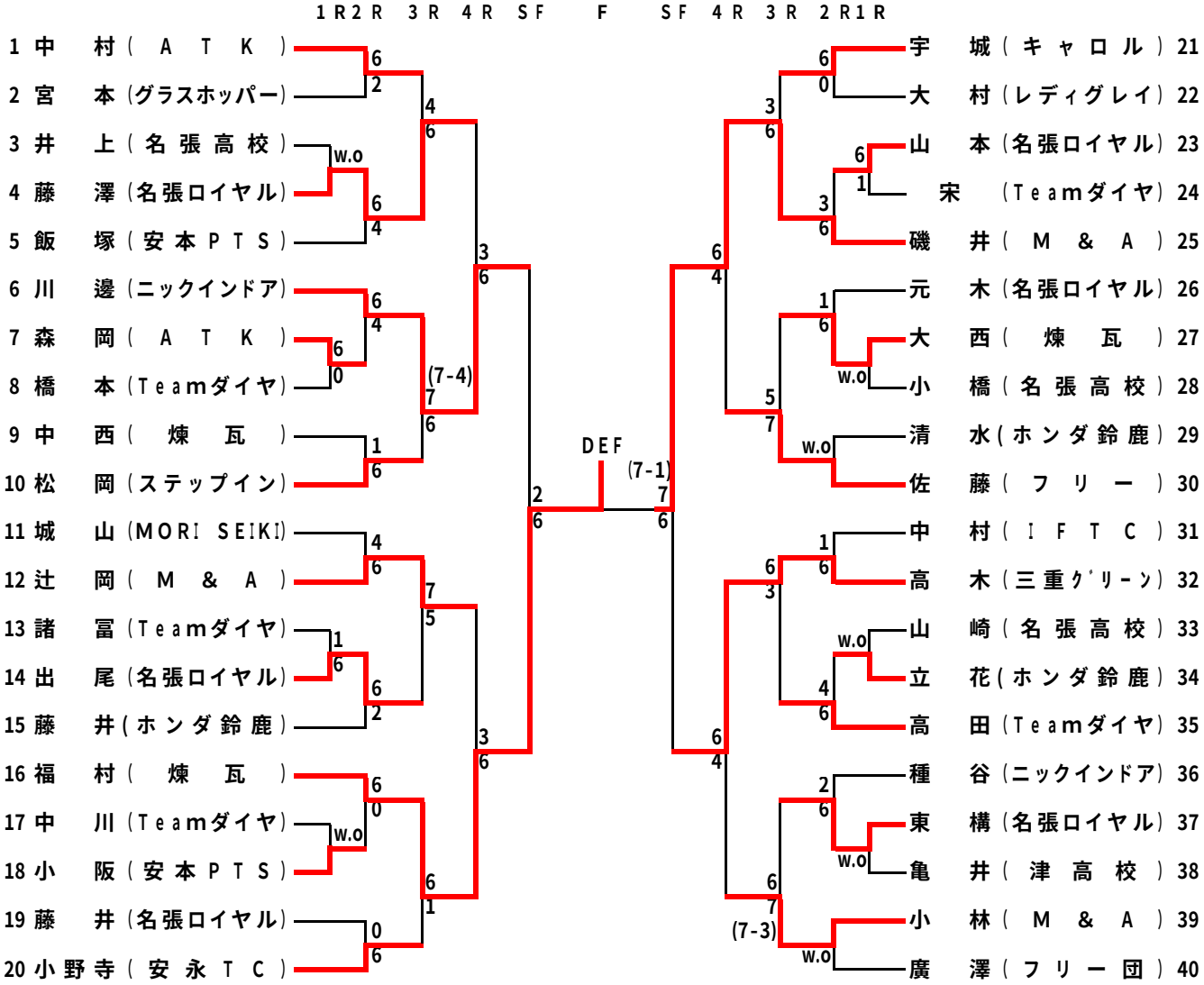

男 子 C (伊賀市運動公園)

(12月 3日(土) 集合時間 10:30)

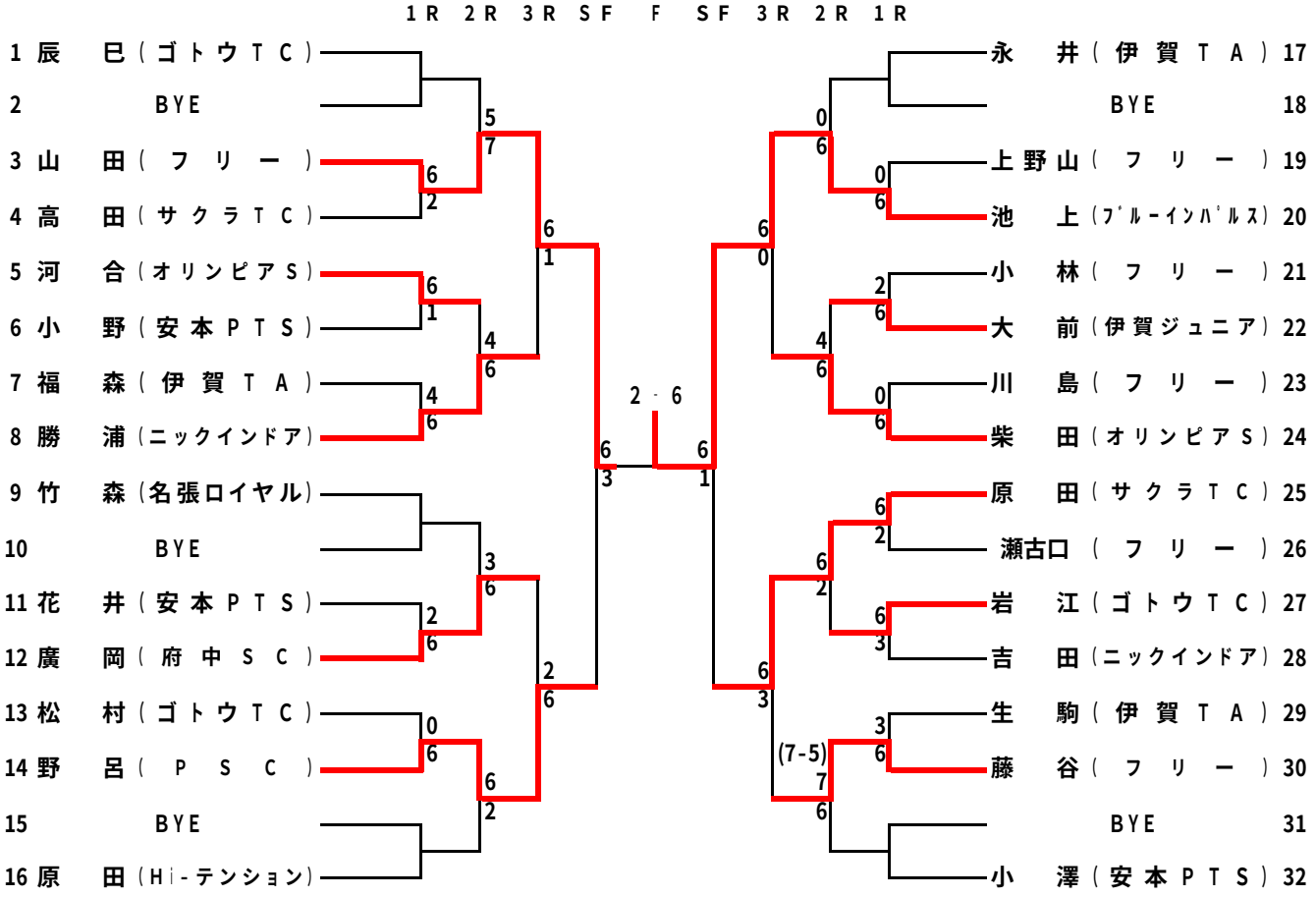

第３２回伊賀市ｸﾗﾌﾞ対抗テニス大会

1　主催　　伊賀市テニス協会
2　主管　　伊賀市テニス協会行事委員会
3　レフリー　　岡沢　秀治
4　ｱｼｽﾀﾝﾄﾚﾌﾘｰ　　今出　恵巳　・　中村　優毅
5　会場･日程　　平成24年4月22日（日）男子･女子（運動公園テニスコート）　　予備日　4月29日（日）
6　使用球　　ブリジストン　XT-8
7　注意事項　①　天候不順の場合、試合の有無は各会場で行います。
②　上記日程に試合が実施できない場合には4月29日（日）に順延します。
③　全試合D1、D2、Sの順に行います。すべて1ｾｯﾄﾏｯﾁ（6ｵｰﾙで12ﾎﾟｲﾝﾄﾀｲﾌﾞﾚｲｸ方式）で行います。
（初戦のみ勝敗が決まってもｼﾝｸﾞﾙｽまで行います。2戦以降は2ﾎﾟｲﾝﾄ打ち切りです。）
④　初戦敗者のﾁｰﾑは敗者戦（1試合のみ）を行います。（4ｹﾞｰﾑ先取ﾉｰｱﾄﾞﾊﾞﾝﾃｰｼﾞ、ﾎﾟｲﾝﾄ打ち切り）
⑤　集合時間に最低5名の出席が確認できない場合は棄権とみなします。
⑥　進行が早い場合は、選手が揃っていれば試合を開始予定時刻より早めることがあります。
⑦　メンバー変更は集合時間までに大会の受付まで提出してください。
⑧　この大会についての問い合わせは、「今出」もしくは「中村」（090-1747-4924）まで。

男　子　　4月22日（運動公園）

集合時間　（1R　9:00　・　2R　10:30　）

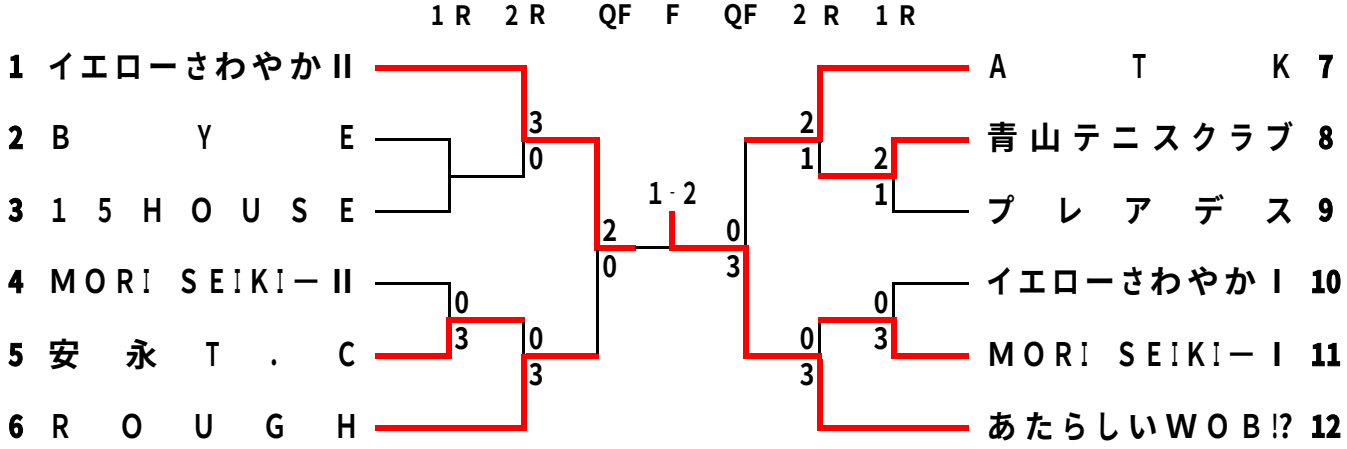

女　子　　4月22日（運動公園）

集合時間　（9:00）

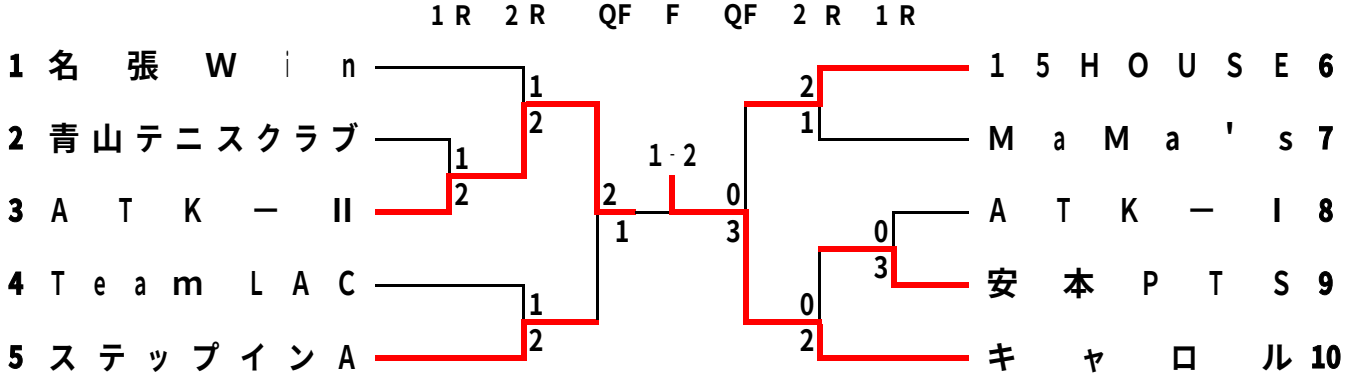

第37回伊賀市テニス選手権大会

1．主　　催	伊賀市テニス協会
2．主　　管	伊賀市テニス協会行事委員会
3．レ　フ　ェ　リ　ー	岡沢　秀治
4．アシスタントレフェリー	今出　恵巳　　中村　優毅
5．試合会場および日程	伊賀市運動公園　　（砂入り人工芝）　　5月27日（日）　　男子・女子
6．使　用　球	ブリジストンXT-8
7．注　意　事　項	① 天候不順の場合、試合の有無は各会場で決定します。 ② 5月27日に試合が実施できない場合には6月3日（日）に順延します。 ③ 全試合1ｾｯﾄﾏｯﾁ（6-6で12ﾎﾟｲﾝﾄﾀｲﾌﾞﾚｰｸｼｽﾃﾑ）で行います。 ④ 初戦敗者のみｺﾝｿﾚｰｼｮﾝﾏｯﾁ（4ｹﾞｰﾑ先取、ﾉｰｱﾄﾞﾊﾞﾝﾃｰｼﾞ）を行います。 但し、ｺﾝｿﾚｰｼｮﾝﾏｯﾁは時間の都合上最後まで行わない場合もありますのでご了承下さい。 ⑤ 集合時間に出席が確認できない場合は棄権とみなします。 ⑥ 試合進行が早い場合は、選手が揃っていれば試合を早めることがあります。 ⑦ この大会についての問い合わせは、「今出」「中村」（090-1747-4924）まで。

女　子　（ 運動公園 ）

（ 集合時間　9:00 ）

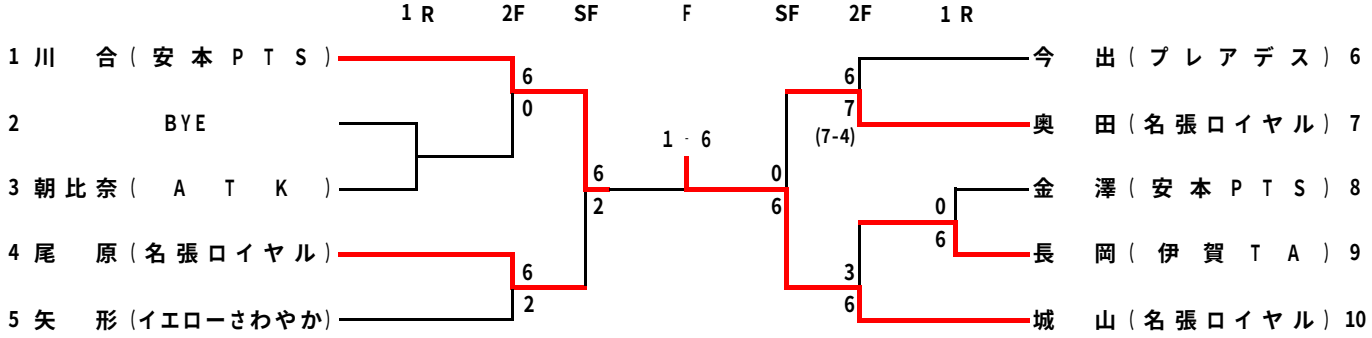

男　子（運動公園）

（集合時間　1R 9:00　2R 10:00）

1R　2R　3R　4R　SF　F　SF　4R　3R　2R　1R

＊ 1 磯　田（MORI SEIKI）
2 BYE
3 藤　井（名張ロイヤル）
4 小　坂（安本PTS）
5 福森優（ROUGH）
6 鶴　見（イエローさわやか）
7 夏　目（ニックインドア）
8 大　前（伊賀TA）
9 吉　岡（名張ロイヤル）
10 山　本（ステップイン）
11 中　村（ATK）
12 宗　（旭ダイヤモンドTC）
＊ 13 森　松（イエローさわやか）
＊ 14 祐　仙（MORI SEIKI）
15 岩　江（ゴトウテニスクラブ）
16 藤　澤（IFTC）
17 松　本（フリー）
18 小　澤（安本PTS）
19 山　口（ROUGH）
20 宮　本（旭ダイヤモンドTC）
21 森　仲（イエローさわやか）
22 小　橋（フリー）
23 元　木（名張ロイヤル）
24 田　村（ATK）
25 木　村（MORI SEIKI）
＊ 26 山本雄（おかめ組）

7 - 5

朝比奈早（ATK）27 ＊
水　谷（ゴトウテニスクラブ）28
山　崎（フリー）29
長　岡（伊賀TA）30
松　岡（ステップイン）31
山本康（おかめ組）32
小　南（名張ロイヤル）33
片　岡（安本PTS）34
廣　岡（IFTC）35
矢　形（イエローさわやか）36
安　田（旭ダイヤモンドTC）37
田　中（ROUGH）38
森　城（ATK）39 ＊
古　川（おかめ組）40 ＊
辰　己（ゴトウテニスクラブ）41
小　野（安本PTS）42
高　田（旭ダイヤモンドTC）43
朝比奈政（ATK）44
小　澤（ROUGH）45
川　上（あたらしいWOB!?）46
諸　（旭ダイヤモンドTC）47
城　山（MORI SEIKI）48
野　口（名張ロイヤル）49
竹　森（IFTC）50
BYE 51
岸　田（イエローさわやか）52 ＊

第32回IDCサマーチャレンジ大会

・主　　催　　伊賀市テニス協会
・主　　管　　行事委員会
・レ　フ　ェ　リ　ー　　岡沢　秀治
・ｱｼｽﾀﾝﾄﾚﾌｪﾘｰ　　今出　恵巳　・中村　優毅
・試合会場・日程　　伊賀市運動公園　　全クラス　　平成24年7月22日(日)

・使　　用　　球　　ブリジストンXT-8
・注　意　事　項
① 天候不順の場合、試合の有無は各会場で決定します。
② 雨天順延の場合、7月29日に行います。
③ 全クラス、1セットマッチ (6－6タイブレークマッチシステム) で行います。
④ 集合時刻に出席が確認できない場合は棄権とみなします。
⑤ 進行が早い場合は、選手が揃っていれば試合を時刻より早めることがあります。
⑥ 試合当日、猛暑日が予想されます。熱中症には十分ご注意下さい。
また、体調、水分補給等の自己管理をお願いします。
⑦ 当日の連絡は伊賀市テニス協会専用携帯　090－1747－4924まで

男子 A

集合時間　12:00

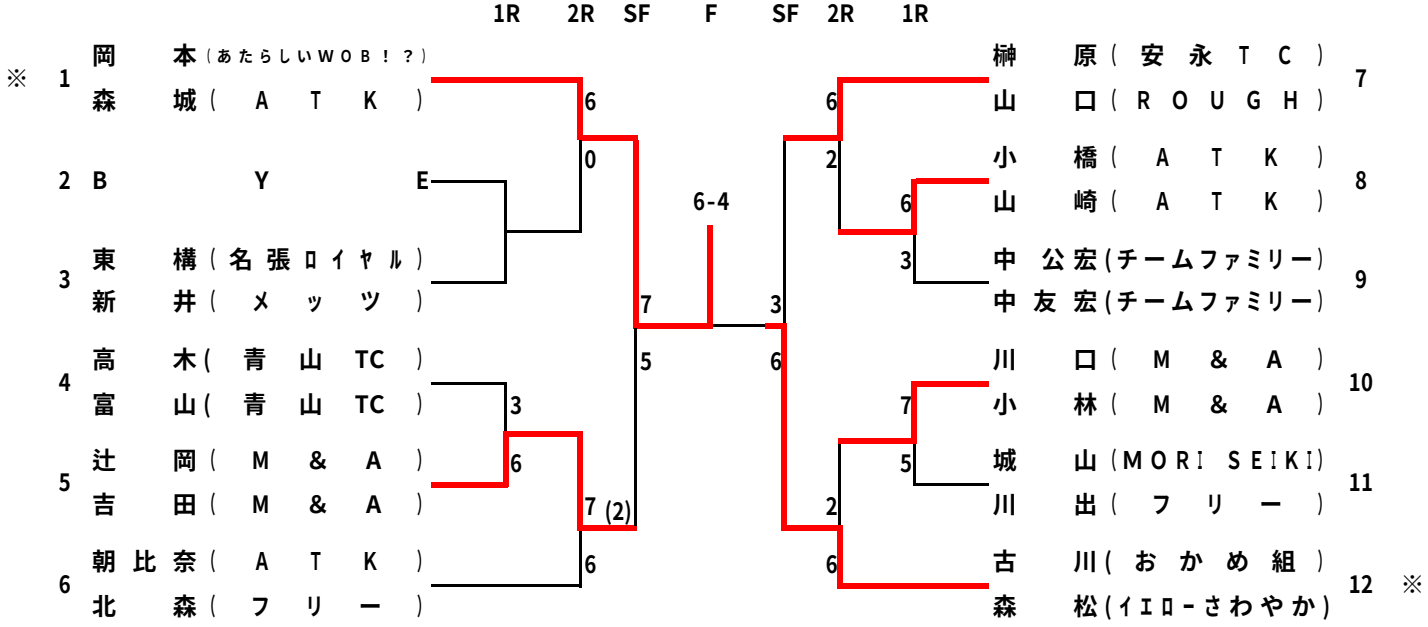

女子A

集合時間　12:00

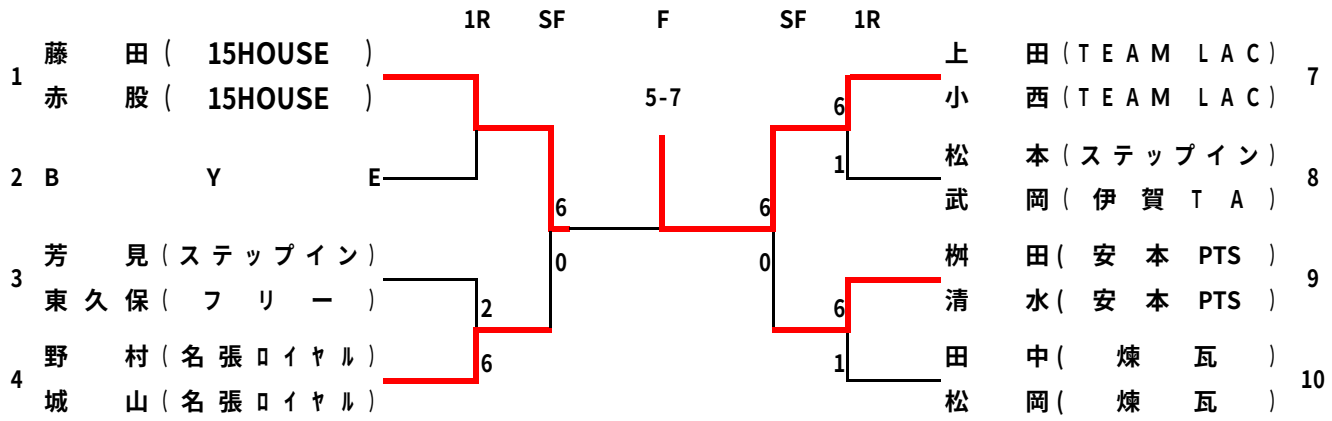

男子 B

集合時間　9:00

1R　1R　3R　SF　F　SF　3R　1R　1R

1	高田（旭ダイヤTC）	中村（ATK）	W.O	
2	B Y E			
3	森岡（FREE）	後藤田（PERSONS）	0	
4	森（三重給制）	中西（三重給制）	W.O	
5	渡部（フリー）	松田（フリー）	3	
6	松田（名張ロイヤル）	藤本（フリー）	3	
7	藤澤（MORI SEIKI）	二村（MORI SEIKI）	6	
8	新貝（HIテンション）	海津（HIテンション）	2	
9	小坂（安本PTS）	飯塚（安本PTS）	6	
10	堀井（M&A）	松島（フリー）	2	
11	長末（MORI SEIKI）	柴田（フリー）	6	
12	川村（ステップイン）	松岡（ステップイン）	4	
13	横井（フリー）	井上（フリー）	6	
14	畑田（NSC）	塚本（NSC）	1	
15	早川（ホンダ鈴鹿）	藤井（ホンダ鈴鹿）	6	
16	小林（HIテンション）	田中（HIテンション）	6	
17	後藤（フリー）	吉田（フリー）	1	
18	南（MORI SEIKI）	神山（MORI SEIKI）	2	
19	山口（青山TC）	松田（安永TC）	6	
20	世古（デンソー大安TC）	光部（デンソー大安TC）	6	
21	田中（NTNテニスクラブ）	奥野（NTNテニスクラブ）	0	
22	岡沢（旭ダイヤTC）	山本（ステップイン）	4	
23	松本（鈴鹿市役所テニス部）	木下（鈴鹿市役所テニス部）	W.O	
24	小西（NATC）	山本（NATC）		
25	川崎（くりいむコロン）	永松（くりいむコロン）	W.O	
26	元木（名張ロイヤル）	大村（青山TC）	1	
27	河（HIテンション）	斉藤（HIテンション）	6	
28	藤澤（IFTC）	中村（IFTC）		
29	廣澤（フリー）	渋谷（フリー）	W.O	
30	磯井（M&A）	福村（煉瓦）	6	

LET 4-2

0	6	4	6
3	6	3	6
6	3	6	4
4	6	1	6
6	1	6	0
6	7	3	5

女子 B

集合時間　11:00

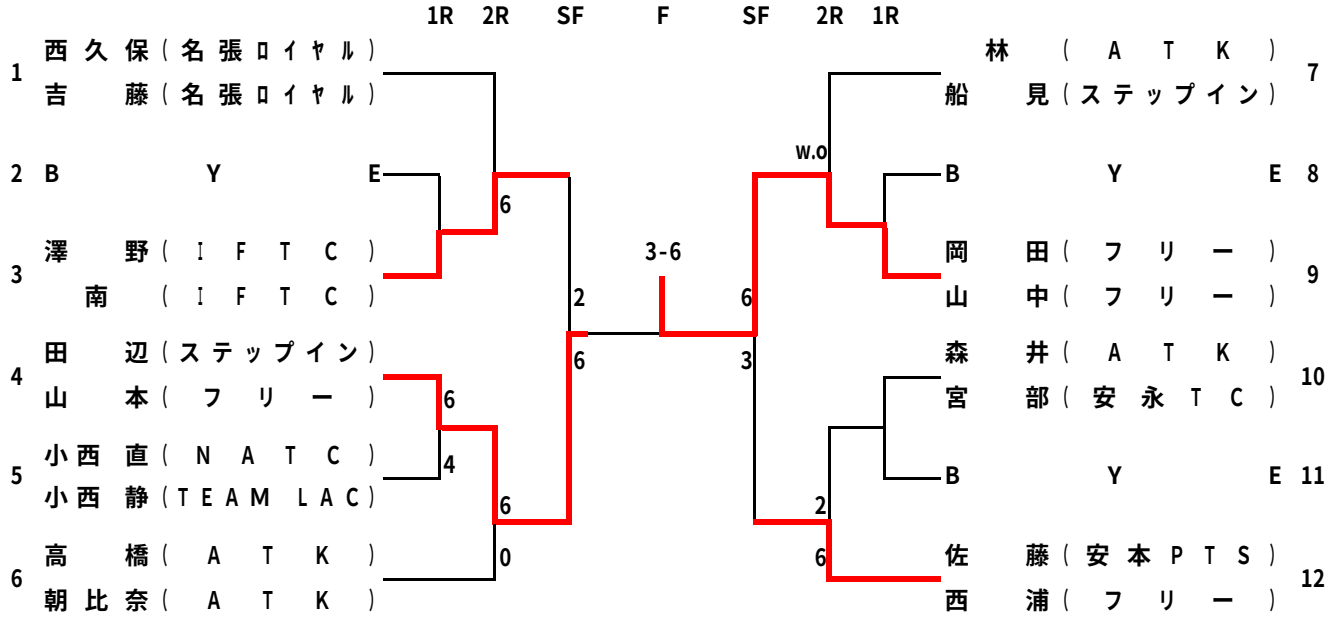

女子C

集合時間　11:00

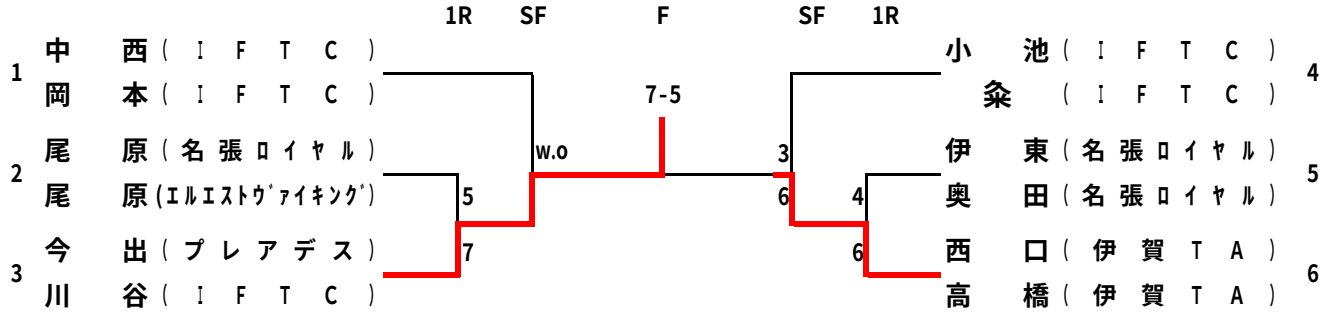

男子C

集合時間 9:00

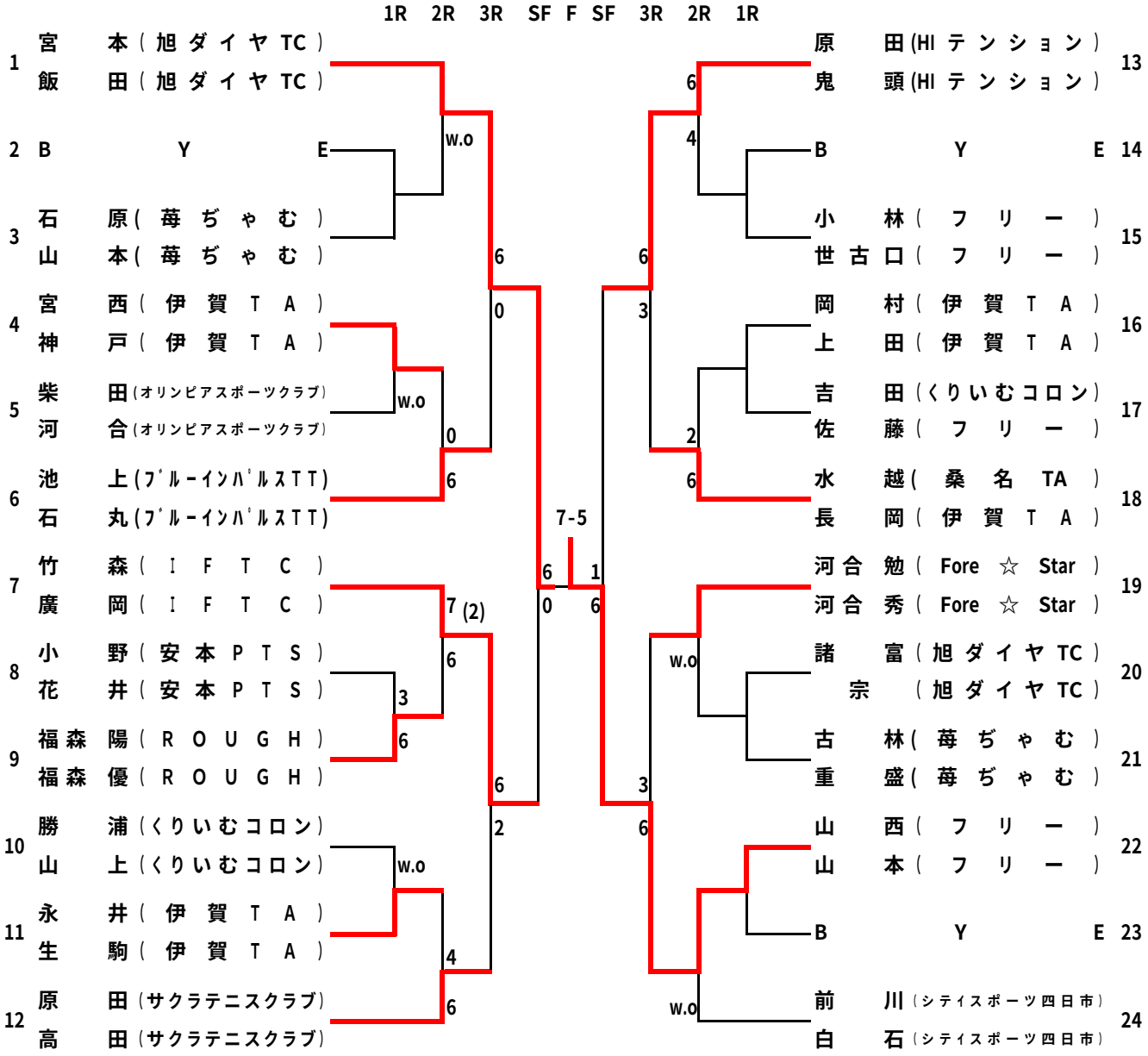
1R 2R 3R SF F SF 3R 2R 1R
1 宮本（旭ダイヤTC）
飯田（旭ダイヤTC）
2 BYE
3 石原（苺ぢゃむ）
山本（苺ぢゃむ）
4 宮西（伊賀TA）
神戸（伊賀TA）
5 柴田（オリンピアスポーツクラブ）
河合（オリンピアスポーツクラブ）
6 池上（ﾌﾞﾙｰｲﾝﾊﾞﾙｽTT）
石丸（ﾌﾞﾙｰｲﾝﾊﾞﾙｽTT）
7 竹森（IFTC）
廣岡（IFTC）
8 小野（安本PTS）
花井（安本PTS）
9 福森陽（ROUGH）
福森優（ROUGH）
10 勝浦（くりいむコロン）
山上（くりいむコロン）
11 永井（伊賀TA）
生駒（伊賀TA）
12 原田（サクラテニスクラブ）
高田（サクラテニスクラブ）
13 原田（HIテンション）
鬼頭（HIテンション）
14 BYE
15 小林（フリー）
世古口（フリー）
16 岡村（伊賀TA）
上田（伊賀TA）
17 吉田（くりいむコロン）
佐藤（フリー）
18 水越（桑名TA）
長岡（伊賀TA）
19 河合勉（Fore☆Star）
河合秀（Fore☆Star）
20 諸富（旭ダイヤTC）
宗（旭ダイヤTC）
21 古林（苺ぢゃむ）
重盛（苺ぢゃむ）
22 山西（フリー）
山本（フリー）
23 BYE
24 前川（シティスポーツ四日市）
白石（シティスポーツ四日市）
w.o
7-5
7 (2)

第３２回伊賀オープンテニス選手権大会

１．主　　催	伊賀市テニス協会・名張市テニス協会
２．主　　管	伊賀市テニス協会行事委員会
３．レ　フ　ェ　リ　ー	岡沢秀治
４．アシスタントレフェリー	今出恵巳・中村優毅
５．試合会場および日程	伊賀市運動公園　10月20日（土）９：00～　男子Ｂ、男子Ｃ、女子Ｃ
	伊賀市運動公園　10月21日（日）９：00～　男子Ａ、女子Ａ、女子Ｂ
６．使　　用　　球	ブリジストンXT-8
７．注　意　事　項	① 天候不順の場合、試合の有無は各会場で決定します。
	② 天候により上記日程に試合が実施できない場合には10月27日（土）に順延します。
	③ 全試合１セットマッチ（6ゲームオールで12ポイントタイブレークシステム）で行います。
	④ 集合時間に出席を確認できない場合は棄権とみなします。
	⑤ 進行が早い場合は、選手が揃っていれば試合を開始予定時刻より早めることがあります。
	⑤ 20日（土）の試合が日没により終了しない場合は21日（日）に行います。
	⑦ この大会についての問い合わせは、「今出」・「中村」（090-1747-4924）まで。

男　子　Ａ（伊賀市運動公園）

10月21日（日）　集合時間　9：00

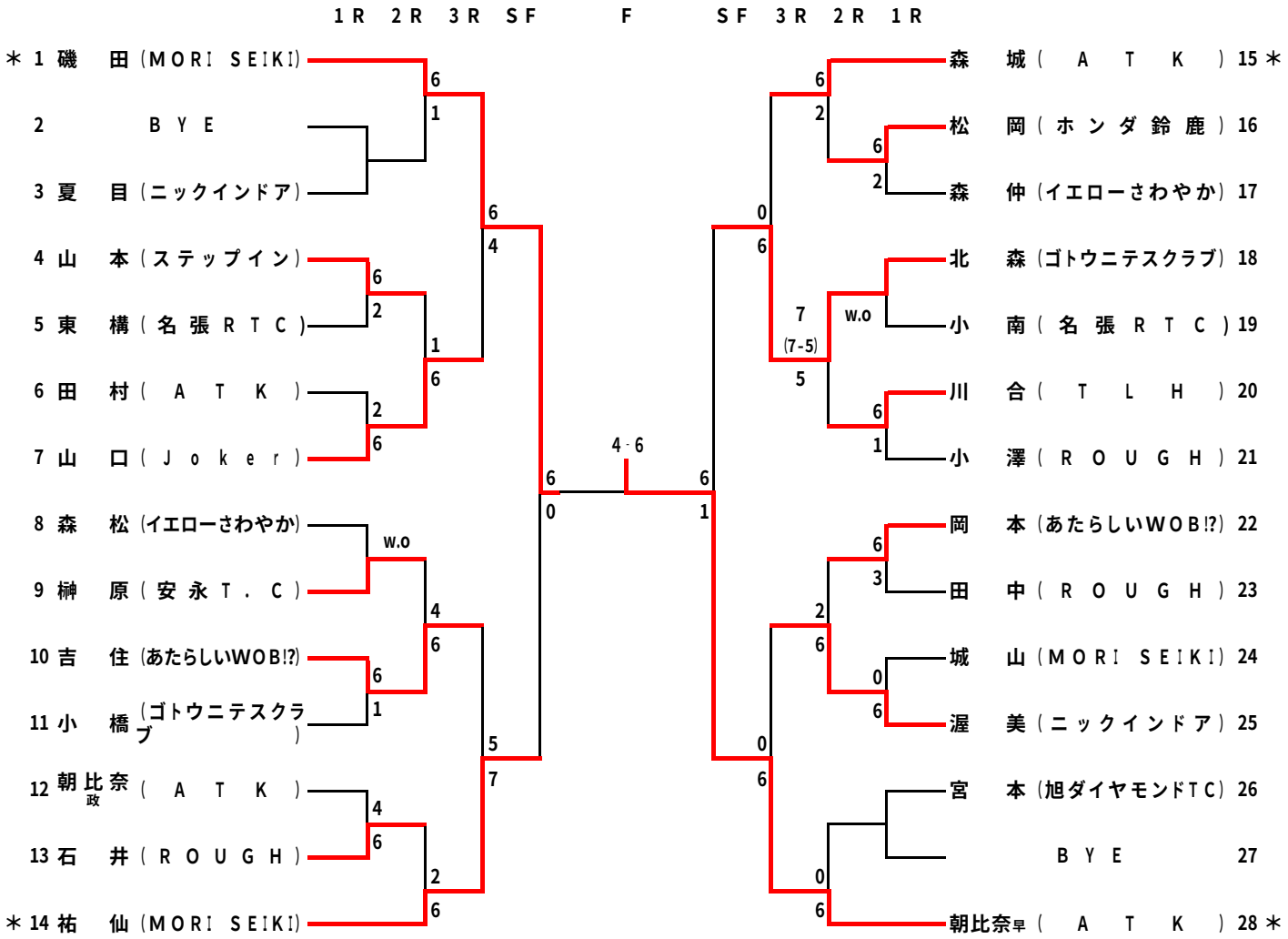

女　子　A (伊賀市運動公園)

10月21日(日)　集合時間　10:00

	木平 (ｺﾞﾄｳﾃﾆｽｸﾗﾌﾞ)	長岡 (伊賀TA)	小林 (名張RTC)	北村 (アクシズ)	順位
木平		6 - 2	6 - 0	6 - 0	1
長岡	2 - 6		0 - 6	5 - 7	4
小林	0 - 6	6 - 0		6 - 0	2
北村	0 - 6	7 - 5	0 - 6		3

	上田 (上野高校)	城山 (名張RTC)	今出 (プレアデス)	順位
上田		6 - 1	6 - 2	1
城山	1 - 6		6 - 4	2
今出	2 - 6	4 - 6		3

木平	6 - 2
上田	

女　子　B (伊賀市運動公園)

10月21日(日)　集合時間　10:00

	小野寺 (安永TC)	北村遥 (アクシズ)	奥田 (IFTC)	順位
小野寺		4 - 6	6 - 1	2
北村遥	6 - 4		6 - 0	1
奥田	1 - 6	0 - 6		3

	朝比奈 (ATK)	中川 (アクシズ)	北村結 (アクシズ)	順位
朝比奈		4 - 6	6 - 2	2
中川	6 - 4		6 - 1	1
北村結	2 - 6	1 - 6		3

北村遥	6 - 2
中川	

男 子 B (伊賀市運動公園)

10月20日(土) 集合時間 10:30

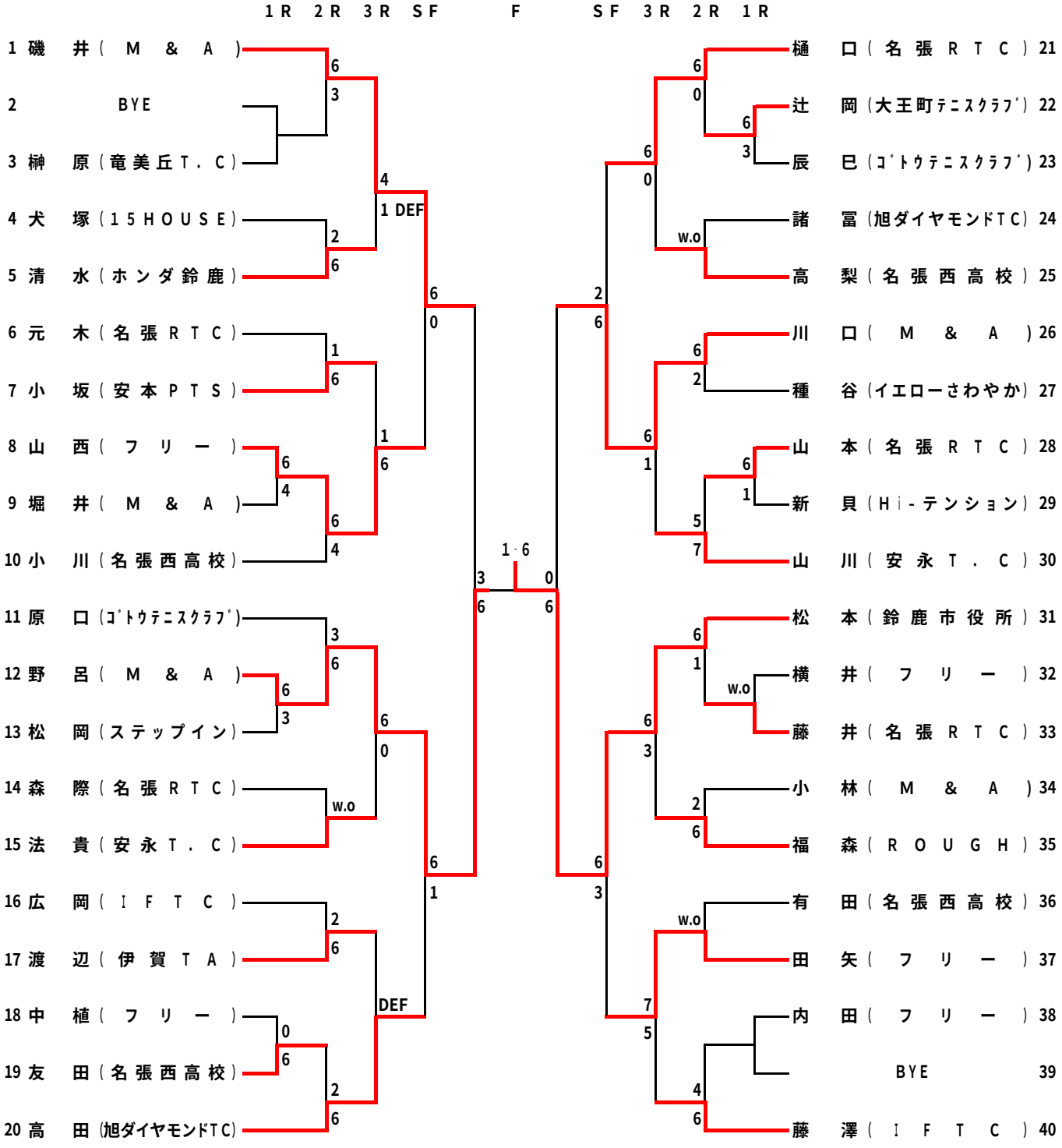

男 子 C (伊賀市運動公園)

10月20日(土) 集合時間 9:00

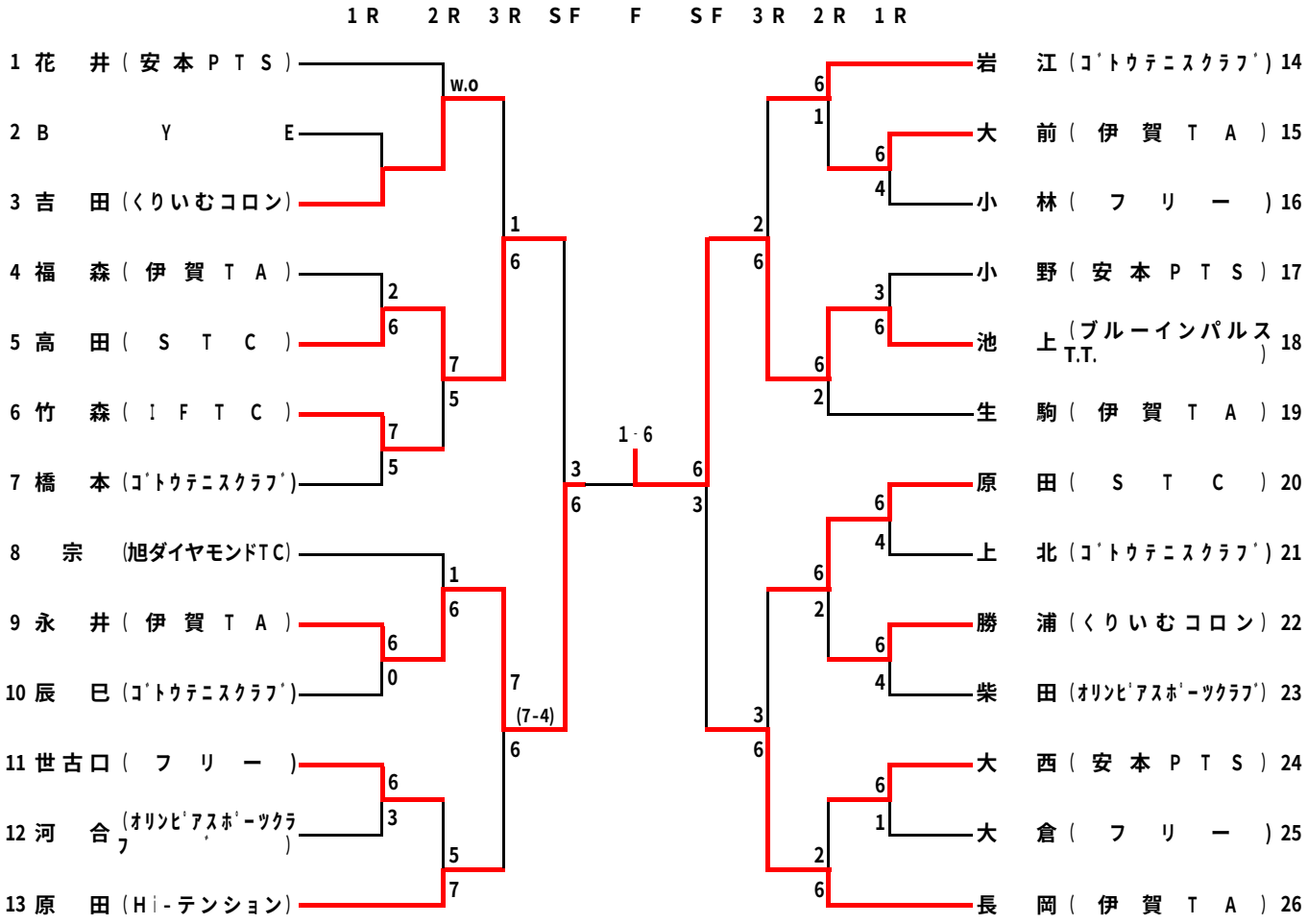

女 子 C (伊賀市運動公園)

10月20日(土) 集合時間 9:00

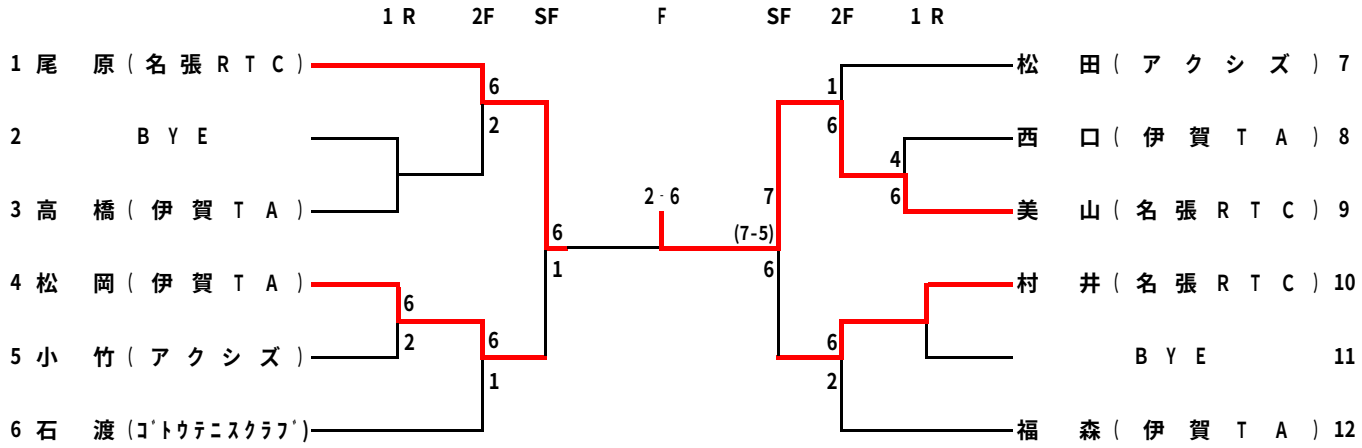

７回伊賀市市長杯テニス大会

１．	主催	伊賀市テニス協会
２．	主管	行事委員会
３．	リー	岡 沢 秀 治
４．	ﾚﾌﾘｰ	今 出 恵 巳、中 村 優 毅
５．	日程	伊賀市　運動公園テニスコート　　2012年11月17日（土）9:00～
６．	用球	ブリジストンXT-8
７．	事項	① 天候不順の場合、試合の有無は各会場で決定します。 ② 11月17日（土）に試合が実施できない場合には11月24日（土）に順延します。 ③ 全試合1ｾｯﾄﾏｯﾁ（6ｹﾞｰﾑｵｰﾙで12ﾎﾟｲﾝﾄﾀｲﾌﾞﾚｰｸ方式）で行います。 ④ 試合開始予定時刻に出席を確認できない場合は棄権とみなします。 ⑤ 進行が早い場合は、選手が揃っていれば試合を開始予定時刻より早めることがあります。 ⑥ 初戦敗者のペアーのみコンソレーションマッチを行います。 但し、都合により実施できない場合もありますのでご了承ください。 ⑦ この大会についての問い合わせは、「今出　恵巳」（090-1747-4924）まで。

男子　（伊賀市 運動公園テニスコート）　集合時間　9：00

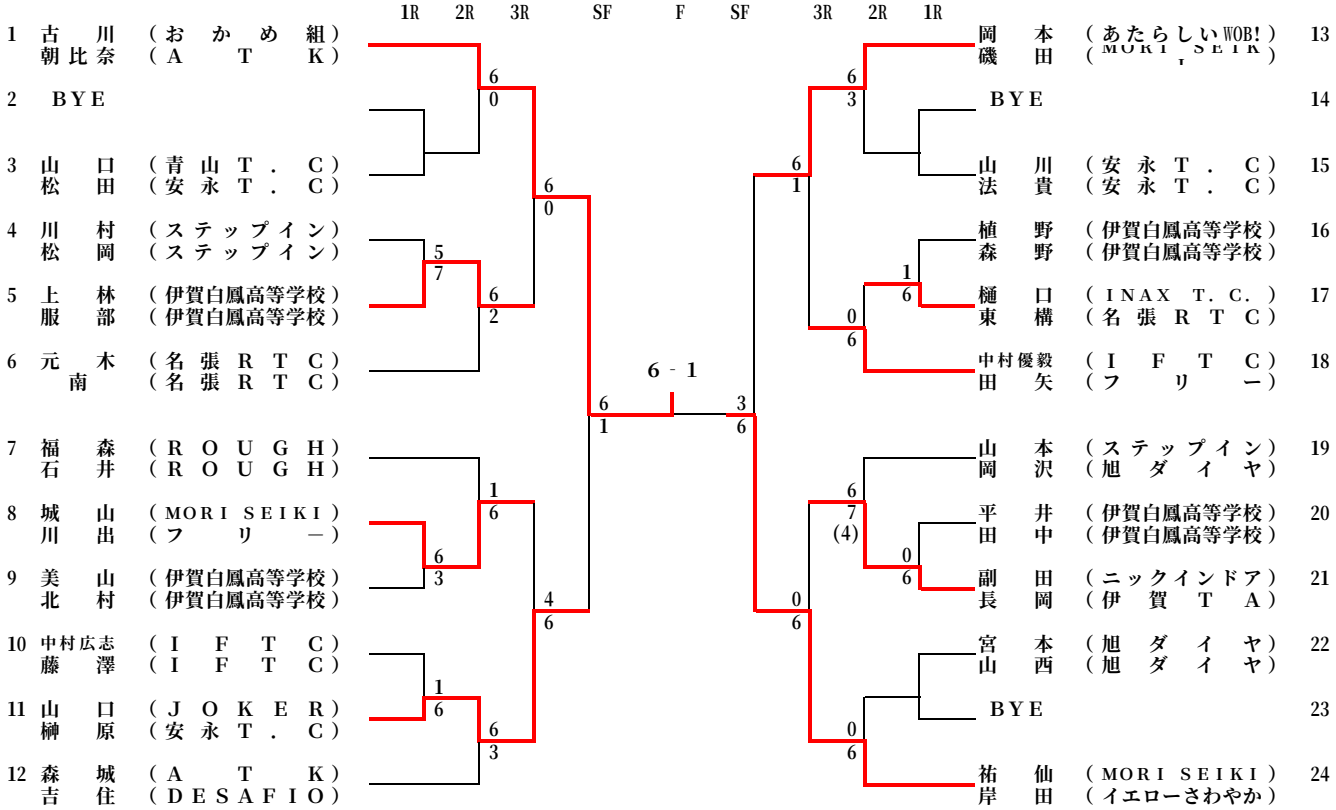

女子　（伊賀市 運動公園テニスコート）　集合時間　9：00

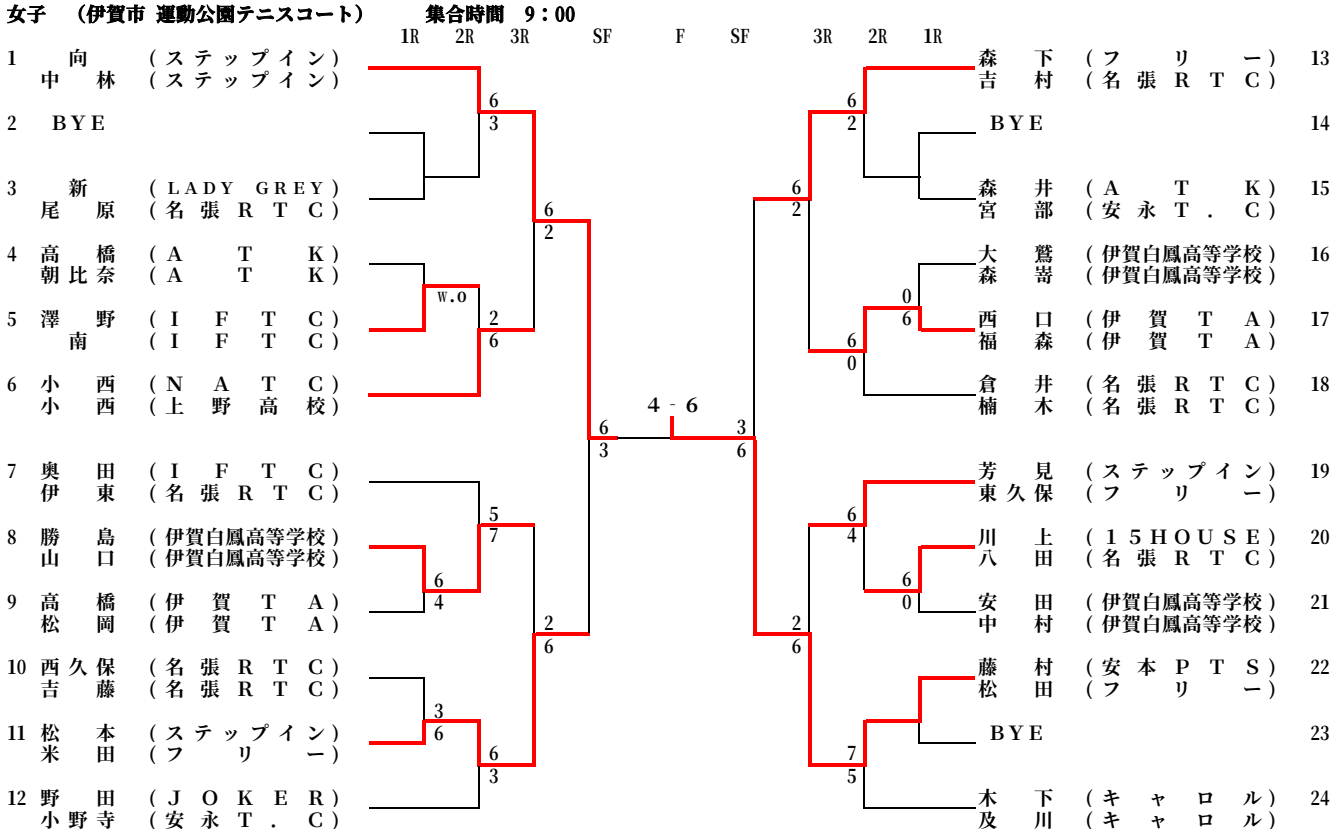

第３３回ウィンターカップテニス大会

１．主　　催　伊賀市テニス協会
２．主　　管　伊賀市テニス協会行事委員会
３．レ　フ　ェ　リ　ー　岡沢　秀治
４．アシスタントレフェリー　今出　恵巳　中村　優毅
５．試合会場および日程　伊賀市運動公園　（オムニコート）　12月8日（土）９：00～　男子Ｂ、Ｃ
　　12月9日（日）９：00～　男子Ａ、女子Ａ、Ｂ
６．使　　用　　球　ブリジストンXT-8
７．注　意　事　項
① 天候不順の場合、試合の有無は各会場で決定します。
② 8･9日に試合が雨のため実施できない場合には12月16日（日）に順延します。
　8日の試合（運動公園）が日没等で出来ない場合は9日に行う場合があります。
③ 全試合1セットマッチ（6ｹﾞｰﾑｵｰﾙで12ﾎﾟｲﾝﾄﾀｲﾌﾞﾚｰｸｼｽﾃﾑ）で行います。
④ 集合時間に出席が確認できない場合は棄権とみなします。
⑤ 試合進行が早い場合は、選手が揃っていれば試合を早めることがあります。
⑥ この大会についての問い合わせは、「今出」（090-1747-4924）まで。

男　子　Ａ　(伊賀市運動公園)

（ 12月 9日(日) 集合時間　9:00 ）

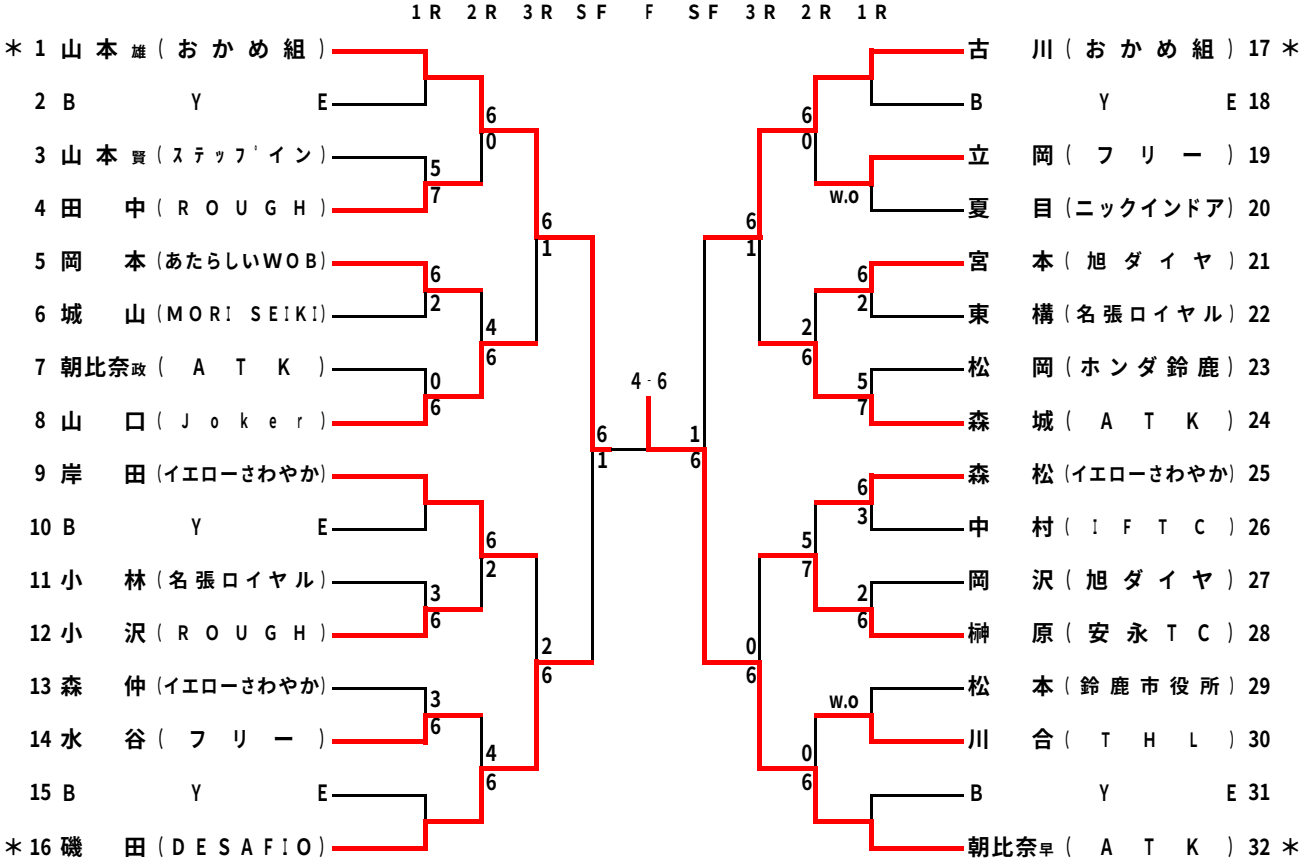

女　子　Ａ　(伊賀市運動公園)

（ 12月 9日(日) 集合時間　10:00 ）

Aブロック	後藤田（DESAFIO）	今出（ブレアデス）	小野寺（安永ＴＣ）	美山（名張ロイヤル）	順位
後藤田		4－6	6－3	6－0	2
今出	6－4		7－6（7－5）	7－5	1
小野寺	3－6	6－7（7－5）		6－3	3
美山	0－6	5－7	3－6		4

Bブロック	上田（TeamLAC）	長岡（伊賀ＴＡ）	朝比奈（ＡＴＫ）	順位
上田		6－1	6－0	1
長岡	1－6		6－2	2
朝比奈	0－6	2－6		3

各ブロック1位のみ決勝トーナメント

決勝トーナメント

今出
上田
0－6

女 子 B (伊賀市運動公園)

(12月 9日(日) 集合時間 11:00)

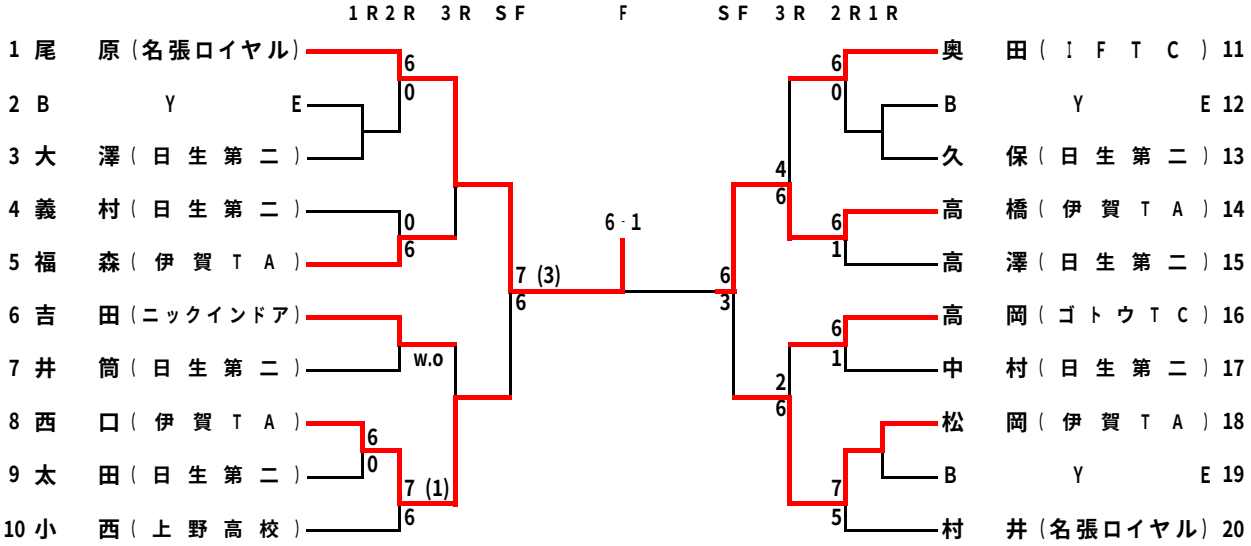

男 子 B (伊賀市運動公園)

(12月 8日(土) 集合時間 10:00)

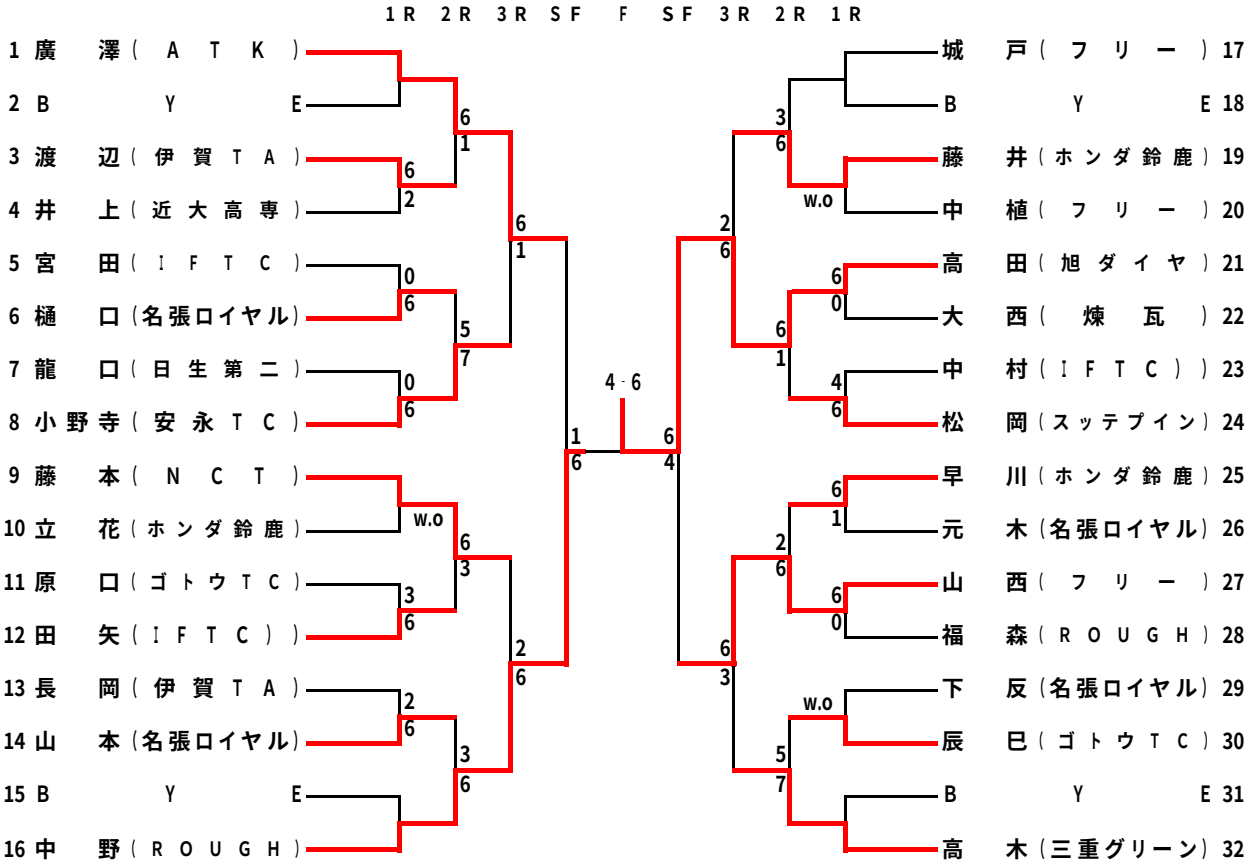

男 子 C (伊賀市運動公園)

(12月 8日(土) 集合時間 9:00)

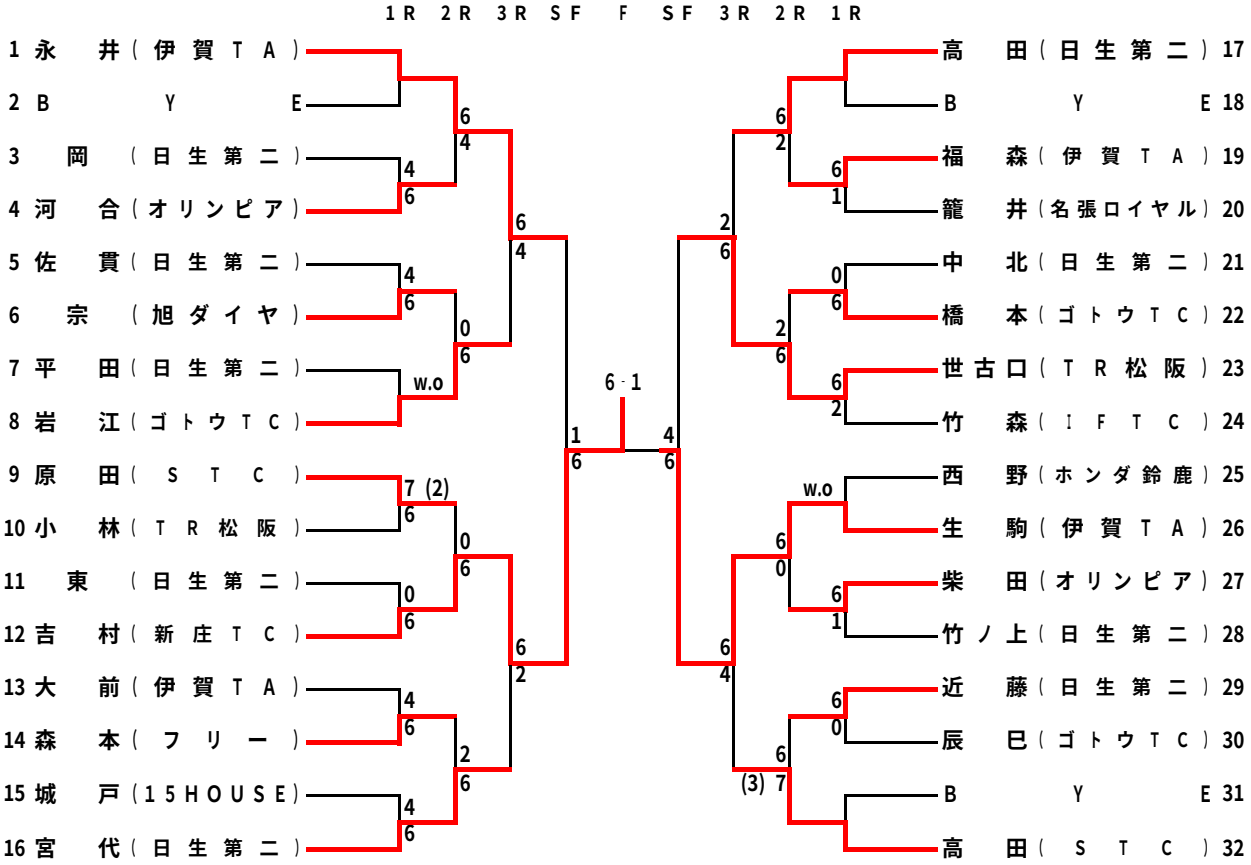

第33回伊賀市ｸﾗﾌﾞ対抗テニス大会

1　主催　　伊賀市テニス協会
2　主管　　伊賀市テニス協会行事委員会
3　レフリー　　岡沢　秀治
4　ｱｼｽﾀﾝﾄﾚﾌﾘｰ　　今出　恵巳　・　中村　優毅
5　会場・日程　　平成25年4月21日（日）　男子・女子（運動公園テニスコート）　予備日　4月28日（日）
6　使用球　　ブリジストン　XT-8
7　注意事項　①　天候不順の場合、試合の有無は各会場で行います。
②　上記日程に試合が実施できない場合には4月28日（日）に順延します。
③　全試合D1、D2、Sの順に行います。すべて1ｾｯﾄﾏｯﾁ（6ｵｰﾙで12ﾎﾟｲﾝﾄﾀｲﾌﾞﾚｲｸ方式）で行います。
（初戦のみ勝敗が決まってもｼﾝｸﾞﾙｽまで行います。2戦以降は2ﾎﾟｲﾝﾄ打ち切りです。）
④　初戦敗者のﾁｰﾑは敗者戦（1試合のみ）を行います。（4ｹﾞｰﾑ先取ﾉｰｱﾄﾞﾊﾞﾝﾃｰｼﾞ、ﾎﾟｲﾝﾄ打ち切り）
⑤　集合時間に最低5名の出席が確認できない場合は棄権とみなします。
⑥　進行が早い場合は、選手が揃っていれば試合を開始予定時刻より早めることがあります。
⑦　メンバー変更は集合時間までに大会の受付まで提出してください。
⑧　この大会についての問い合わせは、「今出」もしくは「中村」（090-1747-4924）まで。

男　子　4月21日（運動公園）

集合時間　（ 10:00 ）

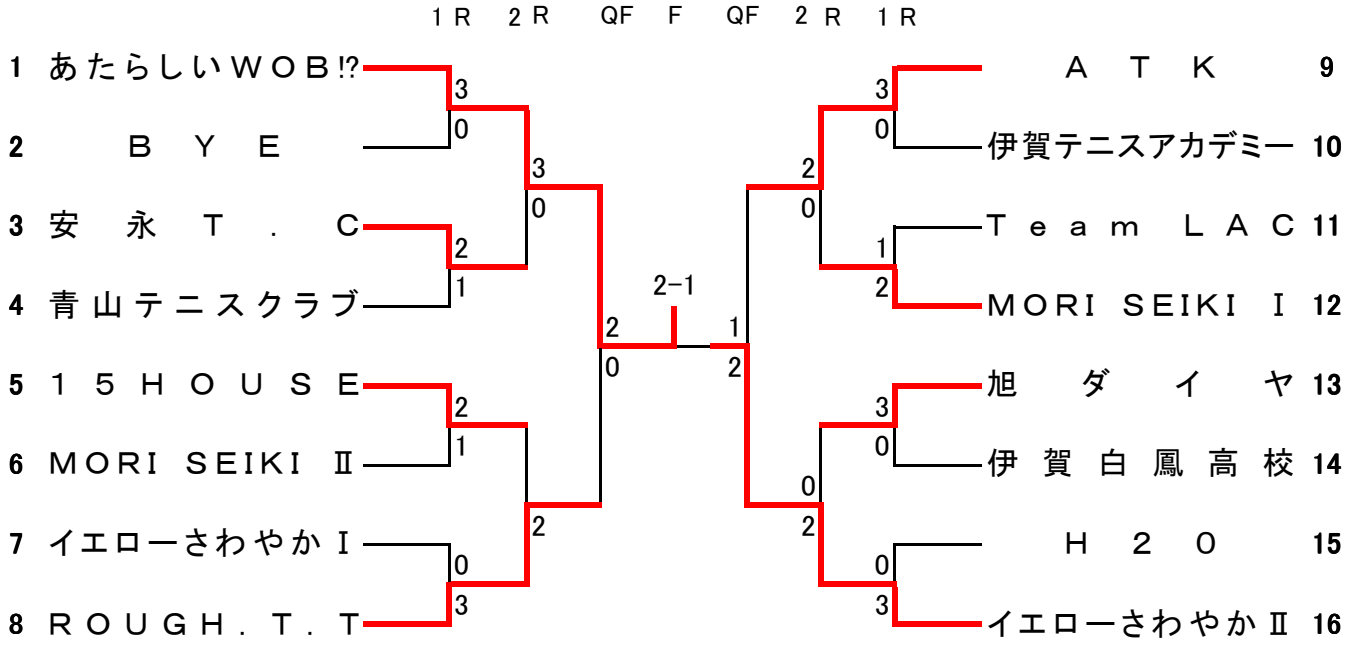

女　子　4月21日（運動公園）

集合時間　（ 9:00 ）

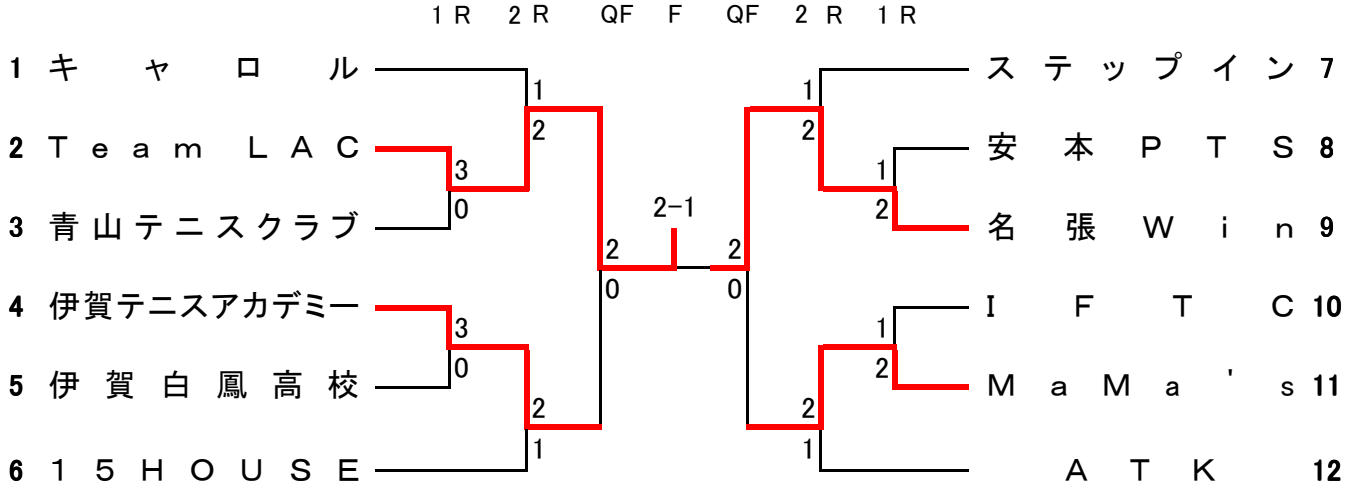

MORI SEIKI-Ⅰ	
1	藤澤　和也
2	二村　豊
3	城山　誠
4	菊谷　司
5	木村　健人
6	神山　亘央

MORI SEIKI-Ⅱ	
1	長末　秀樹
2	柴田　誠
3	森山　文哉
4	大塚　桂史
5	南　克茂
6	長谷川　裕也

あたらしいWOB!?	
1	古川　正規
2	山本　雄太
3	岡本　裕貴
4	今井　智昭
5	伊藤
6	磯田　勇

青山テニスクラブ	
1	高木　鐘一
2	富山　勇
3	藤井　繁光
4	永澤　勝幸
5	日笠　公彦

旭ダイヤ	
1	高田　勇二
2	宮本　裕貴
3	諸冨　匠
4	東　恭司
5	岡沢　秀治

伊賀テニスアカデミー	
1	長岡　錬
2	生駒　祥之
3	永井　稜也
4	福森　優樹
5	大前　和也

ROUGH．T．T	
1	福森　陽一
2	小野　修
3	小澤　一夫
4	井上　義勝
5	田中　浩二
6	辻　宗則
7	山口　隼人
8	松岡　正人

イエローさわやかⅠ	
1	谷口　和男
2	種谷　賢
3	高武　哲平
4	水野　雄介
5	青木　茂徳
6	山本　修宏

イエローさわやかⅡ	
1	岸田　尚二
2	祐仙　謙吾
3	森松　比呂志
4	森仲　貞博
5	高田　泰和
6	柴垣　昌志
7	鶴見　秀

H２０	
1	松本　陽
2	田矢　浩之
3	山西　佑治
4	飯田　野歩人
5	中村　広志
6	山本　和幸
7	杉本　真吾

Ｔｅａｍ　ＬＡＣ	
1	上田　章信
2	上田　真久
3	中林　新二
4	桧作　文康
5	渡辺　清
6	廣山　幸一

１５HOUSE	
1	東　俊樹
2	犬塚　優
3	城戸　祐紀
4	松村　凌太
5	山中　重吾
6	竹内　大貴
7	中林　敬哉

安永T.C	
1	榊原　健二
2	小野寺　和典
3	山川　哲雄
4	吉田　晴彦
5	長迫　建憲
6	勝島　一雄
7	松田　光弘

ＡＴＫ	
1	朝比奈　政晴
2	藤森　孝一
3	朝比奈　早瀬
4	森城　友弥
5	中村　優毅
6	渋谷　光
7	北森　和則

伊賀白鳳高校	
1	安田　篤
2	美山　博之
3	北村　和大
4	森野　武
5	平井　幸
6	田中　宏征
7	西川　清太郎

名張Ｗｉｎ	
1	山田　靖子
2	丸山　裕子
3	吉良　みかげ
4	宮田　法子
5	山木　富美子
6	重澤　和子
7	吉村　地加

キャロル	
1	水野　陽子
2	及川　移司子
3	元吉　正子
4	常盤　悦子
5	宇城　久美子
6	小野寺　かよ子
7	木下　典子

青山テニスクラブ	
1	今井　佳子
2	中尾　由美
3	廣山　美千代
4	藤室　美代
5	松田　敬子

Ｔｅａｍ　ＬＡＣ	
1	上田　栗子
2	京谷　真奈
3	土井　真理子
4	城山　弥生
5	中西　優希
6	廣山　香菜
7	中西　菜緒

安本ＰＴＳ	
1	桝田　倫子
2	清水　智津代
3	川村　幸江
4	森畠　真弓
5	藤村　実加

ステップイン	
1	岡沢　智也子
2	森本　美幸
3	中林　千春
4	山下　美恵子
5	山下　稔枝
6	服部　明美
7	向　正江

１５HOUSE	
1	城戸　利子
2	赤股　裕子
3	藤田　敦子
4	川上　まり子
5	小野寺　千代子
6	野田　敦子
7	増田　志ず枝

伊賀テニスアカデミー	
1	長岡　純未
2	野村　彩也香
3	高橋　楓
4	西口　愛子
5	福森　未来
6	松岡　愛珠

MaMa’s	
1	福森　喜久子
2	石黒　華江
3	辰巳　聡子
4	鈴木　典子
5	山根　一美
6	城戸　弘子
7	広川　喜代

ＩＦＴＣ	
1	伊藤　祐美
2	川谷　ともよ
3	中村　幸江
4	南　淑子
5	尾原　ひとみ

ＡＴＫ	
1	高橋　孝子
2	林　美代
3	山本　恭子
4	後藤　智子
5	西中　清美
6	朝比奈　久美
7	木平　真梨奈

伊賀白鳳高校	
1	勝島　里奈
2	中村　琴
3	安田　紗里彩
4	森嵜　有香
5	山口　亜紗美

第38回伊賀市テニス選手権大会

1．主　　催　伊賀市テニス協会
2．主　　管　伊賀市テニス協会行事委員会
3．レ　フ　ェ　リ　ー　岡沢　秀治
4．アシスタントレフェリー　今出　恵巳　中村　優毅
5．試合会場および日程　伊賀市運動公園　（砂入り人工芝）　5月26日（日）　男子・女子
6．使　用　球　ブリジストンXT-8
7．注　意　事　項
① 天候不順の場合、試合の有無は各会場で決定します。
② 5月26日に試合が実施できない場合には6月2日（日）に順延します。
③ 全試合1ｾｯﾄﾏｯﾁ（6-6で12ﾎﾟｲﾝﾄﾀｲﾌﾞﾚｰｸｼｽﾃﾑ）で行います。
④ 初戦敗者のみｺﾝｿﾚｰｼｮﾝﾏｯﾁ（4ｹﾞｰﾑ先取、ﾉｰｱﾄﾞﾊﾞﾝﾃｰｼﾞ）を行います。
但し、ｺﾝｿﾚｰｼｮﾝﾏｯﾁは時間の都合上最後まで行わない場合もありますのでご了承下さい。
⑤ 集合時間に出席が確認できない場合は棄権とみなします。
⑥ 試合進行が早い場合は、選手が揃っていれば試合を早めることがありますのでご了承くだ
⑦ この大会についての問い合わせは、「今出」「中村」（090-1747-4924）まで。

男　子（運動公園）

（集合時間　1R 9:00　2R 11:00）

1R　2R　3R　4R　SF　F　SF　4R　3R　2R　1R

＊1 朝比奈早（ＡＴＫ）
2 BYE
3 福　島（上野高校）
4 城　山（MORI SEIKI）
5 廣　岡（ＩＦＴＣ）
6 稲　森（上野高校）
7 田　矢（Ｈ２Ｏ）
8 渡　辺（Team LAC）
9 友　田（名張西高校）
10 大　前（伊賀ＴＡ）
11 小　坂（安本ＰＴＳ）
12 岡　本（あたらしいＷＯＢ!!）
13 山　本（名張ロイヤル）
14 岩　江（ゴトウテニスクラブ）
15 山　口（ＲＯＵＧＨ）
16 夏　目（ニックインドア）
17 永　井（伊賀ＴＡ）
18 後藤田（ＤＥＳＡＦＩＯ）
19 藤　井（名張ロイヤル）
20 中　田（上野高校）
21 宮　本（旭ダイヤモンドＴＣ）
22 阿　波（安本ＰＴＳ）
23 谷　車（MORI SEIKI）
24 朝比奈政（ＡＴＫ）
25 西（名張西高校）
26 山　本（ステップイン）
27 福　森（伊賀ＴＡ）
28 辻（ＲＯＵＧＨ）
29 桝　田（安本ＰＴＳ）
＊30 岸　田（イエローさわやか）

森　城（ＡＴＫ）31＊
米　島（上野高校）32
原　口（ゴトウテニスクラブ）33
福　森（ＲＯＵＧＨ）34
宮　田（ＩＦＴＣ）35
藤　澤（名張ロイヤル）36
中（チームファミリー）37
松　岡（ステップイン）38
石　本（上野高校）39
小野寺（安永Ｔ．Ｃ）40
生　駒（伊賀ＴＡ）41
松　本（Ｈ２Ｏ）42
田　中（名張西高校）43
片　岡（安本ＰＴＳ）44
森　仲（イエローさわやか）45
榊　原（安永Ｔ．Ｃ）46
花　井（安本ＰＴＳ）47
小　林（名張ロイヤル）48
長　岡（伊賀ＴＡ）49
宮　本（上野高校）50
中　村（ＡＴＫ）51
飯田野（Ｈ２Ｏ）52
川　口（名張西高校）53
長　末（MORI SEIKI）54
山　口（上野高校）55
小　澤（安本ＰＴＳ）56
辰　己（ゴトウテニスクラブ）57
瀬　川（名張ロイヤル）58
BYE　59
磯　田（ＤＥＳＡＦＩＯ）60＊

6－0

女　子　（ 運動公園 ）

（ 集合時間　11:00 ）

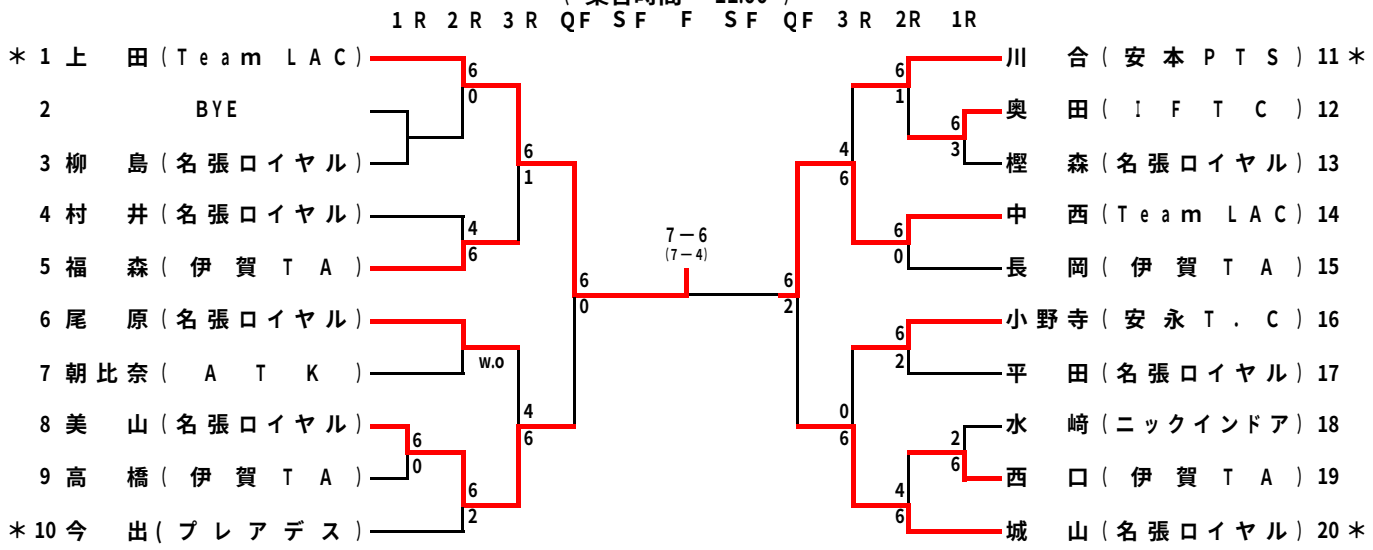

第３４回サマーチャレンジ大会

・主　　催　伊賀市テニス協会
・主　　管　行事委員会
・レ フ ェ リ ー　岡沢　秀治
・ｱｼｽﾀﾝﾄﾚﾌｪ　今出　恵巳　・中村　優毅
・試合会場・日　伊 賀 市 運 動 公 園　男子Bクラス 、Cクラス　平成２５年７月２０日(土)
　　男子Aクラス女子　全クラス平成２５年７月２１日(日)

・使　用　球　ブリジストンXT-8
・注 意 事 項
① 天候不順の場合、試合の有無は各会場で決定します。
② 雨天順延の場合、 平成２５年７月２８日(日) に行います
③ 全クラス、１セットマッチ (6－6タイブレークマッチシステム) で行います。
コンソレは6－6ノーアドバンテージで行います。
④ 集合時刻に出席が確認できない場合は棄権とみなします。
⑤ 進行が早い場合は、選手が揃っていれば試合を時刻より早めることがあります。
⑥ 試合当日、猛暑日が予想されます。熱中症には十分ご注意下さい。
また、体調、水分補給等の自己管理をお願いします。
⑦ 当日の連絡は伊賀市テニス協会専用携帯　０９０－１７４７－４９２４まで

男子　B

集合時間　２０日　10｣00

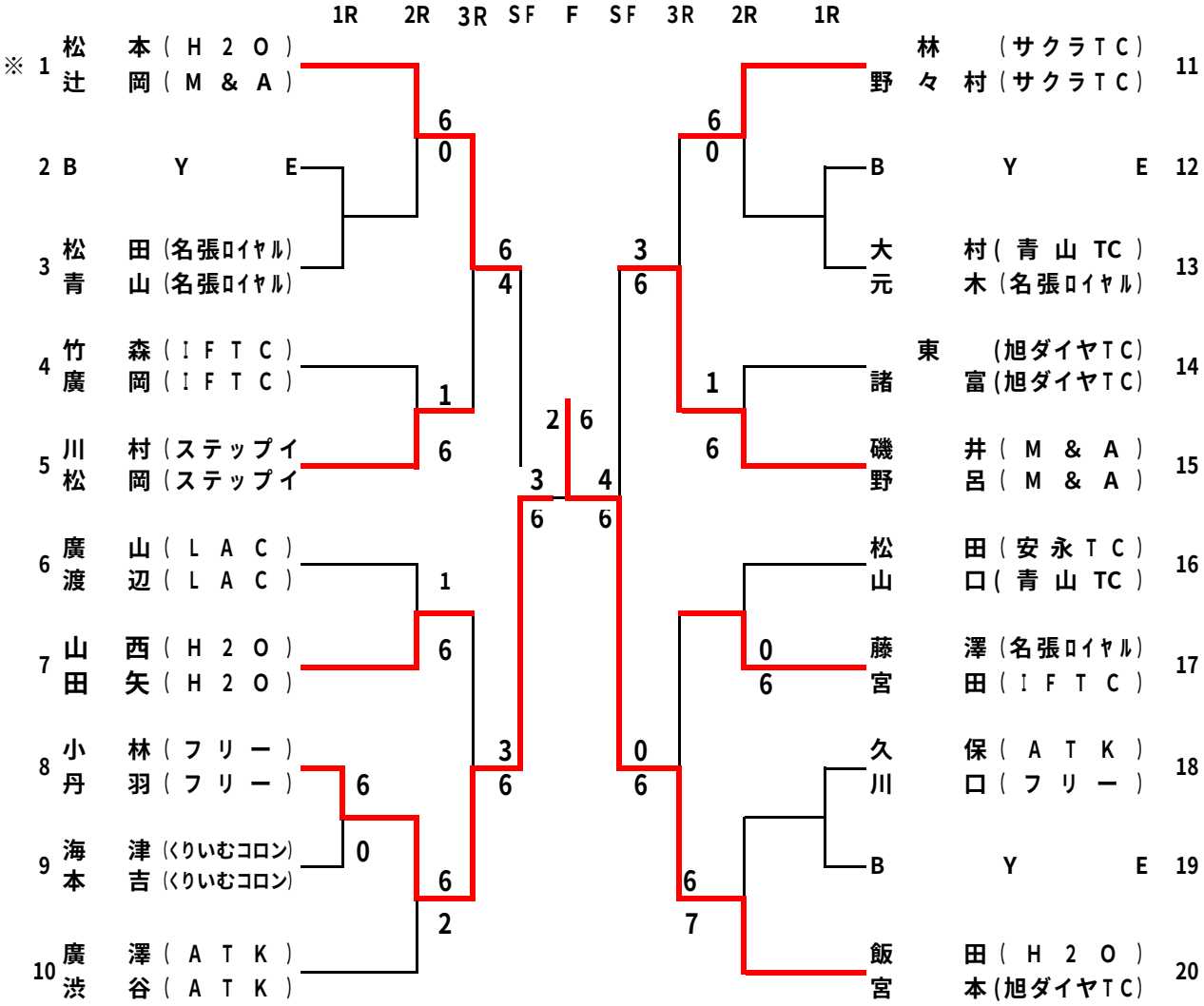

男子A

集合時間　21日　11:30

Aブロック			1	2	3	勝敗	順位
1	岸田	イエローさわやか					
	古川	おかめ組			6—1	1—0	1
2	高田	旭ダイヤ					
	安田	旭ダイヤ					def
3	城山	MORI SEIKI					
	花村	名張RTC	1—6			0—1	2

Bブロック			1	2	3	勝敗	順位
1	榊原	安永TC					
	山口	ROUGH		6—1	6—1	2—0	1
2	上田	名張RTC					
	下反	名張RTC	1—6		6—2	1—1	2
3	田村	ATK					
	千本	フリー	1—6	2—6		0—2	3

Cブロック			1	2	3	勝敗	順位
1	長田	Queens					
	山本	Queens		6—3	6—0	2—0	1
2	冨山	青山TC					
	高木	青山TC	3—6		6—0	1—1	2
3	神山	MORI SEIKI					
	山本	ステップイン	0—6	0—6		0—2	3

Dブロック			1	2	3	勝敗	順位
1	川上	あたらしいWOB					
	岡本	あたらしいWOB		6—1	6—0	2—0	1
2	當間	103（ﾜﾝｵｰｽﾘｰ）					
	白石	103（ﾜﾝｵｰｽﾘｰ）	1—6		6—2	1—1	2
3	長岡	伊賀TA					
	大前	伊賀TA	0—6	2—6		0—2	3

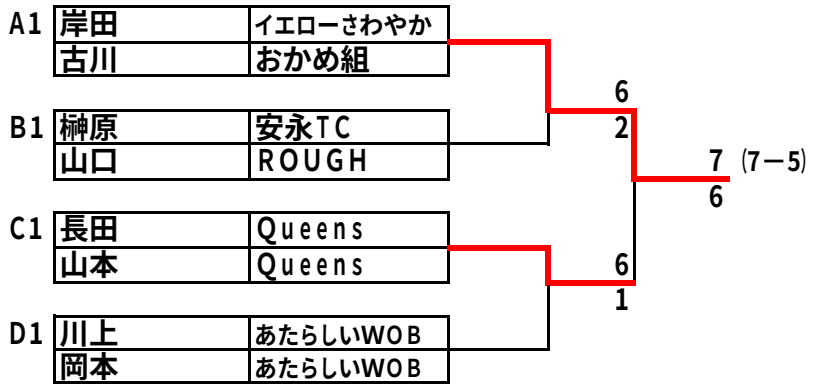

男子C　　集合時間　20日　9:00

Aブロック			1	2	3	4	5	勝敗	順位
1	福森　陽	ROUGH		6—4	6—3	6—4	1—6	3—1	3
	福森　優	伊賀TA							
2	小林	フリー	4—6		4—6	6—2	3—6	1—3	4
	世古口	フリー							
3	黒宮	GREMLINS	3—6	6—4		6—3	7—6 (5)	3—1	2
	中野	GREMLINS							
4	中	旭ダイヤ	4—6	2—6	3—6		3—6	0—4	5
	宗	旭ダイヤ							
5	石原	SCK	6—1	6—3	6—7 (5)	6—3		3—1	1
	山本	SCK							

Bブロック			1	2	3	4	5	勝敗	順位
1	大西	安本PTS		6—2	7—6 (5)	6—2	6—0	4—0	1
	古林	安本PTS							
2	八木	くりいむコロン	2—6		0—1 RET	4—6	5—7	0—4	5
	勝浦	くりいむコロン							
3	生駒	伊賀TA	6—7 (5)	1—0 RET		6—4	6—3	3—1	2
	永井	伊賀TA							
4	山本	旭ダイヤ	2—6	6—4	4—6		4—6	1—3	4
	西村	旭ダイヤ							
5	柴田	ｵﾘﾝﾋﾟｱｽﾎﾟｰﾂC	0—6	7—5	3—6	6—4		2—2	3
	河合	ｵﾘﾝﾋﾟｱｽﾎﾟｰﾂC							

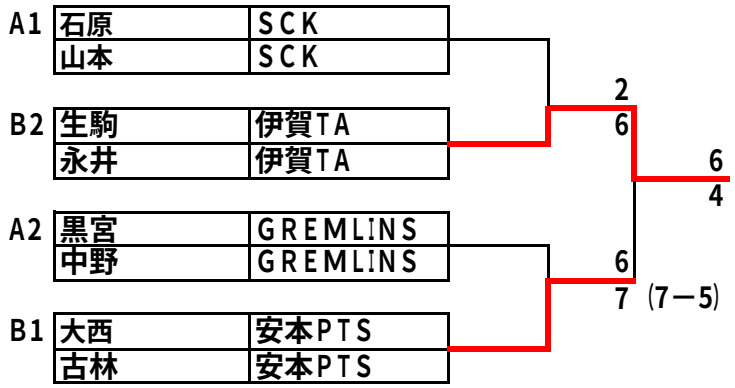

女子A　　集合時間　21日　10:00

Aブロック			1	2	3	4	勝敗	順位
1	田中	煉瓦		2―6	3―6	1―6	0－3	4
	松岡	煉瓦						
2	芳見	ステップイン	6―2		3―6	1―6	1―2	3
	東久保	フリー						
3	山下	ステップイン	6―3	6―3		2―6	2―1	2
	駒江	ステップイン						
4	藤村	安本PTS	6―1	6―1	6―2		3－0	1
	山中	フリー						

Bブロック			1	2	3	4	勝敗	順位
1	松本	ステップイン		7―5	1―6	0－6	1―2	3
	武岡	伊賀TA						
2	田辺	ステップイン	5―7		1―6	0－6	0－3	4
	山本	フリー						
3	岡田	フリー	6―1	6―1		3―6	2―1	2
	山中	フリー						
4	今出	プレアデス	6－0	6－0	6―3		3－0	1
	長岡	伊賀TA						

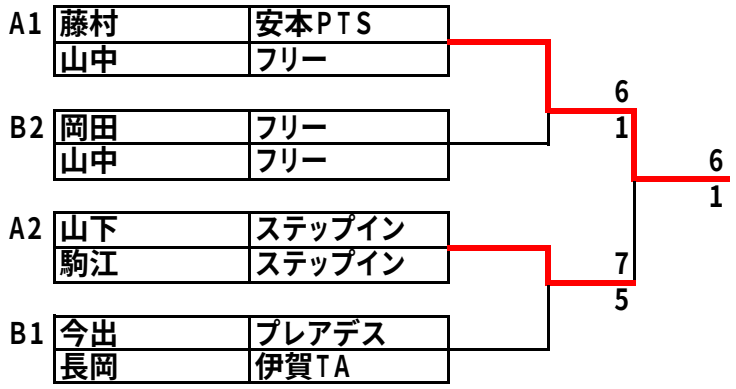

女子C　　集合時間　21日　9:00

女子C			1	2	3	4	勝敗	順位
1	尾原　加	エルエストヴァイキング		1―6	1―6	6－0	1―2	3
	尾原　ひ	名張RTC						
2	福森	伊賀TA	6―1		4―6	6－0	2―1	2
	西口	伊賀TA						
3	高橋	伊賀TA	6―1	6―4		6－0	3－0	1
	松岡	伊賀TA						
4	兼本	伊賀TA	0－6	0－6	0－6		0－3	4
	星安	伊賀TA						

優勝

女子B　　集合時間　21日　9:00

Aブロック			1	2	3	4	勝敗	順位
1	西久保	名張RTC						
	伊東	IFTC		2—6	3—6	3—6	0—3	4
2	奥田	IFTC						
	粂	IFTC	6—2		3—6	1—6	1—2	3
3	樋口	103(ﾜﾝｵｰｽﾘｰ)						
	中嶋	103(ﾜﾝｵｰｽﾘｰ)	6—3	6—3		6—2	3—0	1
4	岡本	IFTC						
	寺田	15HOUSE	6—3	6—1	2—6		2—1	2

Bブロック			1	2	3	4	勝敗	順位
1	新	名張RTC						
	吉藤	名張RTC		6—4	3—6	4—6	1—2	3
2	小野寺	15HOUSE						
	野田	15HOUSE	4—6		5—7	5—7	0—3	4
3	佐藤　和	安本PTS						
	佐藤　香	フリー	6—3	7—5		6—3	3—0	1
4	小西　直	IFTC						
	小西　静	IFTC	6—4	7—5	3—6		2—1	2

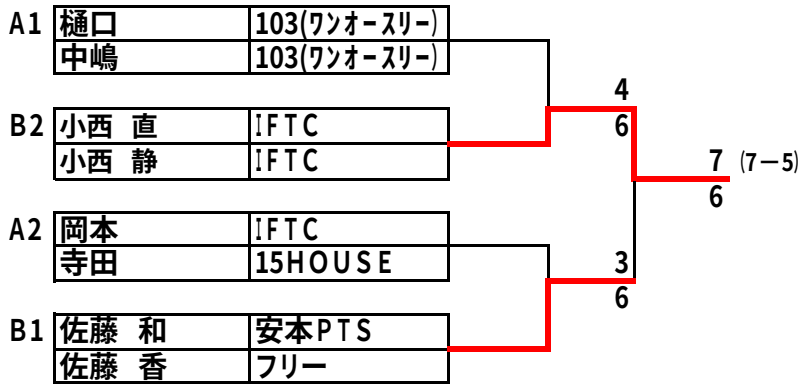

第33回伊賀オープンテニス選手権大会

1．主　　催　伊賀市テニス協会・名張市テニス協会
2．主　　管　伊賀市テニス協会行事委員会
3．レ　フ　ェ　リ　ー　岡沢秀治
4．アシスタントレフェリー　今出恵巳・中村優毅
5．試合会場および日程　伊賀市運動公園　10月12日（土）9：00～　男子Ｂ、男子Ｃ
　　伊賀市運動公園　10月13日（日）9：00～　男子Ａ、女子Ａ、女子Ｂ
6．使　用　球　ブリジストンXT-8
7．注　意　事　項
① 天候不順の場合、試合の有無は各会場で決定します。
② 天候により上記日程に試合が実施できない場合には10月27日（土）に順延します。
③ 全試合１セットマッチ（6ゲームオールで12ポイントタイブレークシステム）で行います。
④ 初戦敗者のみｺﾝｿﾚｰｼｮﾝﾏｯﾁ（4ｹﾞｰﾑ先取、ﾉｰｱﾄﾞﾊﾞﾝﾃｰｼﾞ）を行います。
　但し、ｺﾝｿﾚｰｼｮﾝﾏｯﾁは時間の都合上最後まで行わない場合もありますのでご了承下さい。
⑤ 集合時間に出席を確認できない場合は棄権とみなします。
⑥ 進行が早い場合は、選手が揃っていれば試合を開始予定時刻より早めることがあります。
⑦ 12日（土）の試合が日没により終了しない場合は13日（日）に行います。
⑧ この大会についての問い合わせは、「今出」・「中村」（090-1747-4924）まで。

男　子　A（伊賀市運動公園）

10月13日（日）　集合時間　9:00

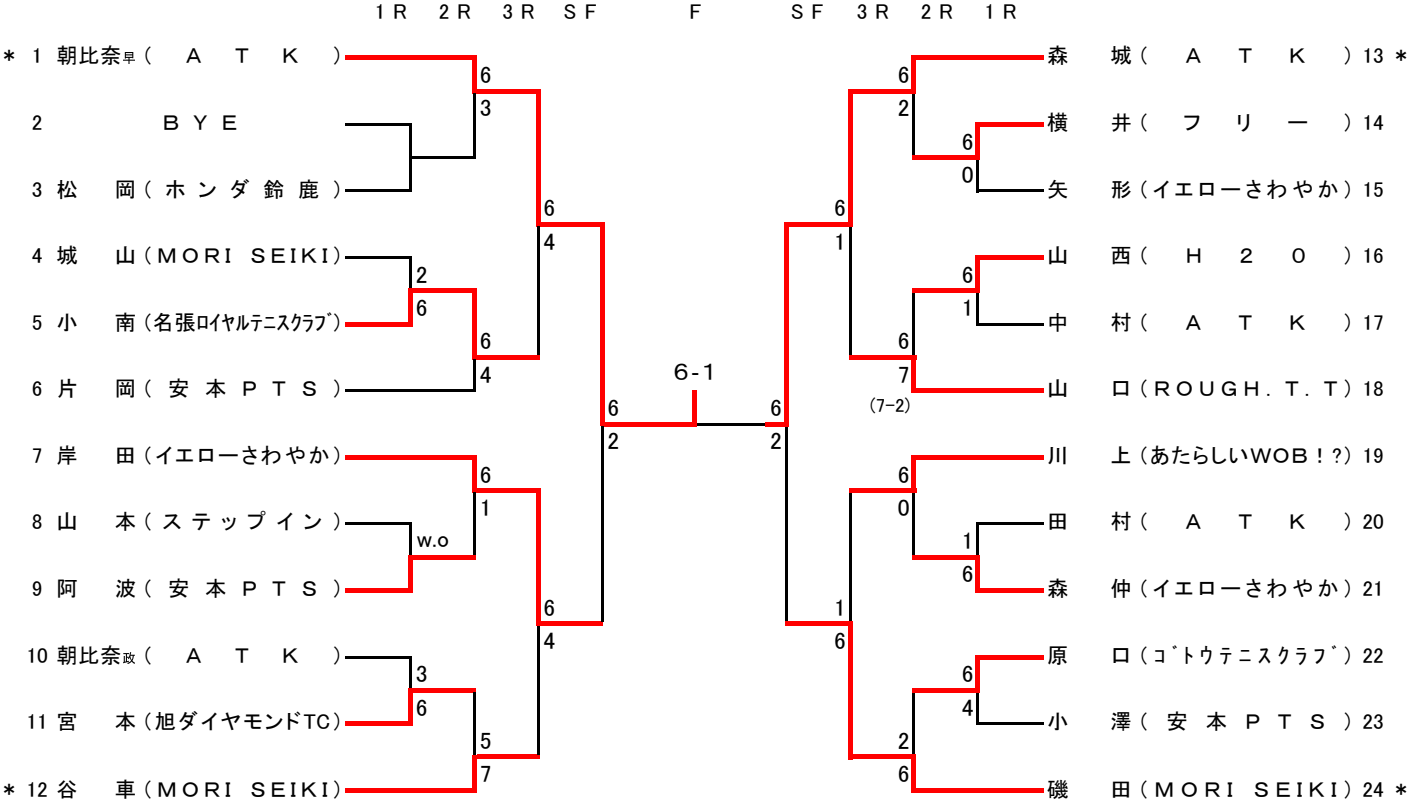

女　子　A（伊賀市運動公園）

10月13日（日）　集合時間　9:00

	上田（Team LAC）	長岡（伊賀TA）	矢形（イエローさわやか）	小西静（IFTC）	小西直（IFTC）	順位
上田		6-2	6-1	6-0	6-1	1
長岡	2-6		6-1	6-2	6-1	2
矢形	1-6	1-6		3-6	1-6	5
小西静	0-6	2-6	6-3		4-6	4
小西直	1-6	1-6	6-1	6-4		3

女　子　B　（伊賀市運動公園）

10月13日（日）　集合時間　9:00

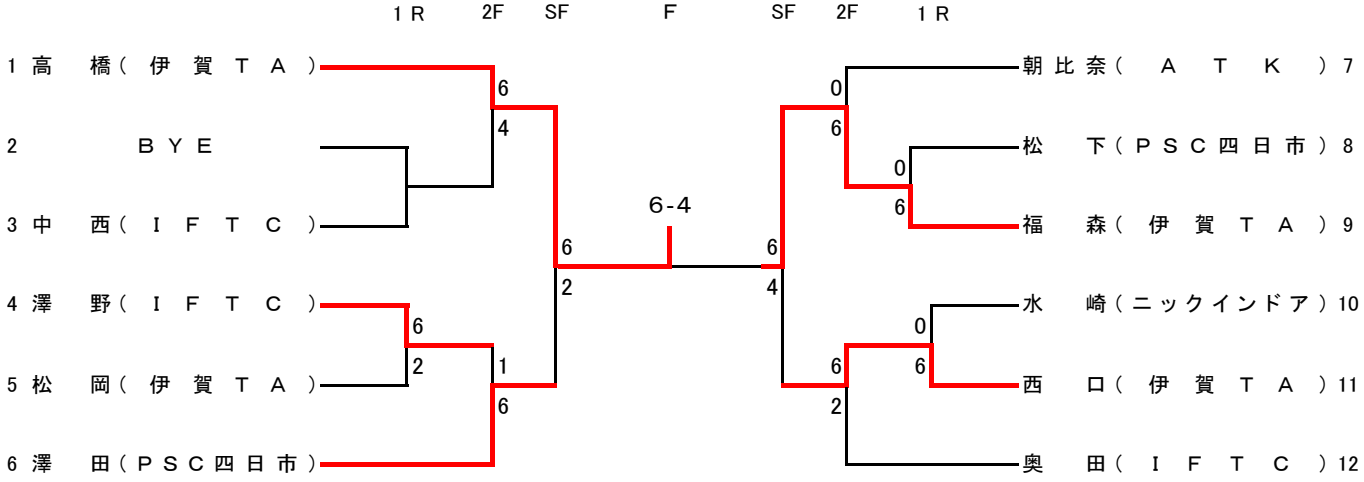

男 子 B （伊賀市運動公園）

10月12日(土) 集合時間 9:00

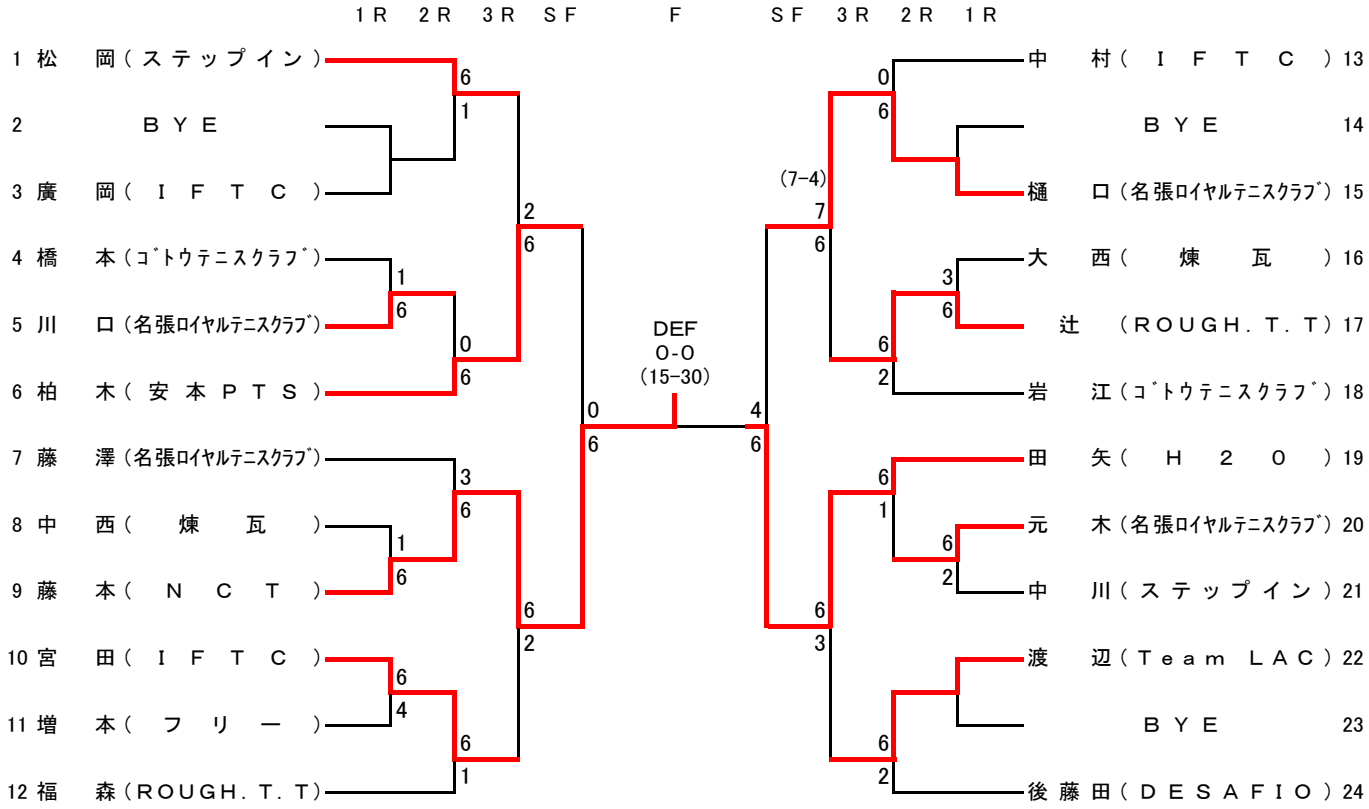

男 子 C （伊賀市運動公園）

10月12日(土) 集合時間 9:00

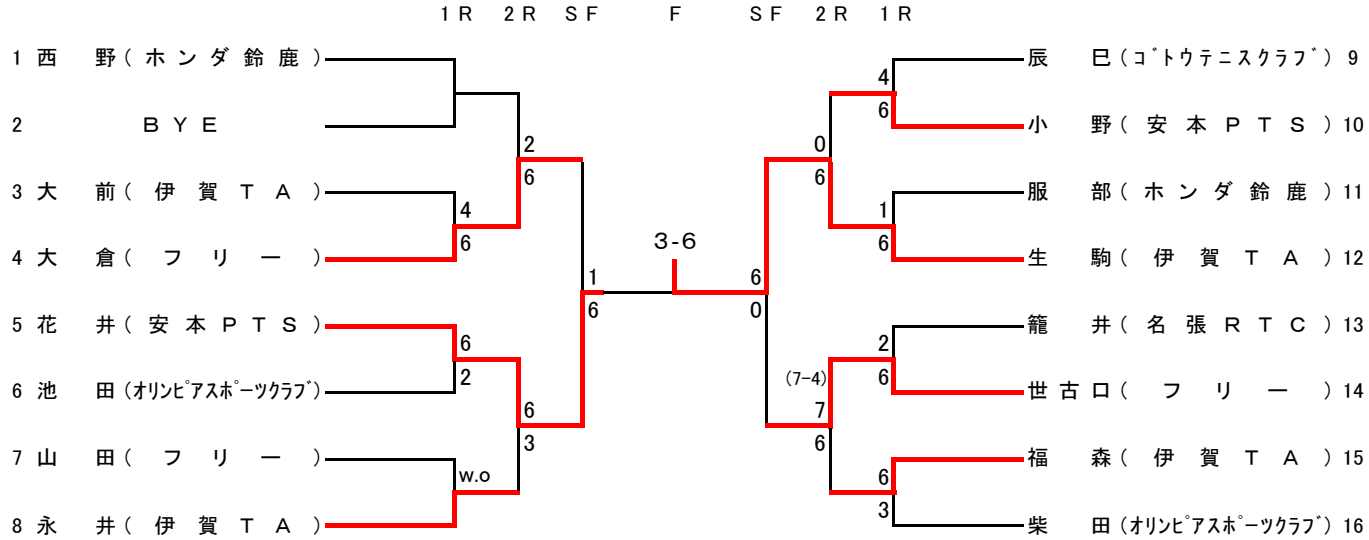

第8回伊賀市市長杯テニス大会

1．主催　伊賀市テニス協会
2．主管　行事委員会
3．レフェリー　岡 沢 秀 治
4．ｱｼｽﾀﾝﾄﾚﾌﾘｰ　今 出 恵 巳、中 村 優 毅
5．試合会場、日程　伊賀市　運動公園テニスコート　2013年11月16日（土）9:00～
6．使用球　ブリジストンXT-8
7．注意事項
① 天候不順の場合、試合の有無は各会場で決定します。
② 11月16日（土）に試合が実施できない場合には11月23日（土）に順延します。
③ 全試合１ｾｯﾄﾏｯﾁ（6ｹﾞｰﾑｵｰﾙで12ﾎﾟｲﾝﾄﾀｲﾌﾞﾚｰｸ方式）で行います。
④ 試合開始予定時刻に出席を確認できない場合は棄権とみなします。
⑤ 進行が早い場合は、選手が揃っていれば試合を開始予定時刻より早めることがあります。
⑥ 初戦敗者のペアーのみコンソレーションマッチを行います。
但し、都合により実施できない場合もありますのでご了承ください。
⑦ この大会についての問い合わせは、「今出　恵巳」（090‐1747‐4924）まで。

男子　（伊賀市 運動公園テニスコート）　集合時間　9：00

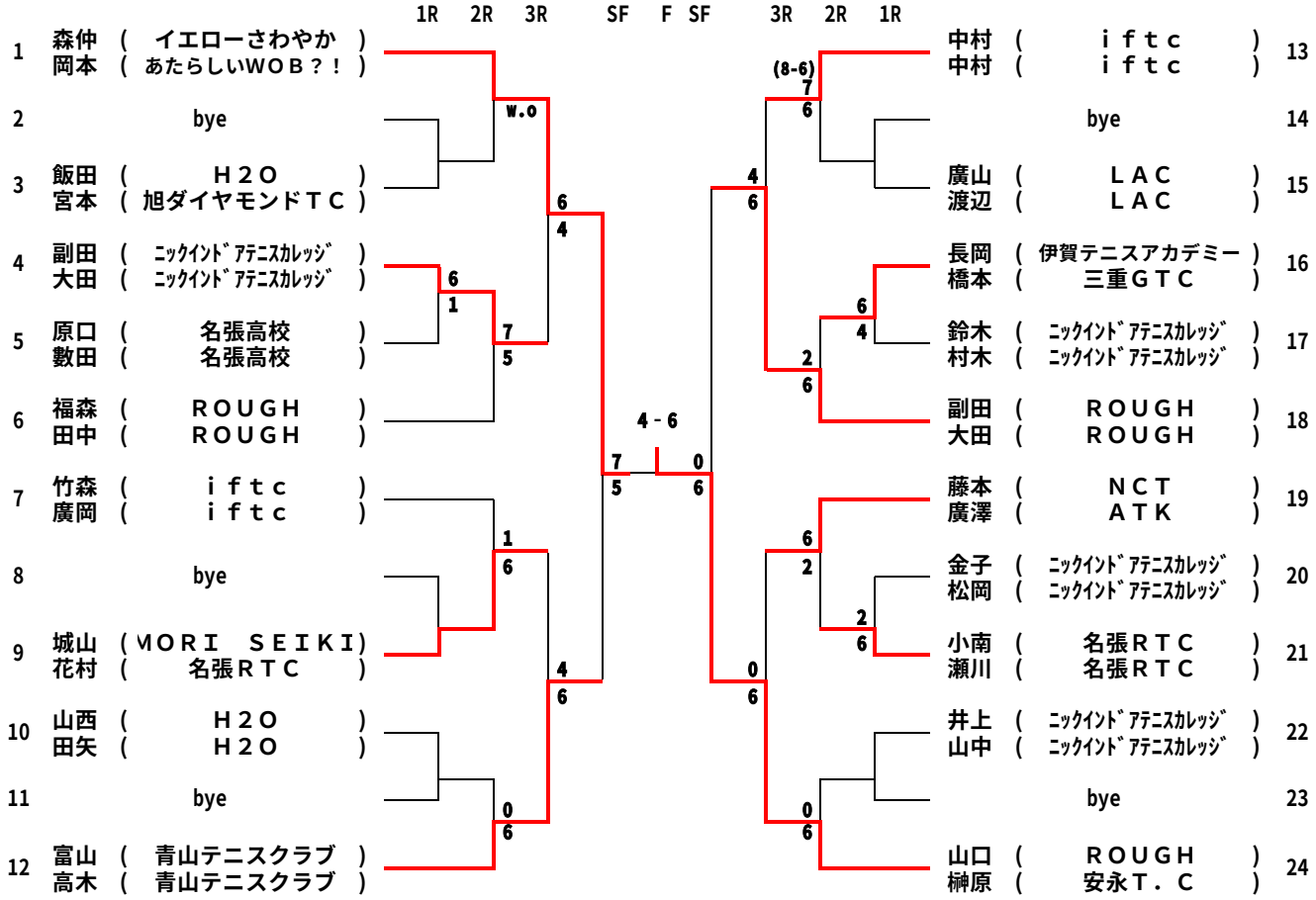

女子　（伊賀市 運動公園テニスコート）　集合時間　9：30

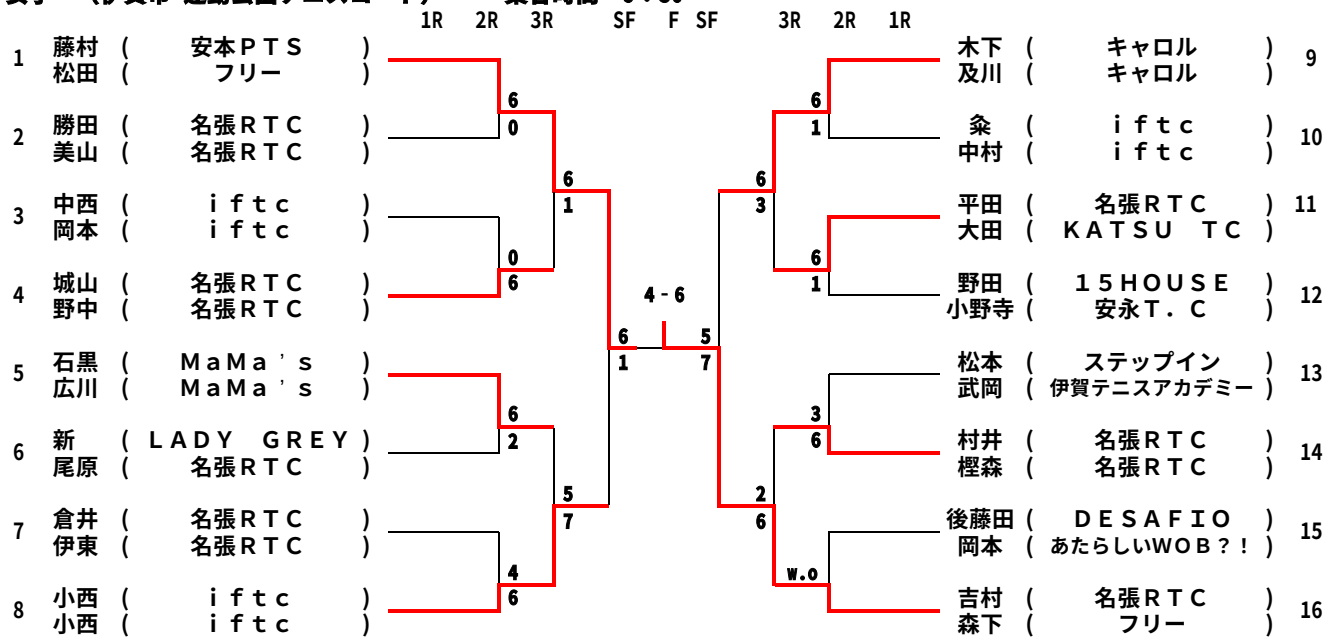

第３４回ウィンターカップテニス大会

１．主　　催　伊賀市テニス協会
２．主　　管　伊賀市テニス協会行事委員会
３．レ　フ　ェ　リ　ー　岡沢　秀治
４．アシスタントレフェリー　今出　恵巳　中村　優毅
５．試合会場および日程　伊賀市運動公園　（オムニコート）　12月14日（土）９：00～　男子Ｂ、Ｃ
　　12月15日（日）９：00～　男子Ａ、女子Ａ、Ｂ
６．使　　用　　球　ブリジストンXT-8
７．注　意　事　項
① 天候不順の場合、試合の有無は各会場で決定します。
② 14･15日に試合が雨のため実施できない場合には12月22日（日）に順延します。
　14日の試合（運動公園）が日没等で出来ない場合は15日に行う場合があります。
③ 全試合1セットマッチ（6ｹﾞｰﾑｵｰﾙで12ﾎﾟｲﾝﾄﾀｲﾌﾞﾚｰｸｼｽﾃﾑ）で行います。
④ 集合時間に出席が確認できない場合は棄権とみなします。
⑤ 試合進行が早い場合は、選手が揃っていれば試合を早めることがあります。
⑥ この大会についての問い合わせは、「今出」（090-1747-4924）まで。

男　子　Ａ　(伊賀市運動公園)

（ 12月15日(日) 集合時間　9:00 ）

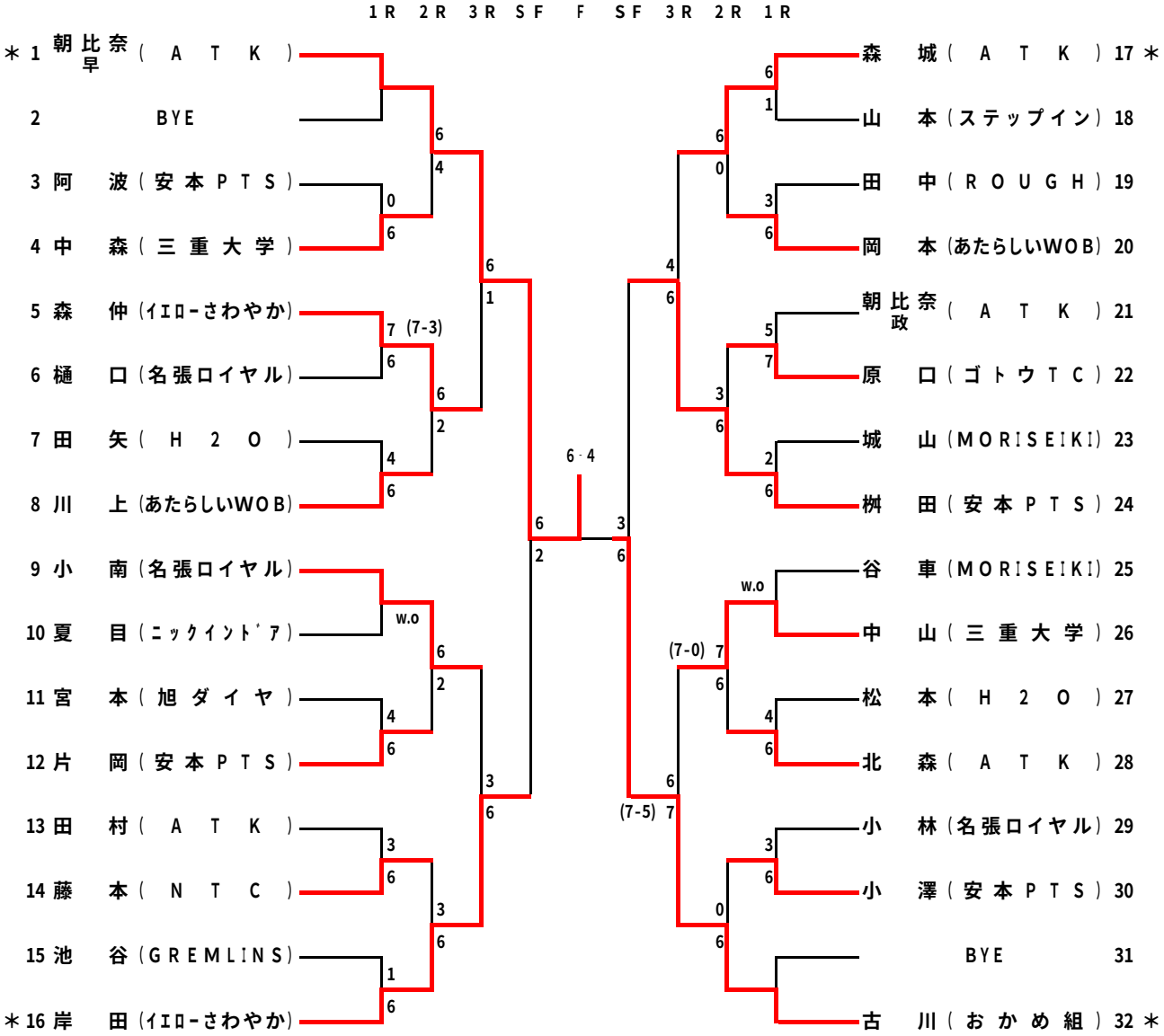

女 子 A （伊賀市運動公園）

（ 12月15日(日) 集合時間 10:00 ）

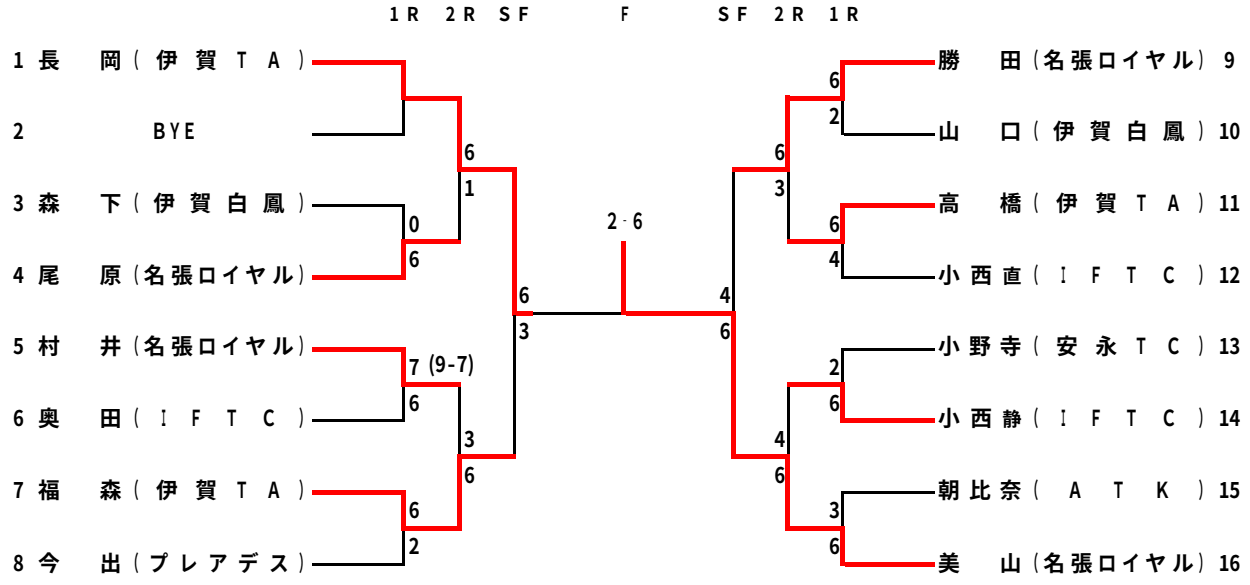

女 子 B （伊賀市運動公園）

（ 12月15日(日) 集合時間 11:00 ）

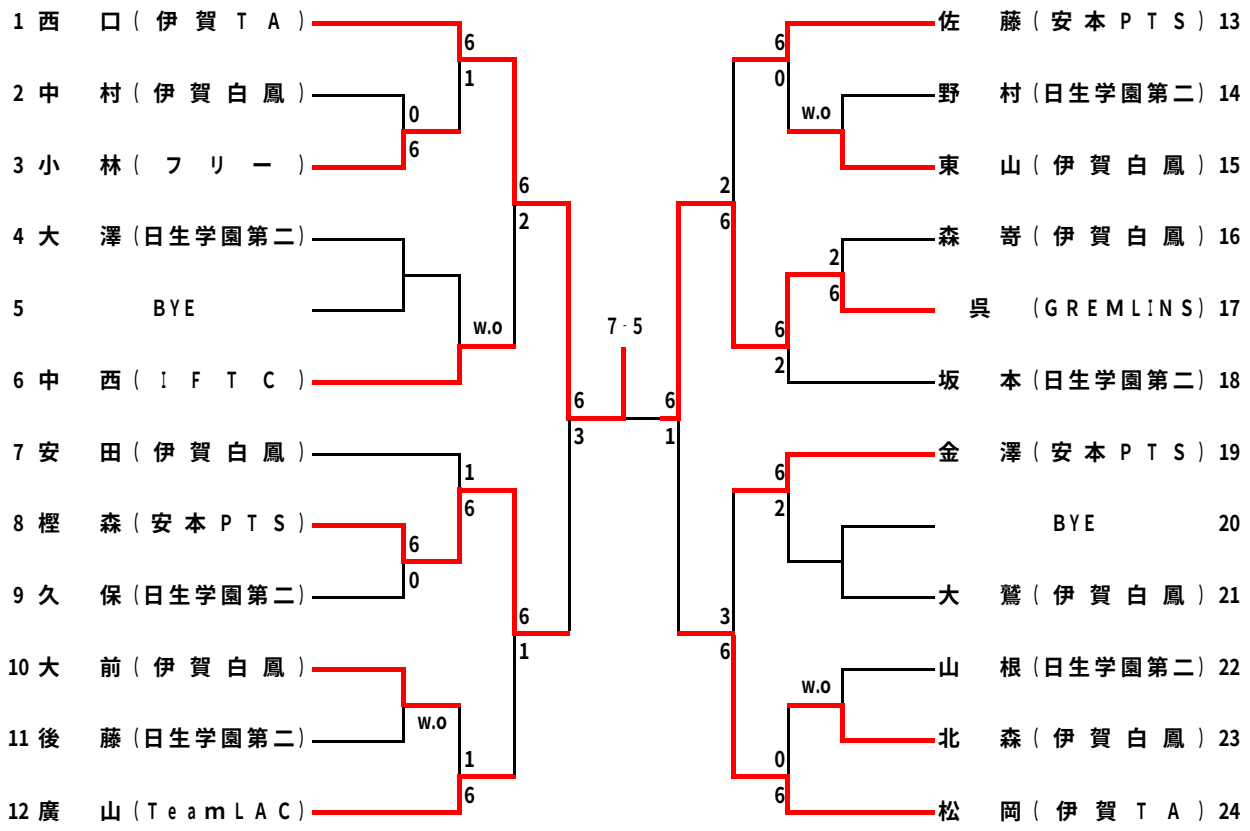

男 子 B (伊賀市運動公園)

(12月14日(土) 集合時間 9:00)

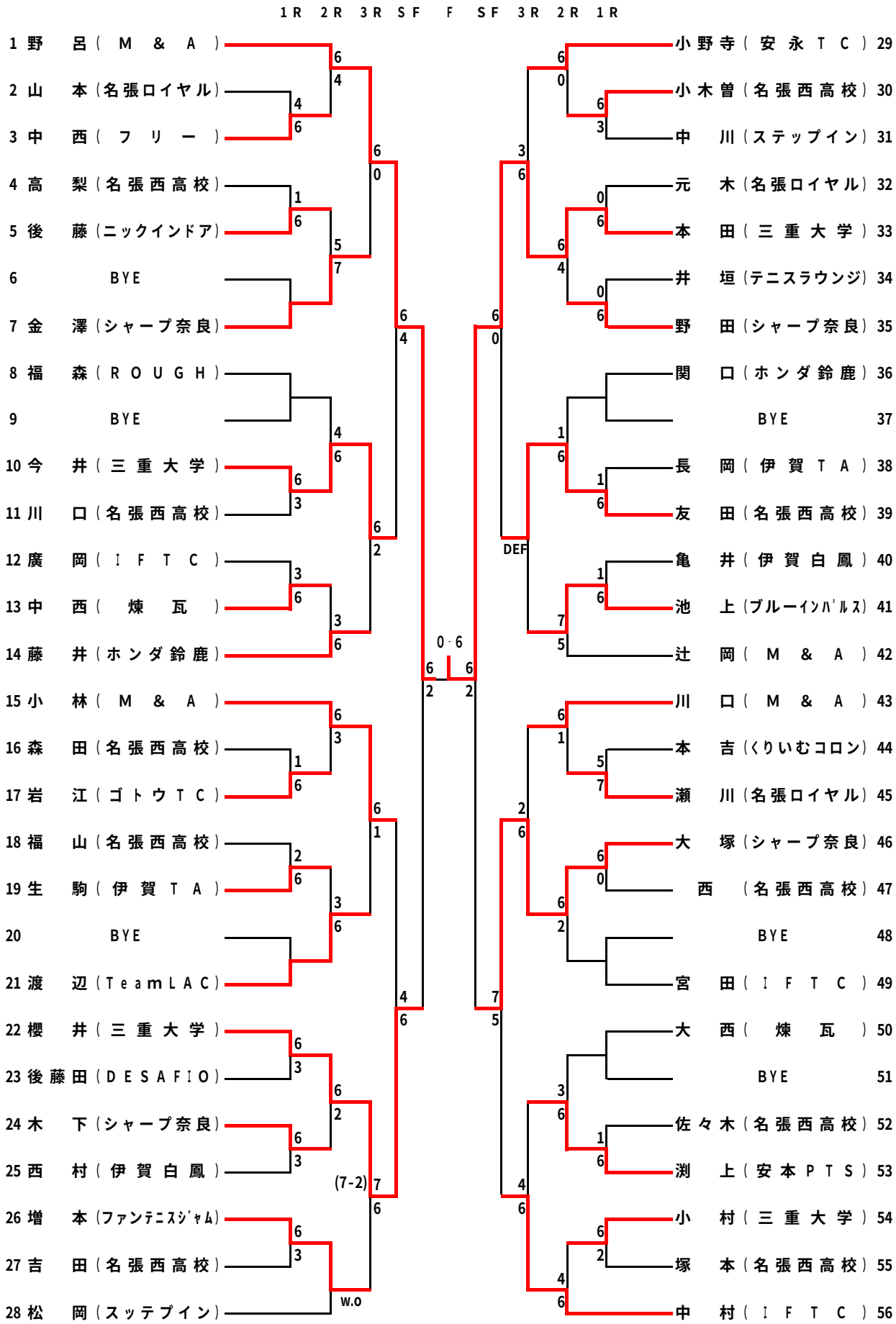

男 子 C （伊賀市運動公園）

（ 12月14日(土) 集合時間 11:00 ）

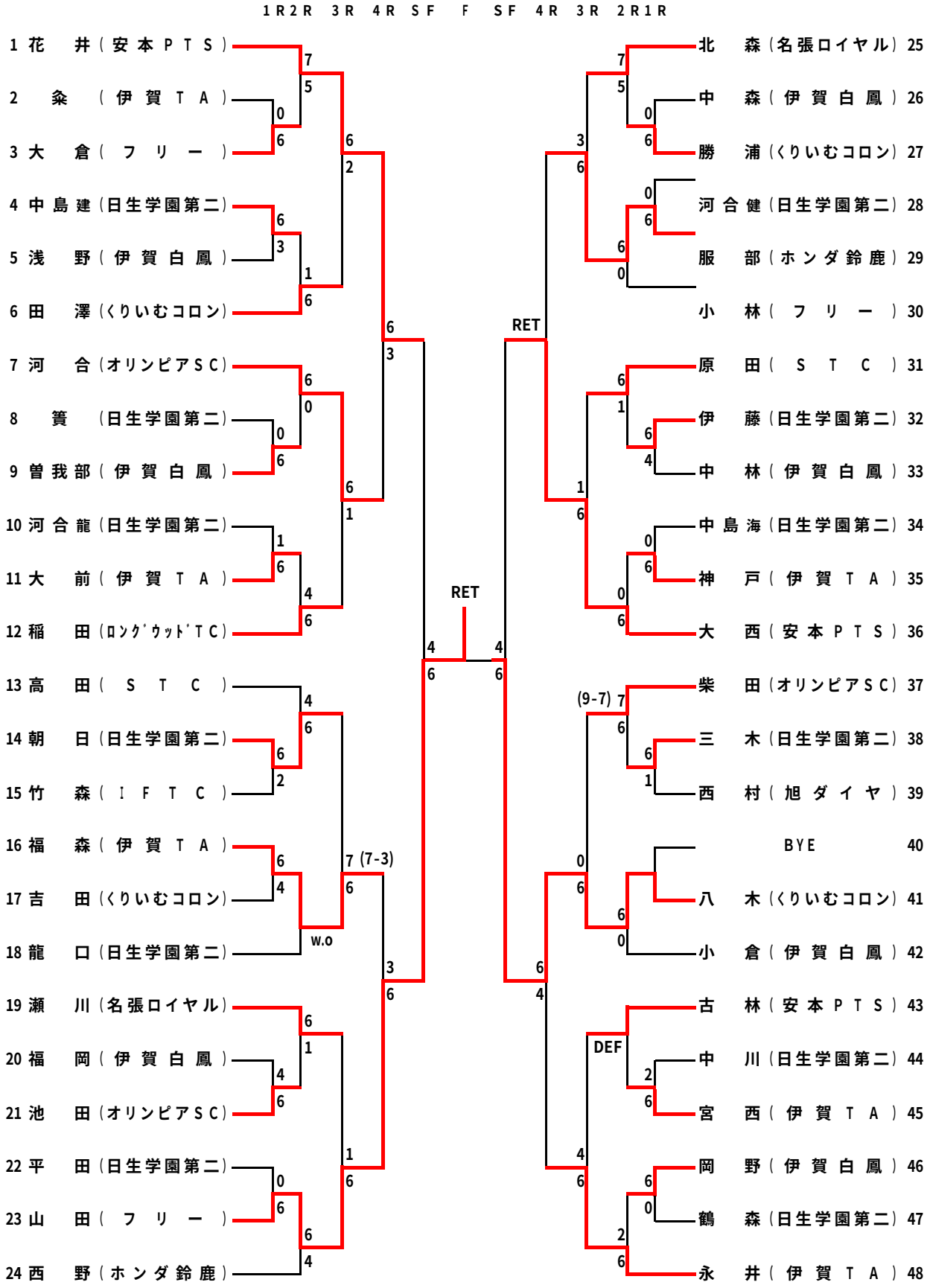

第34回伊賀市ｸﾗﾌﾞ対抗テニス大会

1　主催　　伊賀市テニス協会
2　主管　　伊賀市テニス協会行事委員会
3　レフリー　　岡沢　秀治
4　ｱｼｽﾀﾝﾄﾚﾌﾘｰ　　今出　恵巳　・　中村　優毅
5　会場・日程　　平成25年4月20日（日）　男子・女子（運動公園テニスコート）　予備日　4月27日（日）
6　使用球　　ブリジストン　XT-8
7　注意事項　①　天候不順の場合、試合の有無は各会場で行います。
②　上記日程に試合が実施できない場合には4月27日（日）に順延します。
③　試合は、男子D1・D2・S、女子D1・D2・D3の順で試合を行い、2勝した時点で勝ちとなります。
すべて1ｾｯﾄﾏｯﾁ（6ｵｰﾙで12ﾎﾟｲﾝﾄﾀｲﾌﾞﾚｲｸ方式）で行います。
（初戦のみ勝敗が決まっても全試合行います。2戦以降は2ﾎﾟｲﾝﾄ打ち切りです。）
④　初戦敗者のﾁｰﾑは敗者戦（1試合のみ）を行います。（4ｹﾞｰﾑ先取ﾉｰｱﾄﾞﾊﾞﾝﾃｰｼﾞ、ﾎﾟｲﾝﾄ打ち切り）
⑤　集合時間に最低5名の出席が確認できない場合は棄権とみなします。
⑥　進行が早い場合は、選手が揃っていれば試合を開始予定時刻より早めることがあります。
⑦　メンバー変更は集合時間までに大会の受付まで変更届用紙を提出してください。
但し、変更は2名までとします。
⑧　この大会についての問い合わせは、「中村」（050-3633-0525）まで。

男　子　4月20日（運動公園）

集合時間　（ 9:00 ）

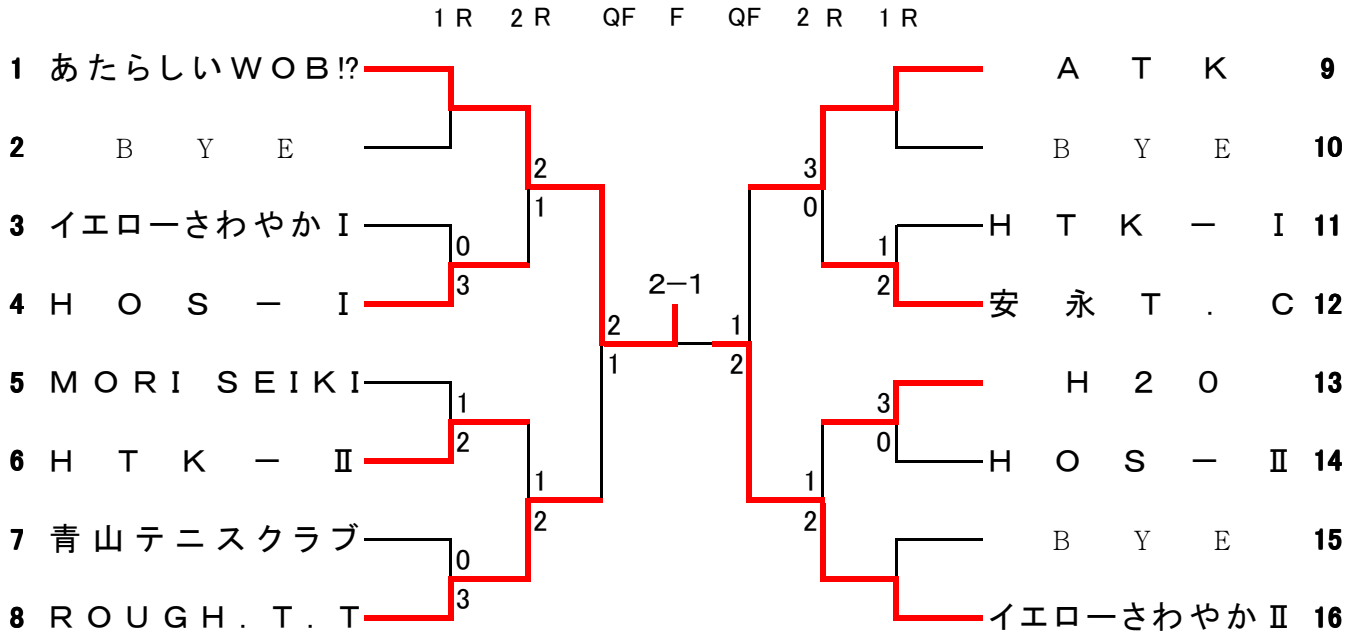

女　子　4月20日（運動公園）

集合時間　（ 10:00 ）

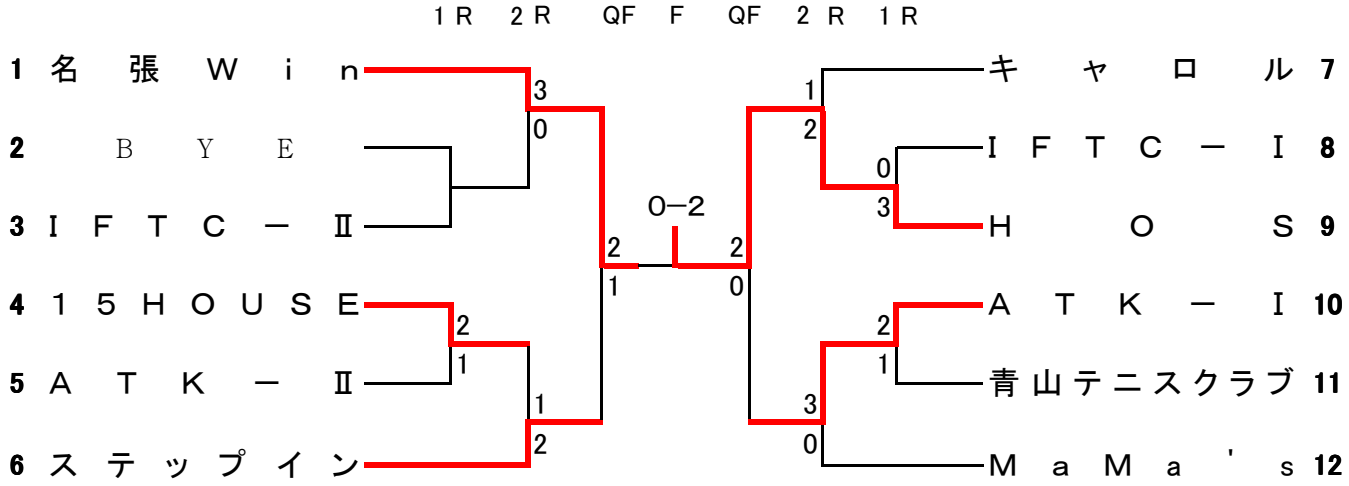

男子出場チーム

MORI SEIKI	
1	藤澤　和也
2	南　克茂
3	神山　亘央
4	城山　誠
5	長谷川　裕也
6	長末　秀樹
7	柴田　誠

あたらしいWOB!?	
1	古川　正規
2	山本　雄太
3	岡本　裕貴
4	今井　智昭
5	伊藤　直樹
6	川上　浩貴

HTK-Ⅰ	
1	松田　陽介
2	白木　隆弘
3	山本　浩二
4	大山　聡
5	上田　考浩

HTK-Ⅱ	
1	東構　高夫
2	宮田　幸尋
3	新保　祐
4	中川　雄介
5	前里　朝康
6	多田　章三

青山テニスクラブ	
1	廣山　幸一
2	廣瀬　潔
3	永澤　勝幸
4	藤井　繁光
5	久保　正志
6	大村　康裕
7	渡辺　清

ROUGH．T．T	
1	福森　陽一
2	小野　修
3	小澤　一夫
4	田中　浩二
5	辻　宗則
6	山口　隼人
7	松岡　正人

イエローさわやか-Ⅰ	
1	谷口　和男
2	高武　哲平
3	水野　雄介
4	中川　孝明
5	小西　康成

イエローさわやか-Ⅱ	
1	加藤　悠馬
2	鶴見　秀
3	磯田　勇
4	森仲　貞博
5	森松　比呂志
6	岸田　尚二

H２０	
1	松本　陽
2	田矢　浩之
3	山西　佑治
4	飯田　野歩人
5	勝島　大葵
6	宮本　裕貴

安永T.C	
1	奥家　敦司
2	松田　光弘
3	吉田　晴彦
4	小野寺　和典
5	長迫　建憲
6	勝島　一雄
7	山川　哲雄

HOS-Ⅰ	
1	小堤　正人
2	八木　零
3	八木　翔
4	宇城　仁徳
5	広川　博九

HOS-Ⅱ	
1	富山　勇
2	山口　雅博
3	美間　良文
4	有村　諭志
5	高木　鐘一

ATK	
1	朝比奈　政晴
2	廣澤　昌昭
3	朝比奈　早瀬
4	森城　友弥
5	藤森　孝一
6	中村　優毅
7	久保　智昭

女子出場チーム

名張Ｗｉｎ	
1	吉良　みかげ
2	宮田　法子
3	山木　富美子
4	丸山　裕子
5	山田　靖子
6	吉村　地加

キャロル	
1	水野　陽子
2	常盤　悦子
3	西島　美由紀
4	宇城　久美子
5	木下　典子
6	及川　移司子
7	元吉　正子

ＡＴＫ-Ⅰ	
1	後藤　智子
2	西中　清美
3	今出　恵巳
4	朝比奈　久美
5	森井　麻衣
6	木平　真梨奈

ＡＴＫ-Ⅱ	
1	高橋　孝子
2	朝比奈　恵津子
3	林　美代
4	山本　恭子
5	柏森　佐代子
6	藤森　智子

ＨＯＳ	
1	美間　くみ恵
2	後藤　美紀
3	新井　陽子
4	伊丹　小百合
5	阿倍　萌
6	川口　ゆり

ステップイン	
1	岡沢　智也子
2	森本　美幸
3	中林　千春
4	山下　稔枝
5	駒江　尚美
6	向　正江

１５ＨＯＵＳＥ	
1	城戸　利子
2	増田　志ず枝
3	川上　まり子
4	吉藤　小百合
5	小野寺　千代子
6	野田　敦子

青山テニスクラブ	
1	箱林　美智子
2	中尾　由美
3	三島　明美
4	小野寺　かよ子
5	廣山　美千代
6	伊東　裕美
7	藤室　美代

MaMa's	
1	福森　喜久子
2	石黒　華江
3	山根　一美
4	辰巳　聡子
5	広川　喜代
6	城戸　弘子
7	小野　幸子

ＩＦＴＣ-Ⅰ	
1	小西　直美
2	小西　静夏
3	奥田　昭子
4	中西　康子
5	粂　久代

ＩＦＴＣ-Ⅱ	
1	尾原　ひとみ
2	福井　康子
3	川谷　ともよ
4	南　淑子
5	中村　幸江

第39回伊賀市テニス選手権大会

1．主　　催　伊賀市テニス協会
2．主　　管　伊賀市テニス協会行事委員会
3．レ　フ　ェ　リ　ー　岡沢　秀治
4．アシスタントレフェリー　今出　恵巳　中村　優毅
5．試合会場および日程　伊賀市運動公園　（砂入り人工芝）　5月4日（日）　男子・女子
6．使　用　球　ブリジストンXT-8
7．注　意　事　項
① 天候不順の場合、試合の有無は各会場で決定します。
② 5月4日に試合が実施できない場合には5月5日（祝）に順延します。
③ 全試合1ｾｯﾄﾏｯﾁ（6-6で12ﾎﾟｲﾝﾄﾀｲﾌﾞﾚｰｸｼｽﾃﾑ）で行います。
④ 初戦敗者のみｺﾝｿﾚｰｼｮﾝﾏｯﾁ（4ｹﾞｰﾑ先取、ﾉｰｱﾄﾞﾊﾞﾝﾃｰｼﾞ）を行います。
但し、ｺﾝｿﾚｰｼｮﾝﾏｯﾁは時間の都合上最後まで行わない場合もありますのでご了承下さい。
⑤ 集合時間に出席が確認できない場合は棄権とみなします。
⑥ 試合進行が早い場合は、選手が揃っていれば試合を早めることがありますのでご了承ください。
⑦ この大会についての問い合わせは、「中村」（050-3633-0525）まで。

男　子（運動公園）

（集合時間　1R 9:00　2R 10:00）

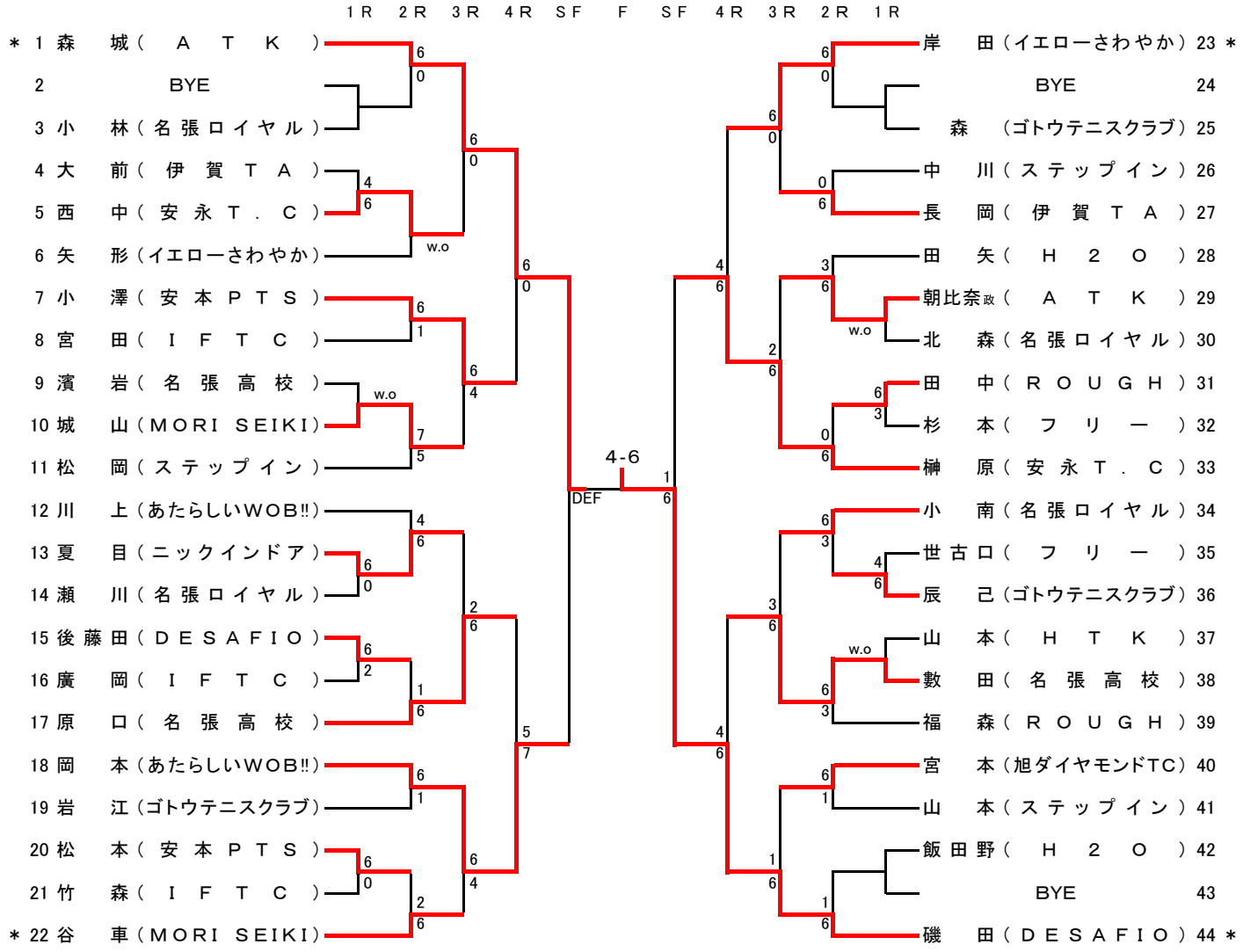

女　子（運動公園）

（集合時間　9:00）

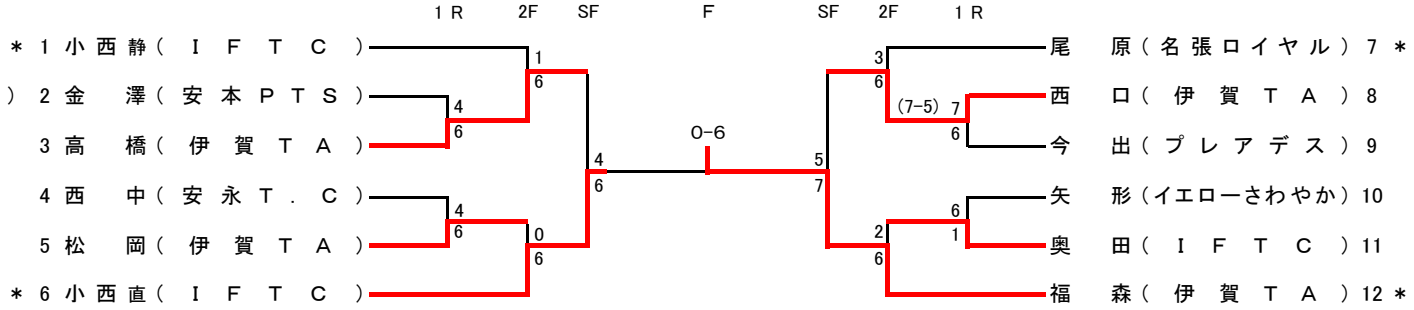

第34回IDCサマーチャレンジ大会

- 主　　催　　伊賀市テニス協会
- 主　　管　　行事委員会
- レ　フ　ェ　リ　ー　　岡沢　秀治
- アシスタントレフェリー　　今出　恵巳　・中村　優毅
- 試合会場・日程　　伊賀市運動公園　　全クラス　　平成26年7月20日(日)
- 使　　用　　球　　ブリジストンXT-8
- 注　意　事　項
  - ①　天候不順の場合、試合の有無は各会場で決定します。
  - ②　雨天順延の場合、7月27日(日)に行います。
  - ③　全クラス、1セットマッチ(6－6タイブレークマッチシステム)で行います。
  - ④　集合時刻に出席が確認できない場合は棄権とみなします。
  - ⑤　進行が早い場合は、選手が揃っていれば試合を時刻より早めることがあります。
  - ⑥　試合当日、猛暑日が予想されます。熱中症には十分ご注意下さい。
    また、体調、水分補給等の自己管理をお願いします。
  - ⑦　この大会についての問い合わせは、「中村」(050-3633-0525)まで。

男子　A

集合時間　12:00

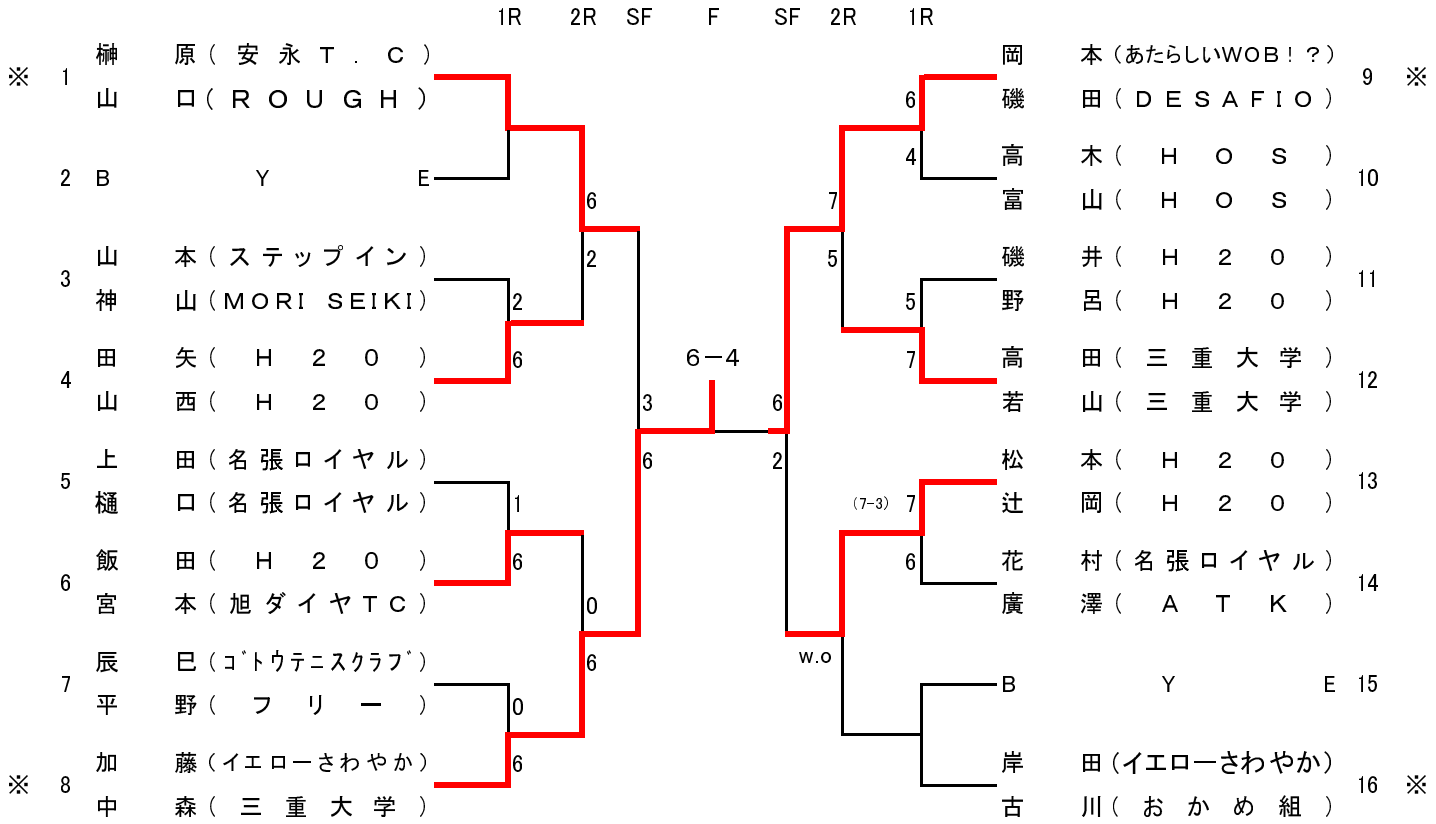

男子 B

集合時間　11:00

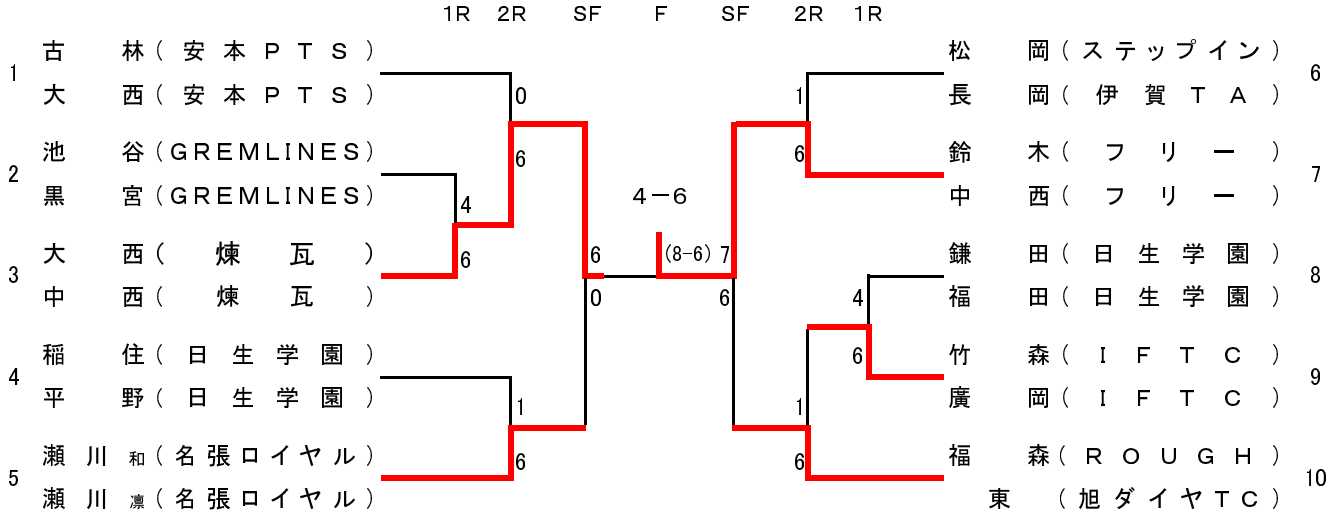

男子C

集合時間　11:00

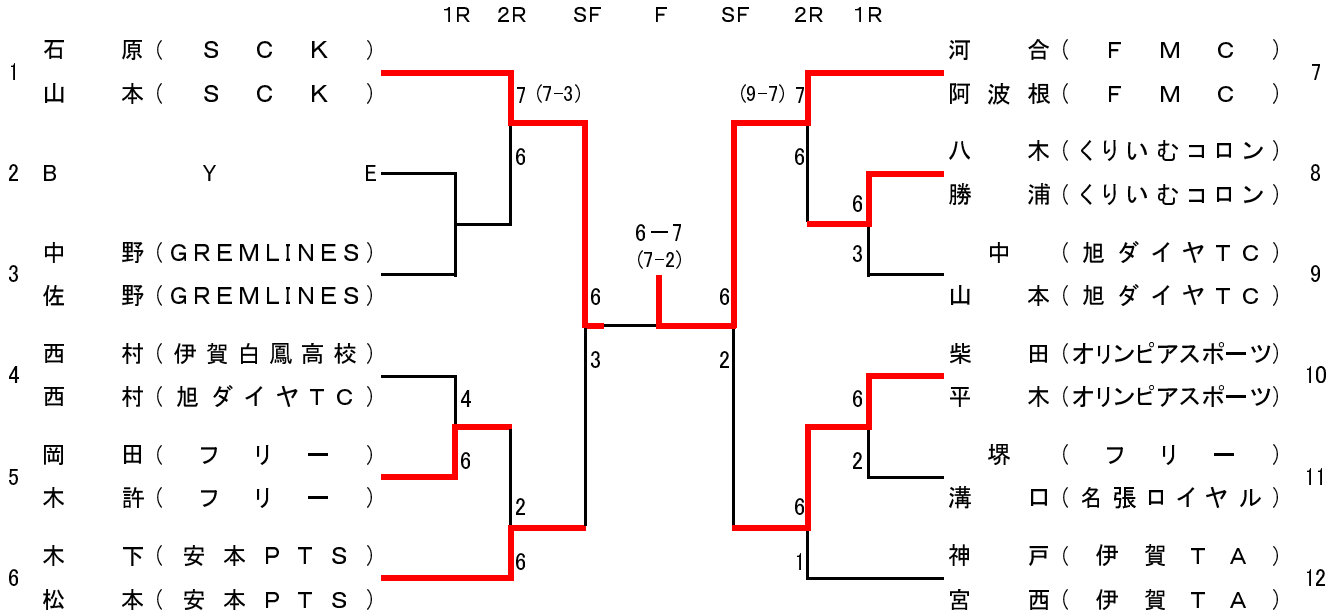

女子 A

集合時間　9:00

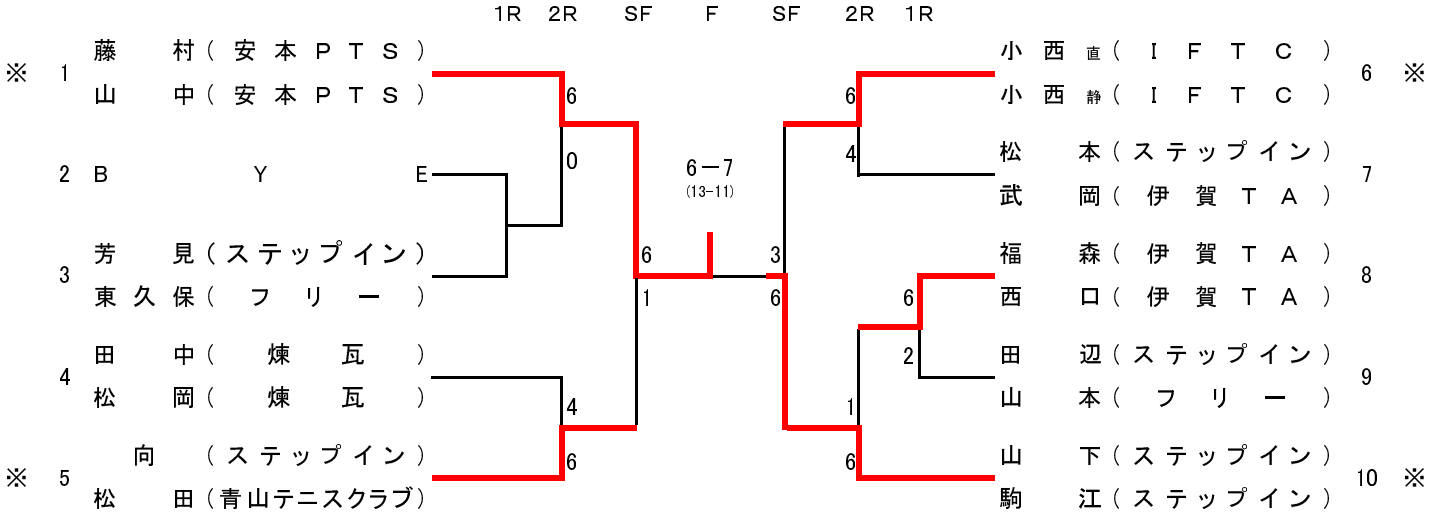

女子 B

集合時間　9:00

	小野寺(安永TC) 野田(15HOUSE)	中野・吉藤 (名張ロイヤル)	中西・岡本 (IFTC)	尾原・新 (名張ロイヤル)	丸山・御子 (煉瓦)	結 果
小野寺(安永TC) 野田(15HOUSE)		6−2	6−1	6−2	5−6	1
中野・吉藤 (名張ロイヤル)	2−6		4−6	4−6	0−6	5
中西・岡本 (IFTC)	1−6	6−4		4−6	5−6	4
尾原・新 (名張ロイヤル)	2−6	6−4	6−4		6−5	3
丸山・御子 (煉瓦)	6−5	6−0	6−5	5−6		2

女子 C

集合時間　9:00

	池田・竹中 (日生学園)	松井・藪井 (日生学園)	松田(KATSUTC) 川出(鈴鹿TA)
池田・竹中 (日生学園)		6−3	6−0
松井・藪井 (日生学園)	3−6		0−6
松田(KATSUTC) 川出(鈴鹿TA)	0−6	6−0	

	久米・岡本 (日生学園)	小野田・勝村 (日生学園)	斉田・南部 (オリンピアスポーツ)
久米・岡本 (日生学園)		6−4	0−6
小野田・勝村 (日生学園)	4−6		0−6
斉田・南部 (オリンピアスポーツ)	6−0	6−0	

池田・竹中(日生学園)	3
斉田・南部(オリンピアスポーツ)	6

第34回伊賀オープンテニス選手権大会

1．主　　催　伊賀市テニス協会・名張市テニス協会
2．主　　管　伊賀市テニス協会行事委員会
3．レ　フ　ェ　リ　ー　岡沢秀治
4．アシスタントレフェリー　今出恵巳・中村優毅
5．試合会場および日程　伊賀市運動公園　9月27日（土）9：00～　男子Ｂ、男子Ｃ
　　伊賀市運動公園　9月28日（日）9：00～　男子Ａ、女子Ａ、女子Ｂ、女子Ｃ
6．使　　用　　球　ブリジストンXT-8
7．注　意　事　項
① 天候不順の場合、試合の有無は各会場で決定します。
② 天候により上記日程に試合が実施できない場合には10月11日（土）または13日（祝）に順延します。
③ 全試合１セットマッチ（6ゲームオールで12ポイントタイブレークシステム）で行います。
④ 初戦敗者のみｺﾝｿﾚｰｼｮﾝﾏｯﾁ（4ｹﾞｰﾑ先取、ﾉｰｱﾄﾞﾊﾞﾝﾃｰｼﾞ）を行います。但し、女子Ａ・Ｃのみ行いません。
但し、ｺﾝｿﾚｰｼｮﾝﾏｯﾁは時間の都合上最後まで行わない場合もありますのでご了承下さい。
⑤ 集合時間に出席を確認できない場合は棄権とみなします。
⑥ 進行が早い場合は、選手が揃っていれば試合を開始予定時刻より早めることがあります。
⑦ 27日（土）の試合が日没により終了しない場合は28日（日）に行います。
⑧ この大会についての問い合わせは、「今出」・「中村」（０５０－３６３３－０５２５）まで。

男　子　A（伊賀市運動公園）

9月28日（日）　集合時間　9:00

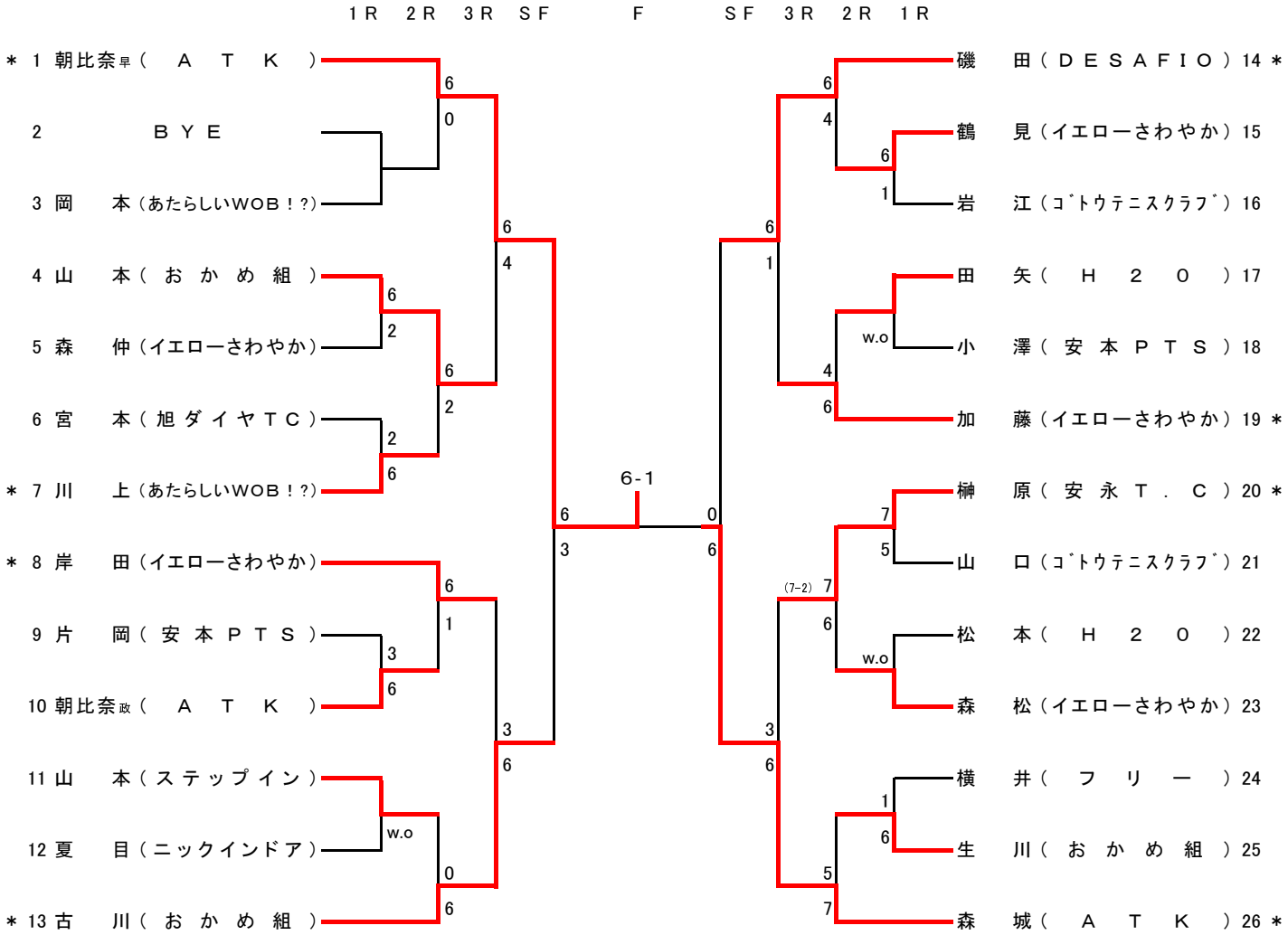

女　子　A（伊賀市運動公園）

9月28日（日）　集合時間　10:00

	小野寺（安永T.C）	福森（伊賀TA）	西口（伊賀TA）	今出（プレアデス）	勝敗	順位
小野寺（安永T.C）		0-6	2-6	6-1	1-2	3
福森（伊賀TA）	6-0		6-4	6-4	3-0	1
西口（伊賀TA）	6-2	4-6		6-4	2-1	2
今出（プレアデス）	1-6	4-6	4-6		0-3	4

女　子　B　（伊賀市運動公園）

9月28日（日）　集合時間　9:00

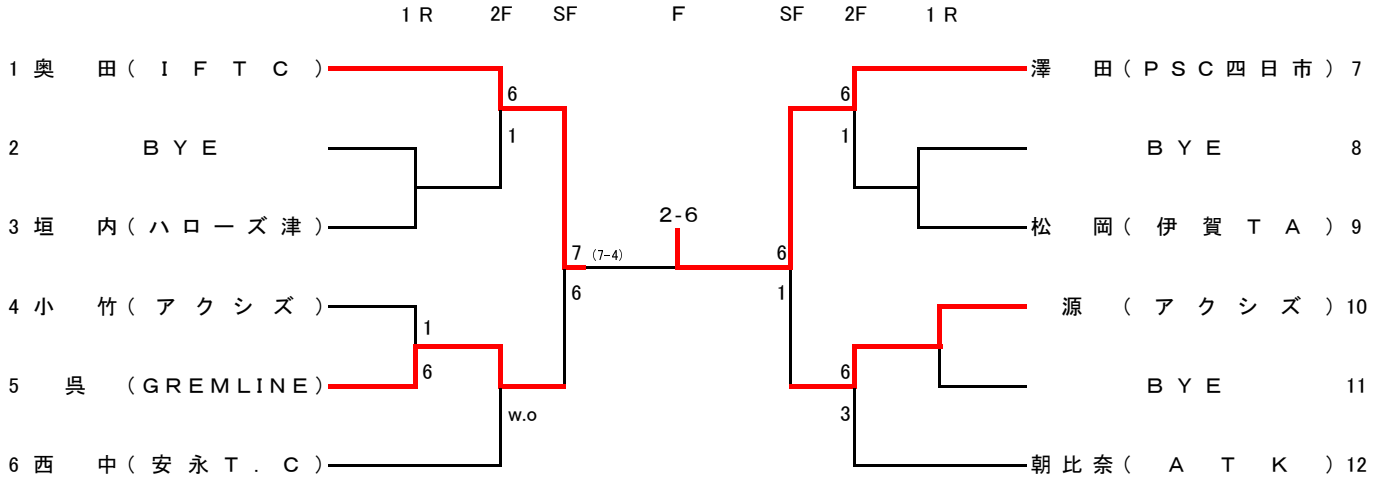

女　子　C（伊賀市運動公園）

9月28日（日）　集合時間　9:00

	天野（安本PTS）	松下（PSC四日市）	小野寺（アクシズ）	勝敗	順位
天野（安本PTS）		6-3	6-1	2-0	1
松下（PSC四日市）	3-6		6-7（6−8）	0-2	3
小野寺（アクシズ）	1-6	7-6（8−6）		1-1	2

男　子　B　（伊賀市運動公園）

9月27日（土）　集合時間　9:00

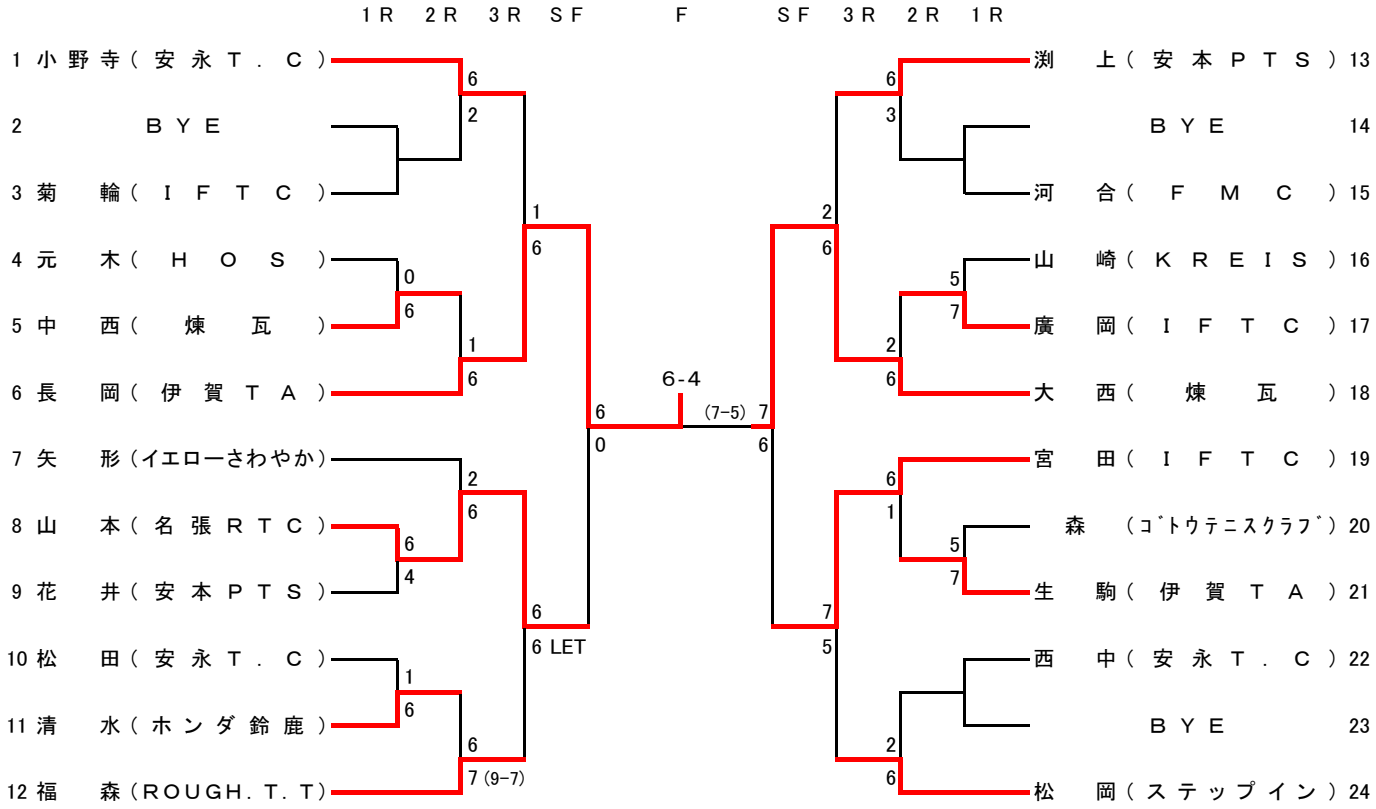

男　子　C　（伊賀市運動公園）

9月27日（土）　集合時間　9:00

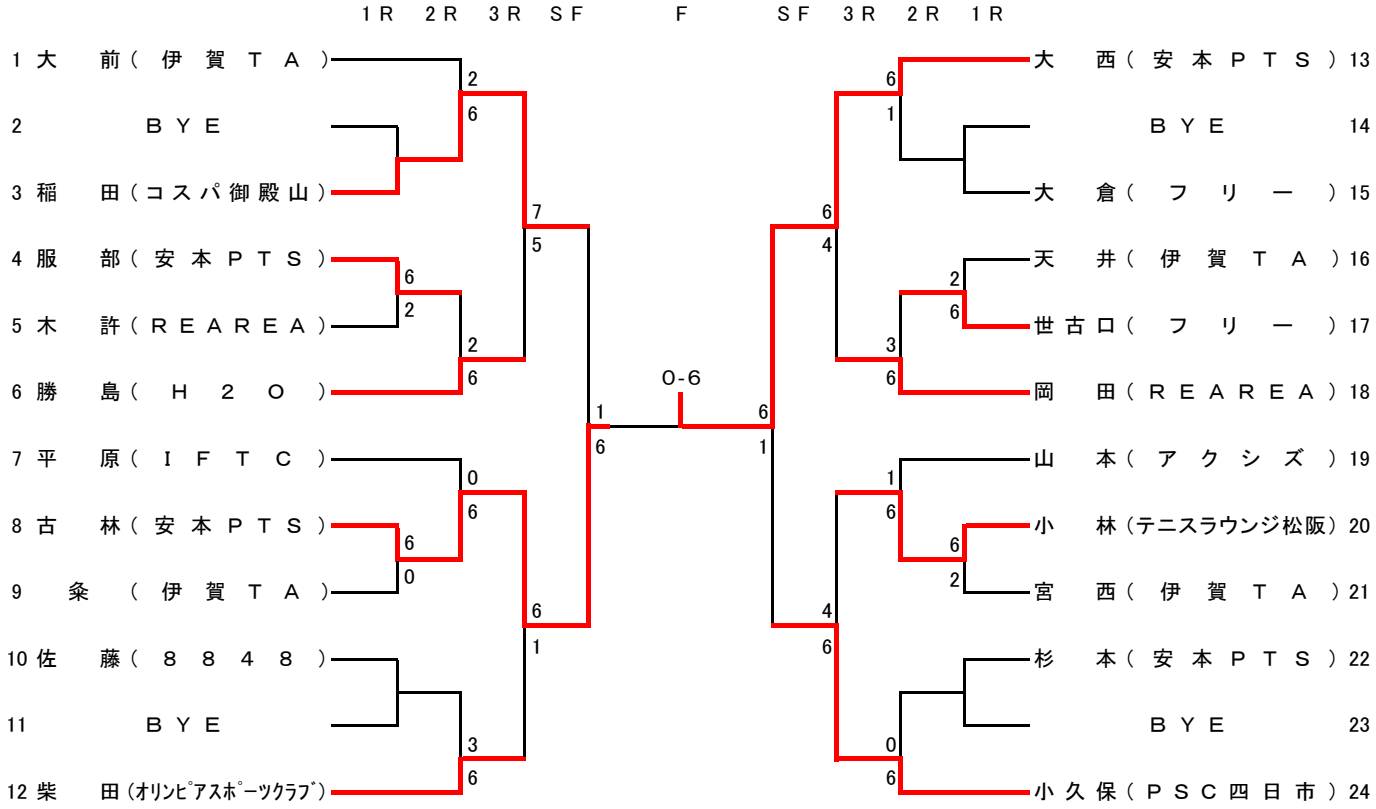

第９回伊賀市市長杯テニス大会

１．主催	伊賀市テニス協会
２．主管	行事委員会
３．ディレクター	森 野 真 治
４．レフェリー	岡 沢 秀 治
５．アシスタントレフェリー	今 出 恵 巳、中 村 優 毅
６．試合会場、日程	伊賀市　運動公園テニスコート　　2014年10月26日（日）9:00～
７．使用球	ブリジストンXT-8
８．注意事項	①　天候不順の場合、試合の有無は各会場で決定します。
	②　10月26日（日）に試合が実施できない場合には11月1日（土）に順延します。
	③　全試合１ｾｯﾄﾏｯﾁ（6ｹﾞｰﾑｵｰﾙで12ﾎﾟｲﾝﾄﾀｲﾌﾞﾚｰｸ方式）で行います。
	④　試合開始予定時刻に出席を確認できない場合は棄権とみなします。
	⑤　進行が早い場合は、選手が揃っていれば試合を開始予定時刻より早めることがあります。
	⑥　初戦敗者のペアーのみコンソレーションマッチを行います。
	但し、都合により実施できない場合もありますのでご了承ください。
	⑦　この大会についての問い合わせは、「中村」（０５０－３６３３－０５２５）まで。

男子　（伊賀市 運動公園テニスコート）　　集合時間　9：00

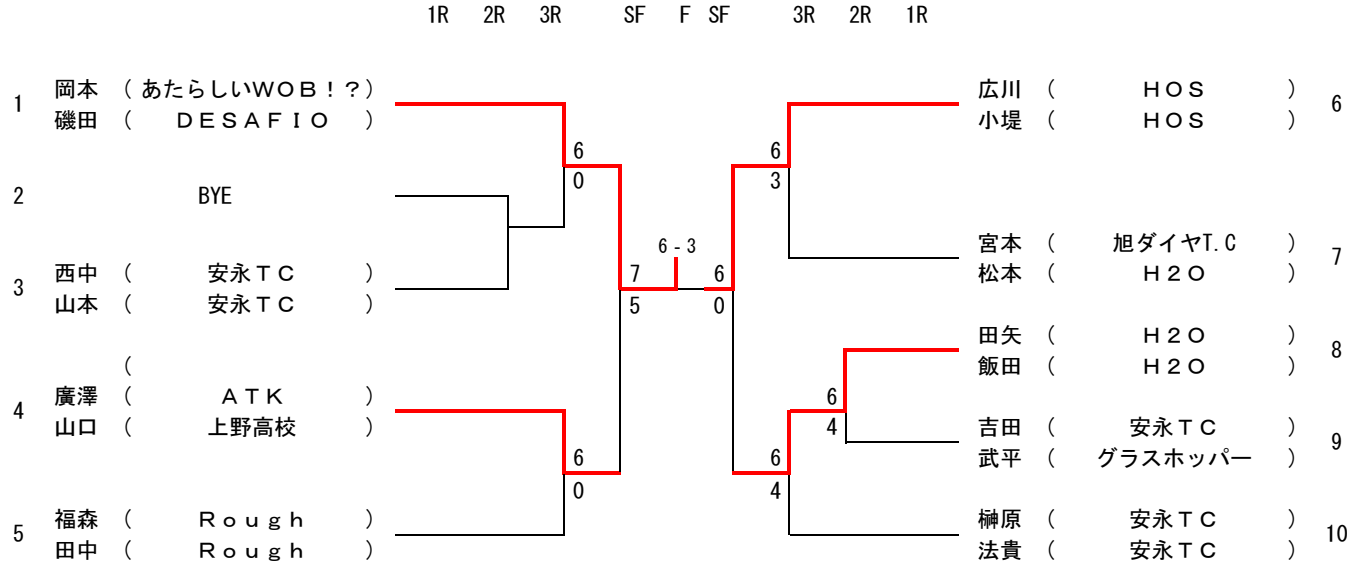

女子　（伊賀市 運動公園テニスコート）　　集合時間　9：00

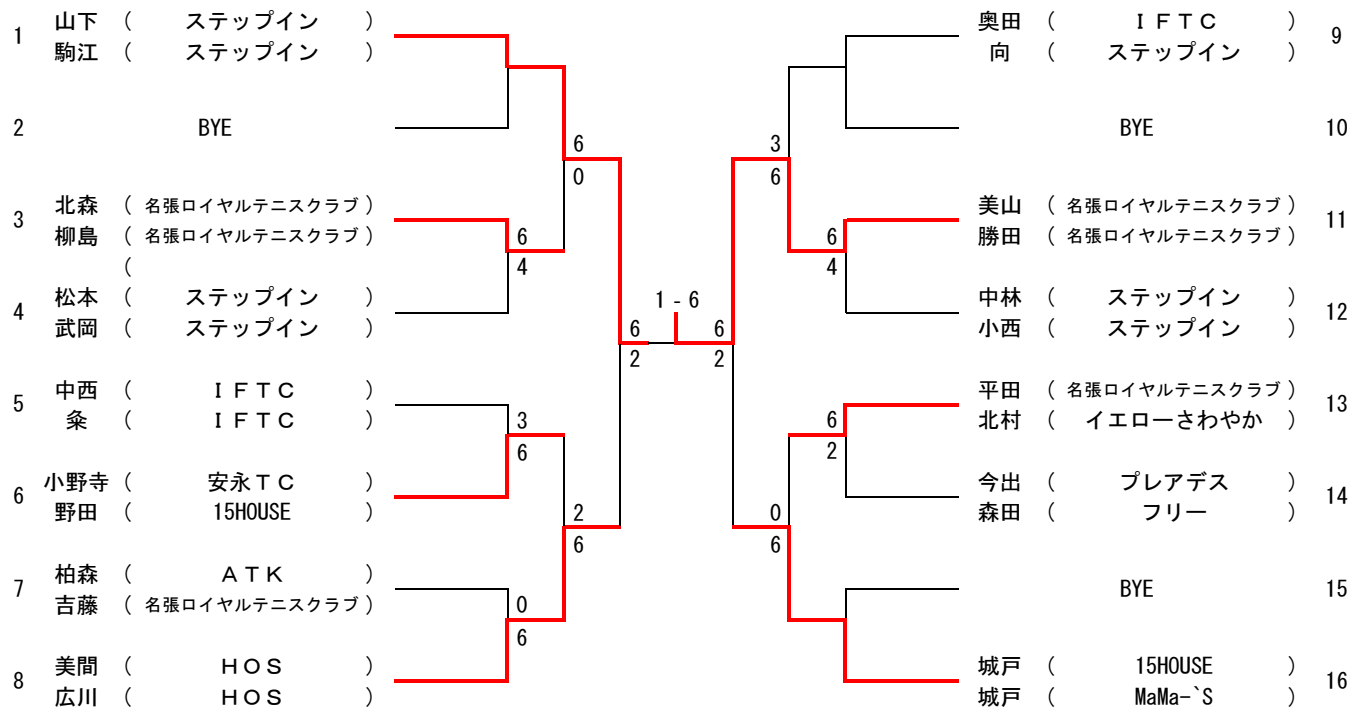

第35回ウィンターカップテニス大会

1．主　　催　伊賀市テニス協会
2．主　　管　伊賀市テニス協会行事委員会
3．レ　フ　ェ　リ　ー　岡沢　秀治
4．アシスタントレフェリー　今出　恵巳　中村　優毅
5．試合会場および日程　伊賀市運動公園　（オムニコート）　12月13日（土）9：00～　男子Ｂ、Ｃ
　　12月14日（日）9：00～　男子Ａ、女子Ａ、Ｂ
6．使　　用　　球　ブリジストンXT-8
7．注　意　事　項
① 天候不順の場合、試合の有無は各会場で決定します。
② 13･14日に試合が雨のため実施できない場合には12月21日（日）に順延します。
　13日の試合（運動公園）が日没等で出来ない場合は14日に行う場合があります。
③ 全試合1セットマッチ（6ｹﾞｰﾑｵｰﾙで12ﾎﾟｲﾝﾄﾀｲﾌﾞﾚｰｸｼｽﾃﾑ）で行います。
④ 集合時間に出席が確認できない場合は棄権とみなします。
⑤ 試合進行が早い場合は、選手が揃っていれば試合を早めることがあります。
⑥ この大会についての問い合わせは、「今出」（090-1747-4924）まで。

男　子　Ａ（伊賀市運動公園）

（ 12月14日(日) 集合時間　9:00　）

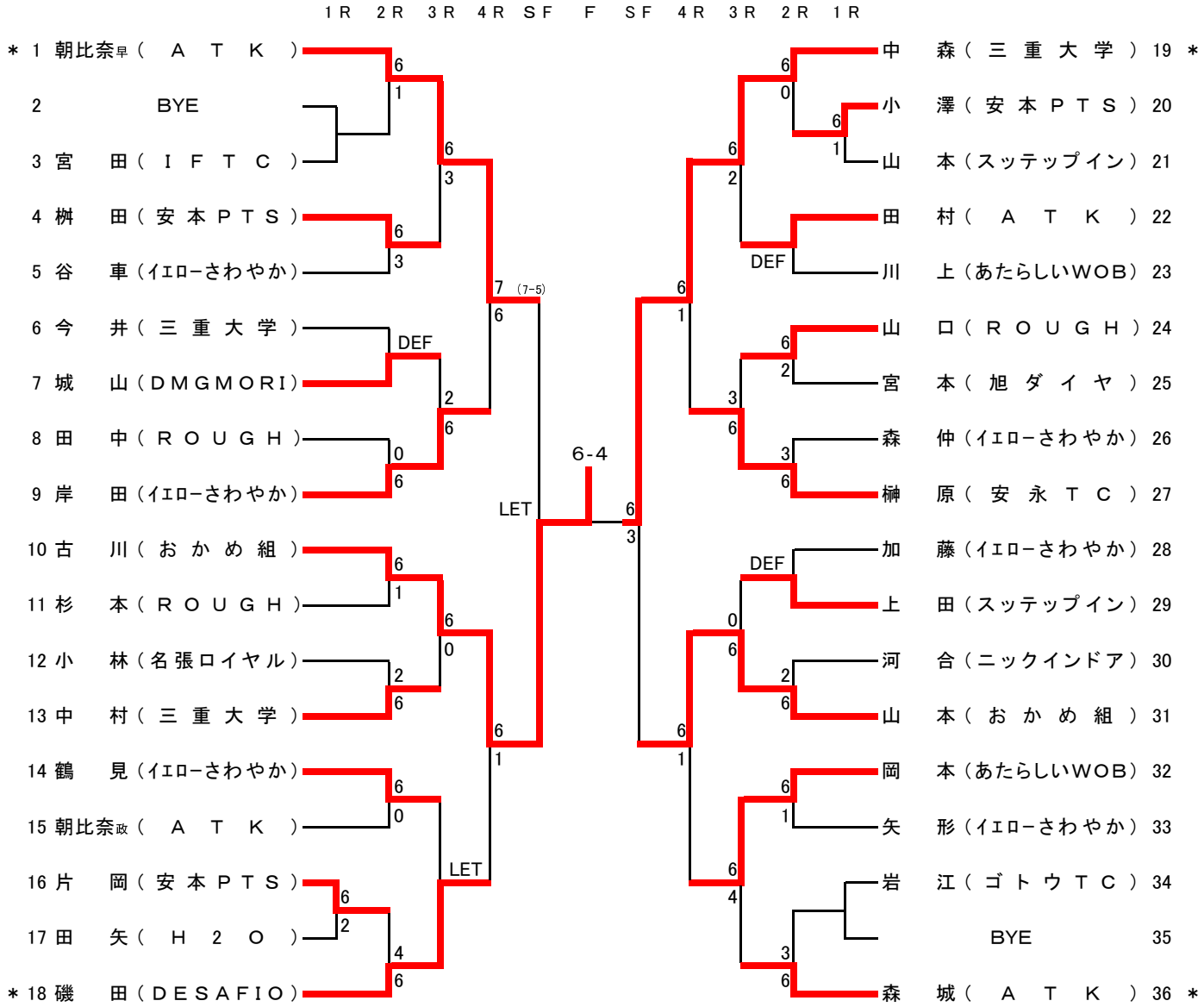

女　子　A　（伊賀市運動公園）

（　12月14日(日)　集合時間　10:00　）

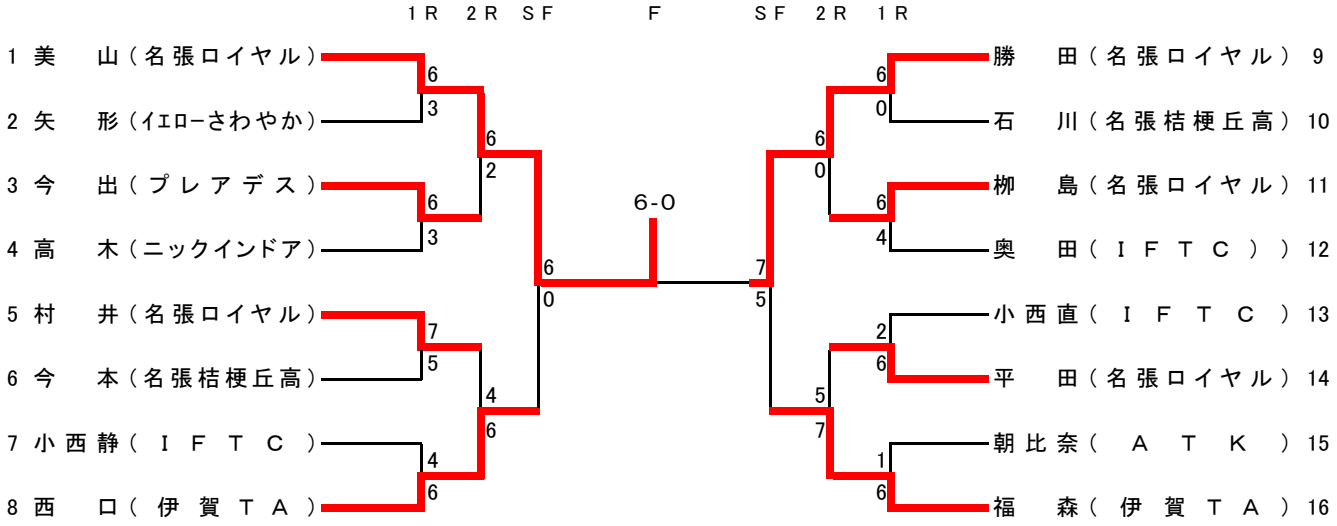

女　子　B　（伊賀市運動公園）

（　12月14日(日)　集合時間　10:00　）

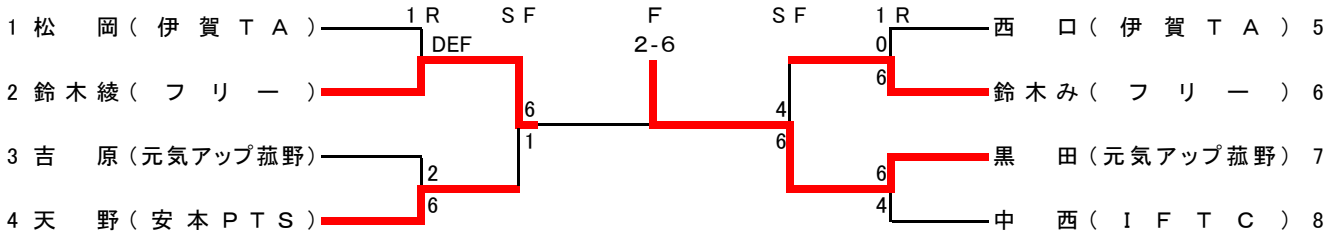

男　子　B（伊賀市運動公園）

（　12月13日(土)　集合時間　10:00　）

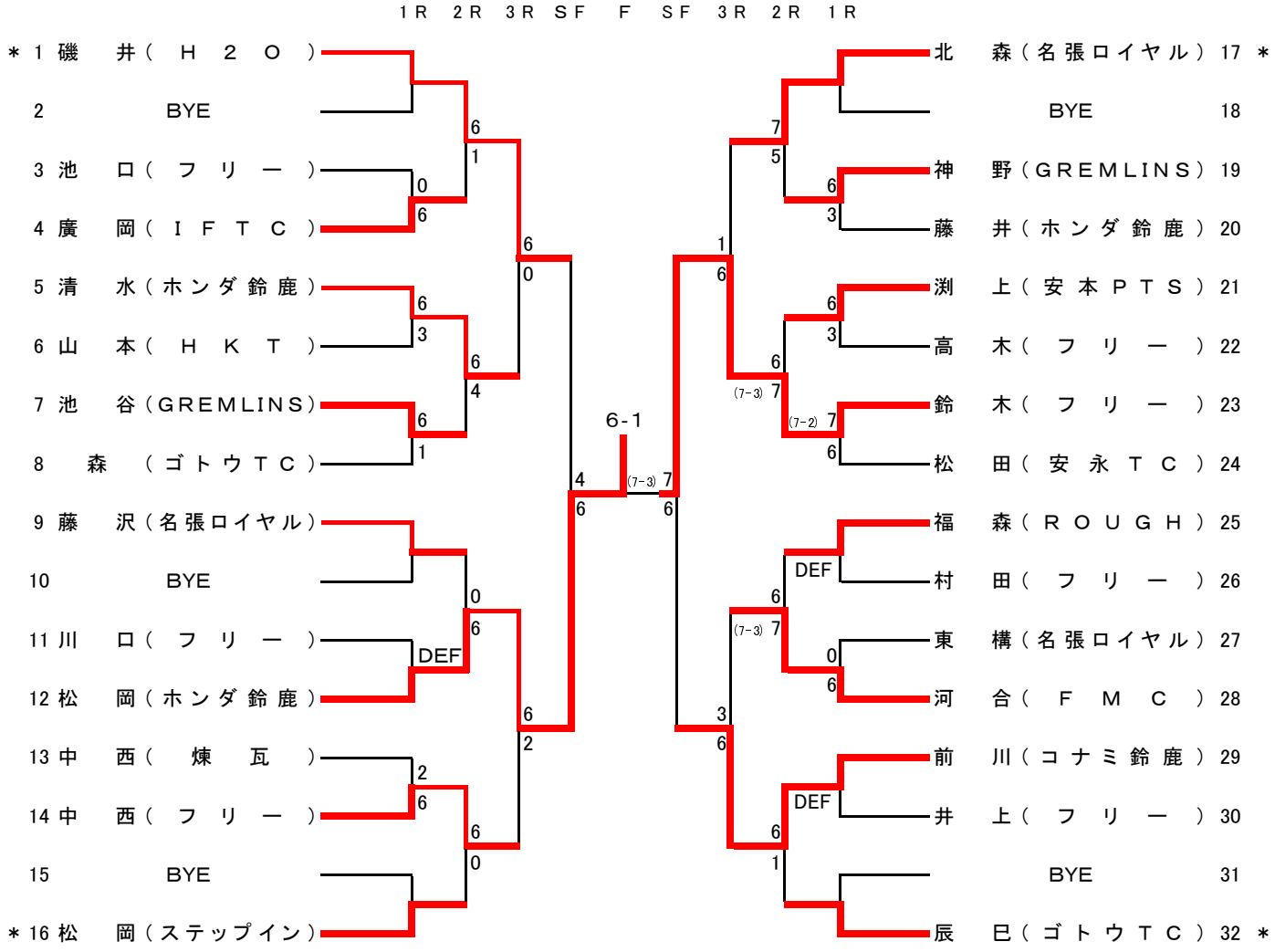

男　子　C　（伊賀市運動公園）

（　12月13日(土)　集合時間　　9:00　　）

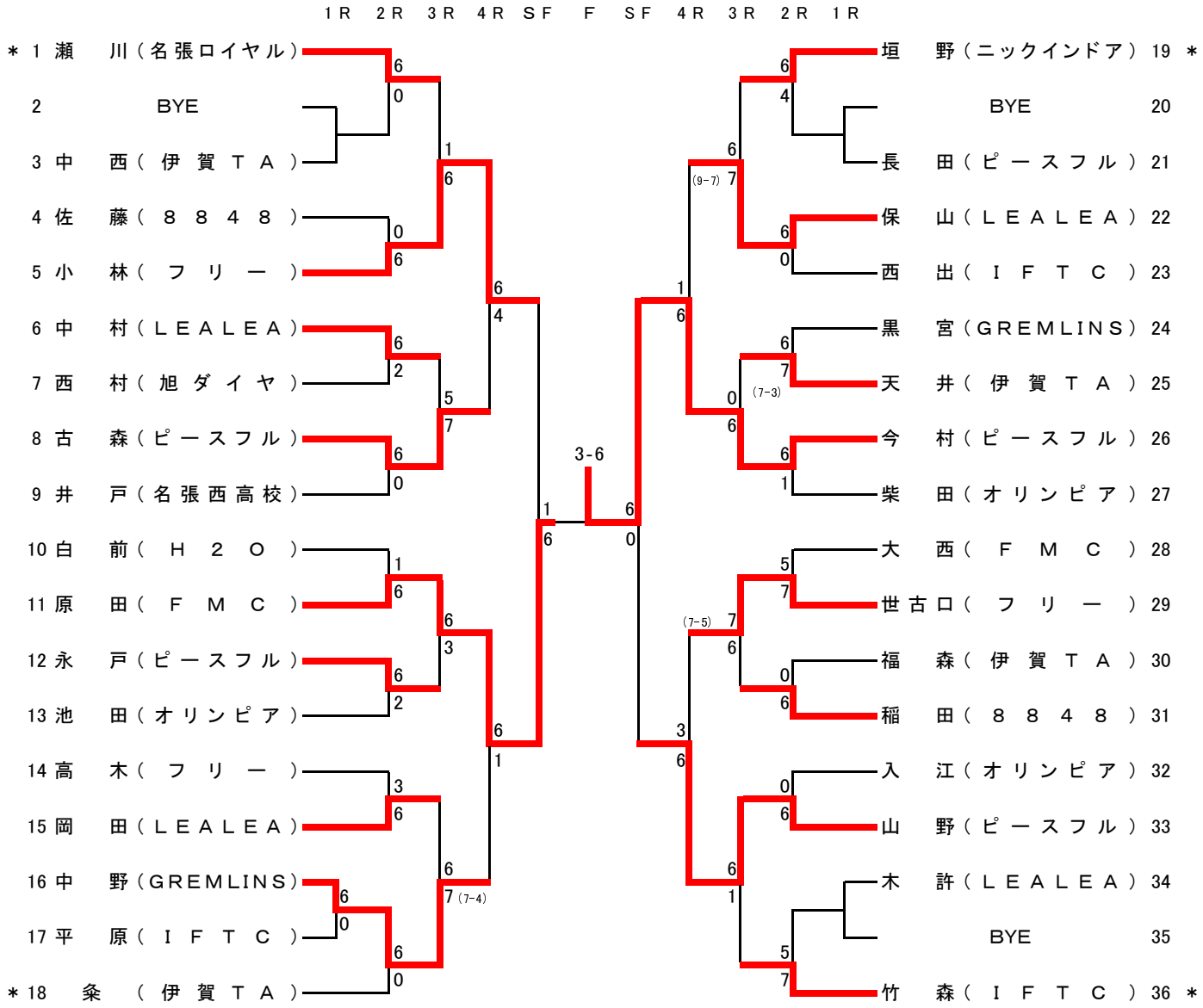

第35回伊賀市ｸﾗﾌﾞ対抗テニス大会

1　主催　　伊賀市テニス協会
2　主管　　伊賀市テニス協会行事委員会
3　レフリー　　岡沢　秀治
4　ｱｼｽﾀﾝﾄﾚﾌﾘｰ　　今出　恵巳
5　会場・日程　　平成27年4月19日（日）　男子・女子（運動公園テニスコート）　予備日　4月27日（日）
6　使用球　　ブリジストン　XT-8
7　注意事項　①　天候不順の場合、試合の有無は各会場で行います。
②　上記日程に試合が実施できない場合には4月27日（日）に順延します。
③　試合は、男子D1・D2・S、女子D1・D2・D3の順で試合を行い、2勝した時点で勝ちとなります。
すべて1ｾｯﾄﾏｯﾁ（6ｵｰﾙで12ﾎﾟｲﾝﾄﾀｲﾌﾞﾚｲｸ方式）で行います。
（初戦のみ勝敗が決まっても全試合行います。2戦以降は2ﾎﾟｲﾝﾄ打ち切りです。）
④　入賞は3位までで、3位決定戦も行います。
⑤　初戦敗者のﾁｰﾑは敗者戦（1試合のみ）を行います。（4ｹﾞｰﾑ先取ﾉｰｱﾄﾞﾊﾞﾝﾃｰｼﾞ、ﾎﾟｲﾝﾄ打ち切り）
⑥　集合時間に最低男子は5名、女子は6名の出席が確認できない場合は棄権とみなします。
⑦　進行が早い場合は、選手が揃っていれば試合を開始予定時刻より早めることがあります。
⑧　メンバー変更は集合時間までに大会の受付まで変更届用紙を提出してください。
但し、変更は2名までとします。
⑨　この大会についての問い合わせは、「中村」（050-3633-0525）まで。

男　子　4月19日（運動公園）

集合時間　（ 10:00 ）

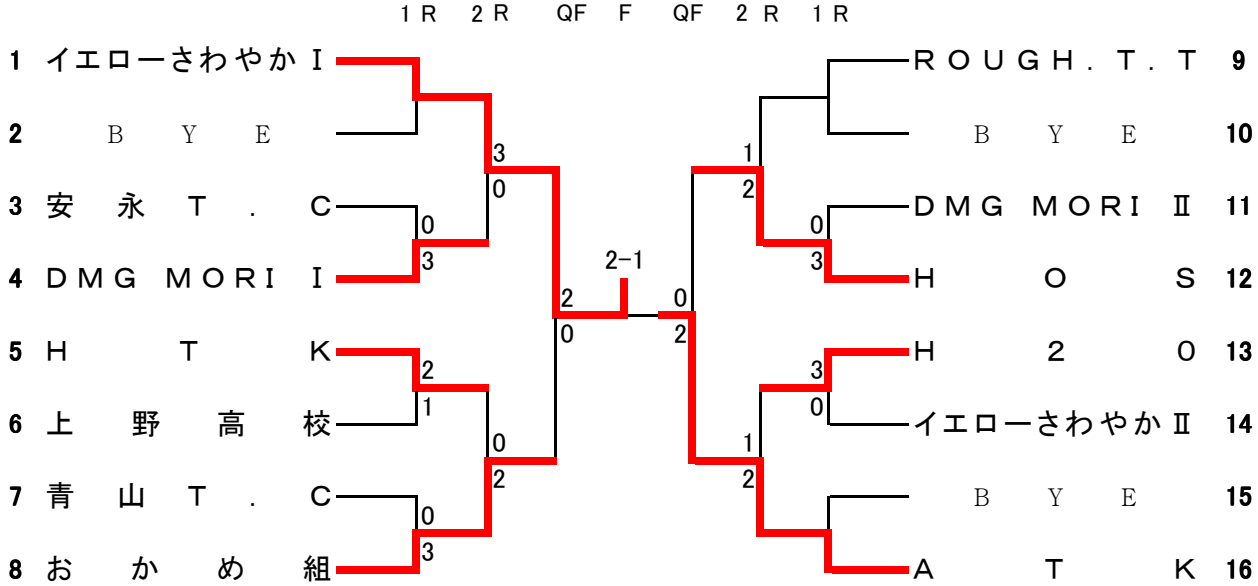

3位決定戦　　おかめ組　3-0　HOS

女　子　4月19日（運動公園）

集合時間　（ 9:00 ）

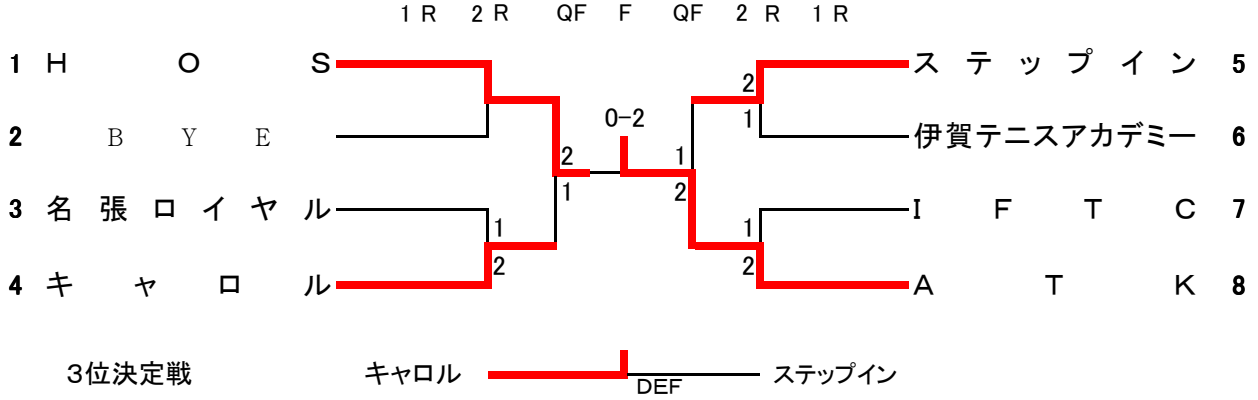

3位決定戦　　キャロル　DEF　ステップイン

出場チーム男子

DMG MORI Ⅰ	
1	城山　誠
2	奥田　崇
3	藤澤　和也
4	長末　秀樹
5	柴田 誠

DMG MORI Ⅱ	
1	木村　健人
2	南　克茂
3	奥野　直樹
4	二村　豊
5	神山　亘央

おかめ組	
1	山本　雄太
2	磯田　勇
3	岡本　裕貴
4	川上　浩貴
5	前田　年雄
6	今井　智昭

HTK	
1	樋口　皓己
2	下反　貴裕
3	藤澤　薫
4	上田　考浩
5	大山　聡
6	東構　高夫

上野高校	
1	中田　大智
2	米島　陸
3	宮本　和弥
4	石本　湧也
5	稲森　諒

ROUGH．T．T	
1	福森　陽一
2	小野　修
3	小澤　一夫
4	田中　浩二
5	辻　宗則
6	山口　隼人
7	松岡　正人

イエローさわやか-Ⅰ	
1	岸田　尚二
2	森仲　貞博
3	谷車　兼吾
4	柴垣　昌志
5	谷川　厚
6	森松　比呂志
7	林　智洋

イエローさわやか-Ⅱ	
1	山本　修宏
2	谷口　和男
3	高武　哲平
4	水野　雄介
5	佐藤　健太郎
6	細川　大介

H２０	
1	松本　陽
2	田矢　浩之
3	藤森　智人
4	飯田　野歩人
5	宮本　裕貴
6	勝島　大葵

安永T.C	
1	奥家　敦司
2	松田　光弘
3	吉田　晴彦
4	小野寺　和典
5	山川　哲雄

HOS	
1	富山　勇
2	美間　良文
3	広川　博九
4	宇城　仁徳
5	高木　鐘一
6	猪ノ上　眞一郎
7	勝部　康平

ATK	
1	朝比奈　政晴
2	藤森　孝一
3	廣澤　昌昭
4	朝比奈　早瀬
5	森城　友弥
6	山口　航平
7	辰巳　一星

青山テニスクラブ	
1	廣山　幸一
2	大村　康裕
3	藤井　繁光
4	樋笠　公彦
5	中尾　靖
6	廣瀬　潔

出場チーム女子

キャロル	
1	宇城　久美子
2	及川　移司子
3	笠井　順子
4	西島　美由紀
5	粂　久代
6	水野　陽子
7	元吉　正子

ＨＯＳ	
1	美間　くみ恵
2	広川　喜代
3	森戸　朋子
4	後藤　美紀
5	阿倍　萌
6	大森　真由佳
7	猪ノ上　春美

伊賀テニスアカデミー	
1	西口　愛子
2	福森　未来
3	髙橋　楓
4	松岡　愛珠
5	目次　結香
6	上林　真奈

ＡＴＫ	
1	林　美代
2	後藤　智子
3	西中　清美
4	朝比奈　久美
5	森城　さつき
6	木平　真梨奈
7	朝比奈　恵津子

ステップイン	
1	森本　美幸
2	中林　千春
3	山下　稔枝
4	駒江　尚美
5	向　正江
6	田辺　佳代子

ＩＦＴＣ	
1	奥田　昭子
2	川谷　ともよ
3	伊東　裕美
4	田中　薫
5	小西　静夏
6	小西　直子

名張ロイヤル	
1	尾原　ひとみ
2	中野　貴子
3	南　淑子
4	西久保 喜代美
5	吉藤　さゆり
6	新　康子

第40回伊賀市テニス選手権大会

1．主　　催	伊賀市テニス協会
2．主　　管	伊賀市テニス協会行事委員会
3．レ　フ　ェ　リ　ー	岡沢　秀治
4．アシスタントレフェリー	今出　恵巳
5．試合会場および日程	伊賀市運動公園　（砂入り人工芝）　5月3日（日）　男子・女子
6．使　　用　　球	ブリジストンXT-8

7．注　意　事　項

① 天候不順の場合、試合の有無は各会場で決定します。
② 5月3日に試合が実施できない場合には5月4日（祝）に順延します。
③ 全試合1ｾｯﾄﾏｯﾁ（6-6で12ﾎﾟｲﾝﾄﾀｲﾌﾞﾚｰｸｼｽﾃﾑ）で行います。
④ 初戦敗者のみｺﾝｿﾚｰｼｮﾝﾏｯﾁ（4ｹﾞｰﾑ先取、ﾉｰｱﾄﾞﾊﾞﾝﾃｰｼﾞ）を行います。
　但し、ｺﾝｿﾚｰｼｮﾝﾏｯﾁは時間の都合上最後まで行わない場合もありますのでご了承下さい。
⑤ 集合時間に受付の確認できない場合は棄権とみなします。
⑥ 試合進行が早い場合は、選手が揃っていれば試合を早めることがありますのでご了承ください。
⑦ この大会についての問い合わせは、「今出」（050-3633-0525）まで。

男　子（ 運動公園 ）

（ 集合時間　1R 9:00 ）

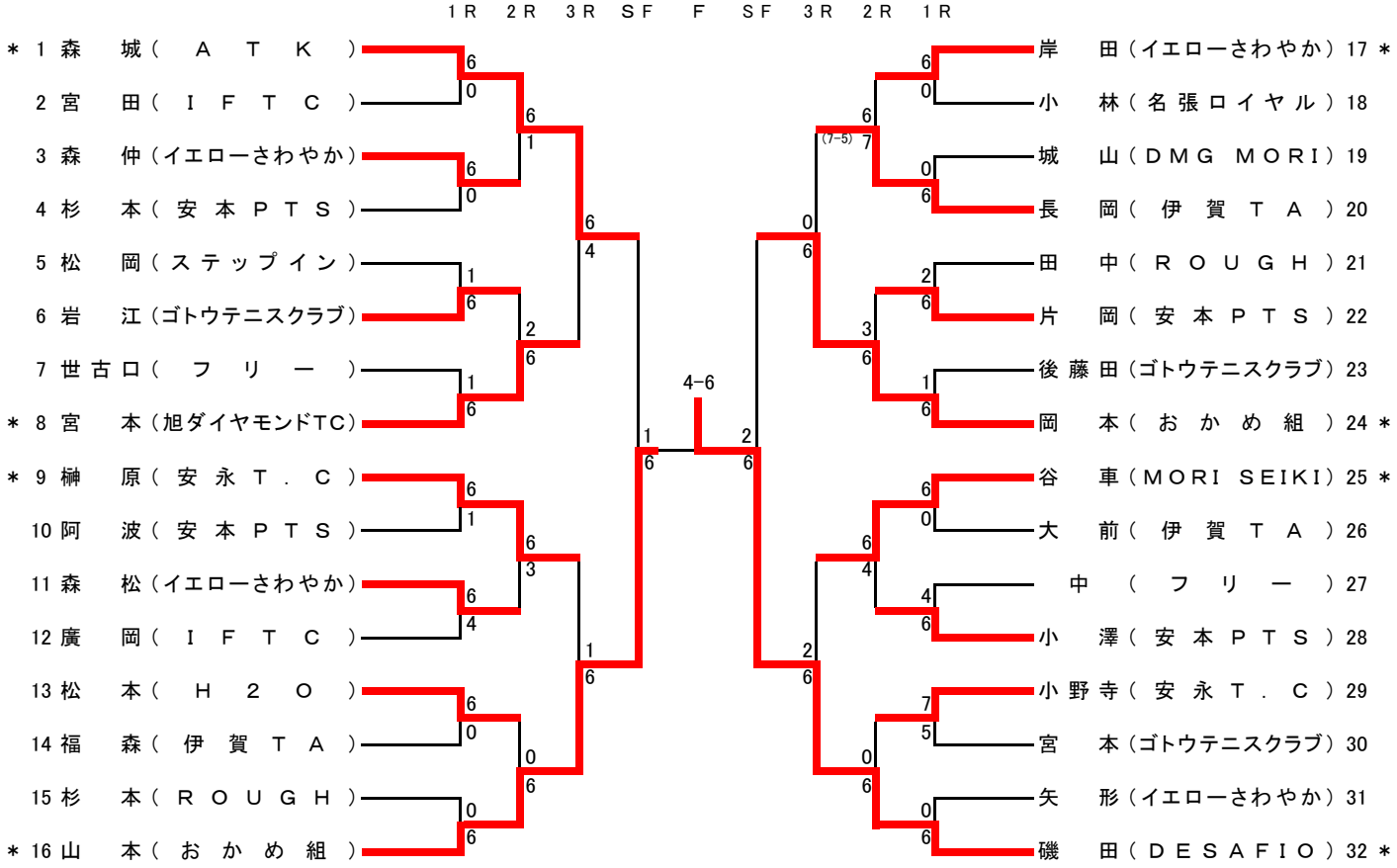

女　子（ 運動公園 ）

（ 集合時間　10:30 ）

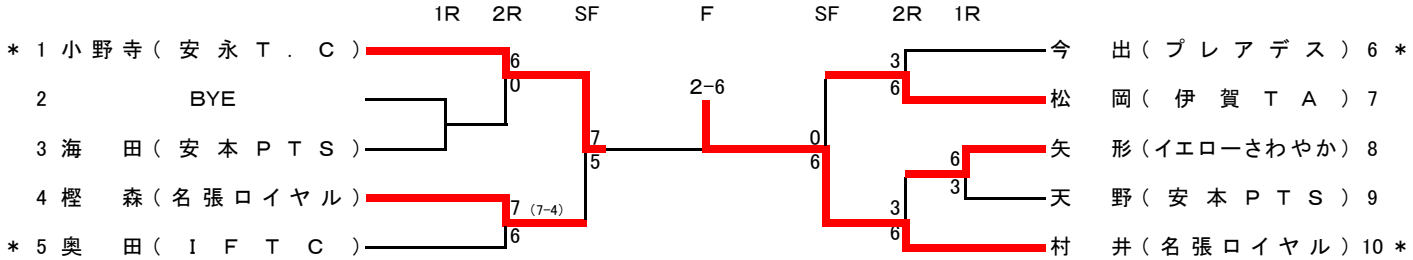

第35回IDCサマーチャレンジ大会

- 主　　催　　伊賀市テニス協会
- 主　　管　　行事委員会
- レ　フ　ェ　リ　ー　　岡沢　秀治
- アシスタントレフェリー　　今出　恵巳　・中村　優毅
- 試合会場・日程　　伊賀市運動公園　　全クラス　　平成27年7月19日(日)
- 使　　用　　球　　ブリジストンXT-8
- 注　意　事　項
  - ①　天候不順の場合、試合の有無は各会場で決定します。
  - ②　雨天順延の場合、7月26日(日)に行います。
  - ③　全クラス、1セットマッチ(6－6タイブレークマッチシステム)で行います。
  - ④　集合時刻に出席が確認できない場合は棄権とみなします。
  - ⑤　進行が早い場合は、選手が揃っていれば試合を時刻より早めることがあります。
  - ⑥　試合当日、猛暑日が予想されます。熱中症には十分ご注意下さい。
    また、体調、水分補給等の自己管理をお願いします。
  - ⑦　この大会についての問い合わせは、「中村」(050-3633-0525)まで。

男子　A

集合時間　9:00

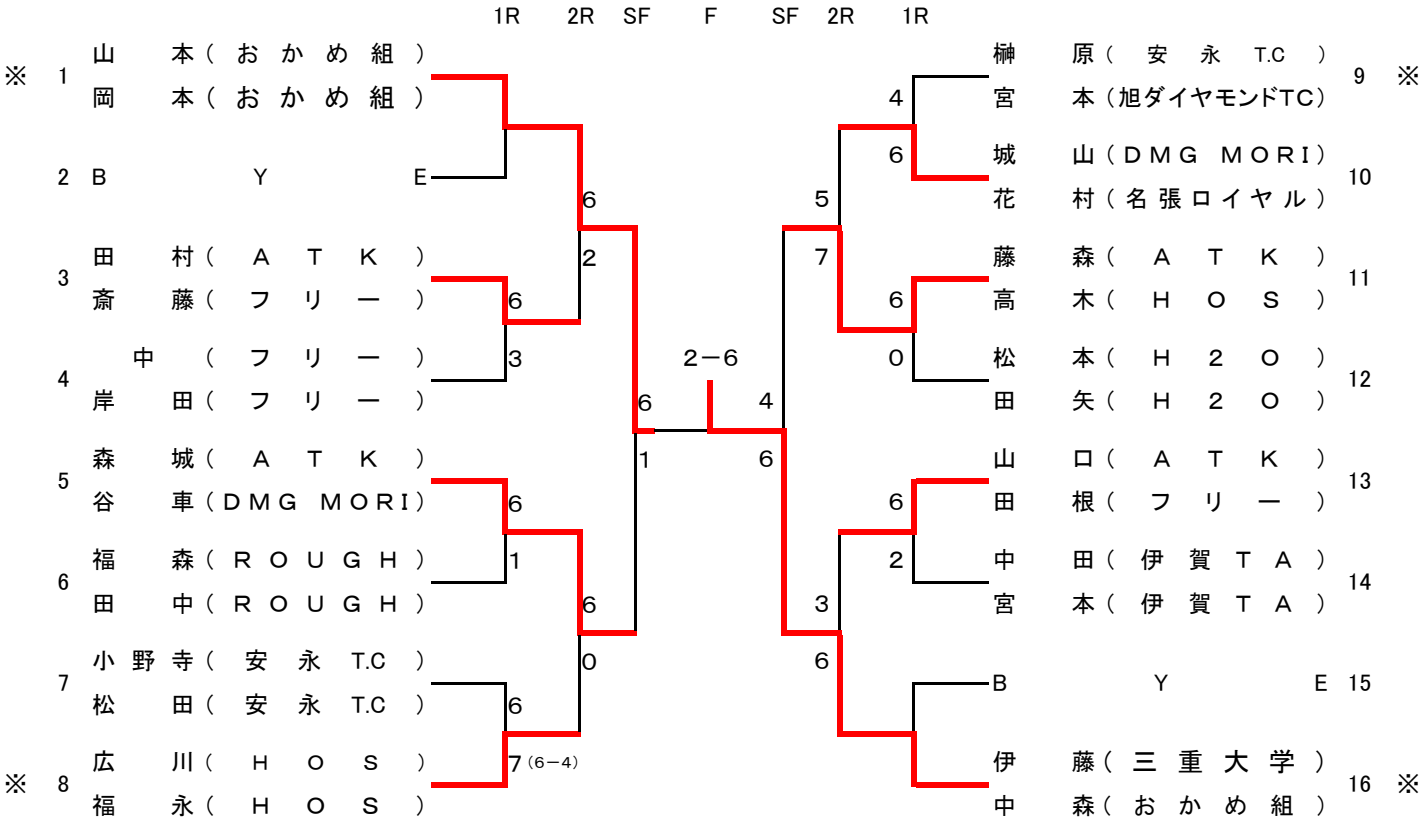

男子　B

集合時間　10:00

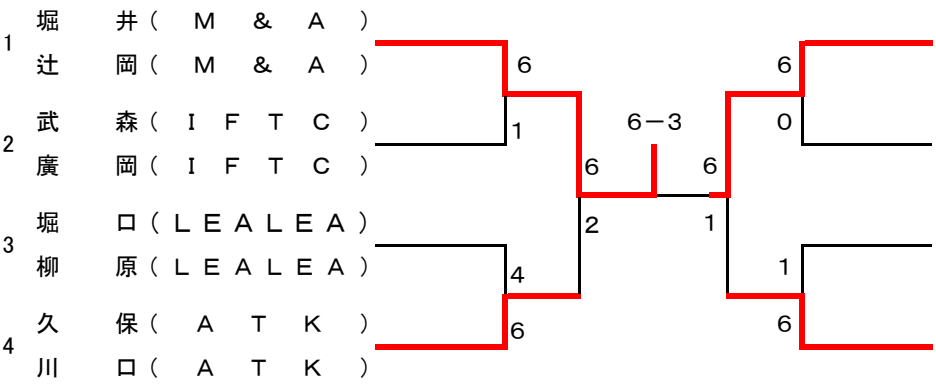

男子C

集合時間　9:00

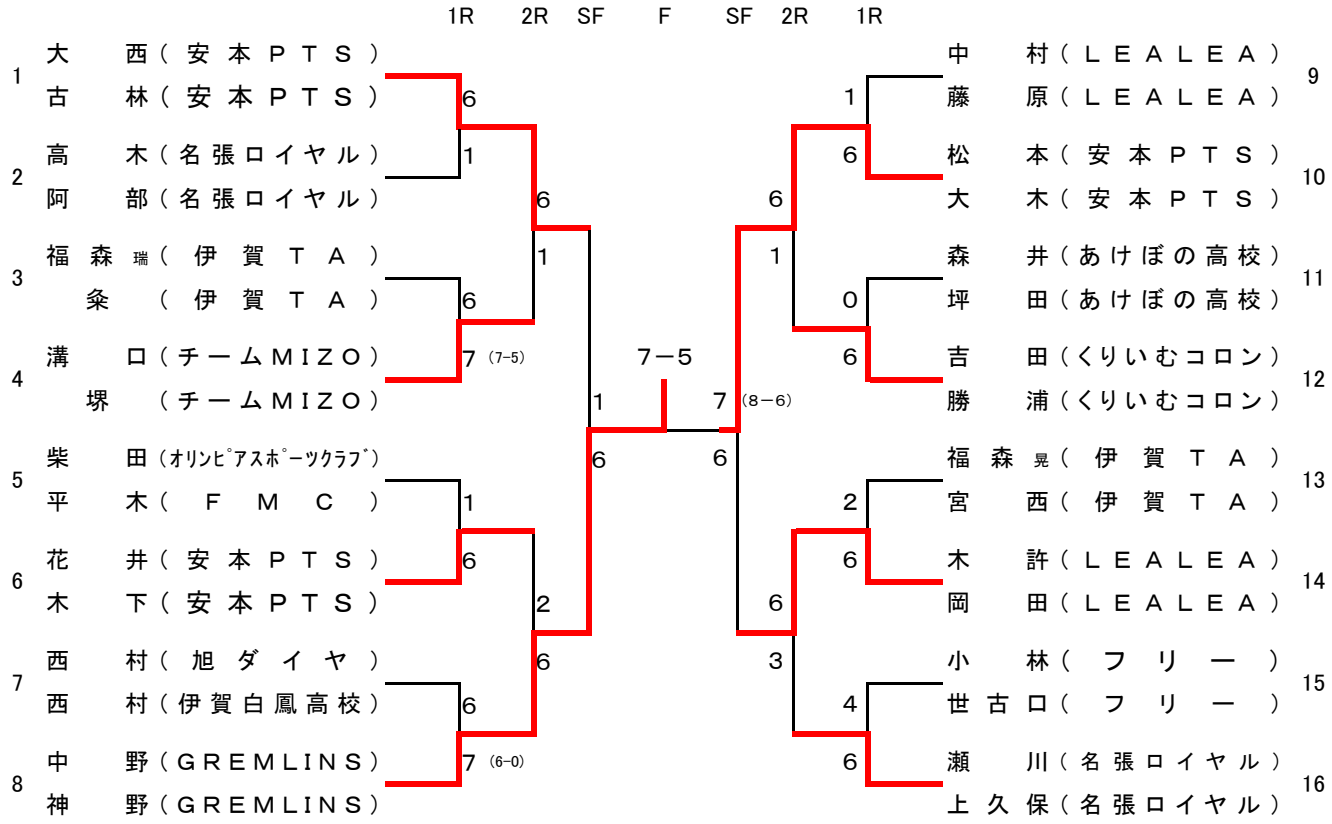

女子　A

集合時間　11:00

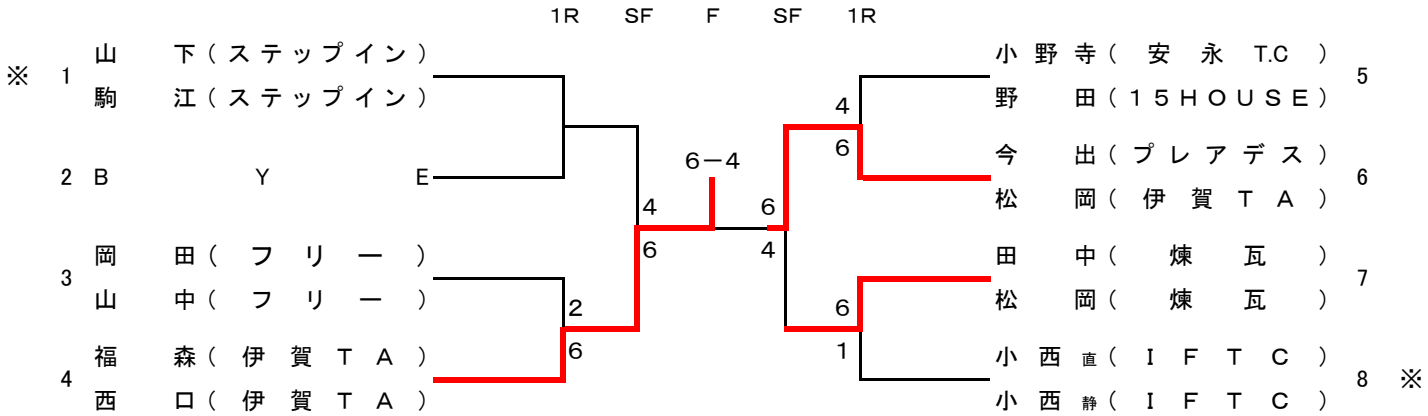

女子　B

集合時間　11:00

	尾原・新（名張ロイヤル）	奥田・伊東（IFTC）	吉川・前川（フリー）	結 果
尾原・新（名張ロイヤル）		4−6	0−6	**3**
奥田・伊東（IFTC）	6−4		6−2	**1**
吉川・前川（フリー）	6−0	2−6		**2**

第35回伊賀オープンテニス選手権大会

1．主　　催　伊賀市テニス協会・名張市テニス協会
2．主　　管　伊賀市テニス協会行事委員会
3．レ　フ　ェ　リ　ー　岡沢秀治
4．アシスタントレフェリー　今出恵巳・中村優毅
5．試合会場および日程　伊賀市運動公園　9月26日（土）9：00～　男子Ｂ、男子Ｃ
　　伊賀市運動公園　9月27日（日）9：00～　男子Ａ、女子Ａ、女子Ｃ
6．使　　用　　球　ブリジストンXT-8
7．注　意　事　項
① 天候不順の場合、試合の有無は各会場で決定します。
② 天候により上記日程に試合が実施できない場合には10月10日（土）または11日（日）
③ 全試合１セットマッチ（6ゲームオールで12ポイントタイブレークシステム）で行います。
④ 初戦敗者のみｺﾝｿﾚｰｼｮﾝﾏｯﾁ（4ｹﾞｰﾑ先取、ﾉｰｱﾄﾞﾊﾞﾝﾃｰｼﾞ）を行います。但し、女子Ｃは行いません。
　但し、ｺﾝｿﾚｰｼｮﾝﾏｯﾁは時間の都合上最後まで行わない場合もありますのでご了承下さい。
⑤ 集合時間に出席を確認できない場合は棄権とみなします。
⑥ 進行が早い場合は、選手が揃っていれば試合を開始予定時刻より早めることがあります。
⑦ 27日（土）の試合が日没により終了しない場合は28日（日）に行います。
⑧ この大会についての問い合わせは、「今出」・「中村」（０５０－３６３３－０５２５）まで。

男　子　A（伊賀市運動公園）

9月27日（日）　集合時間　9:00

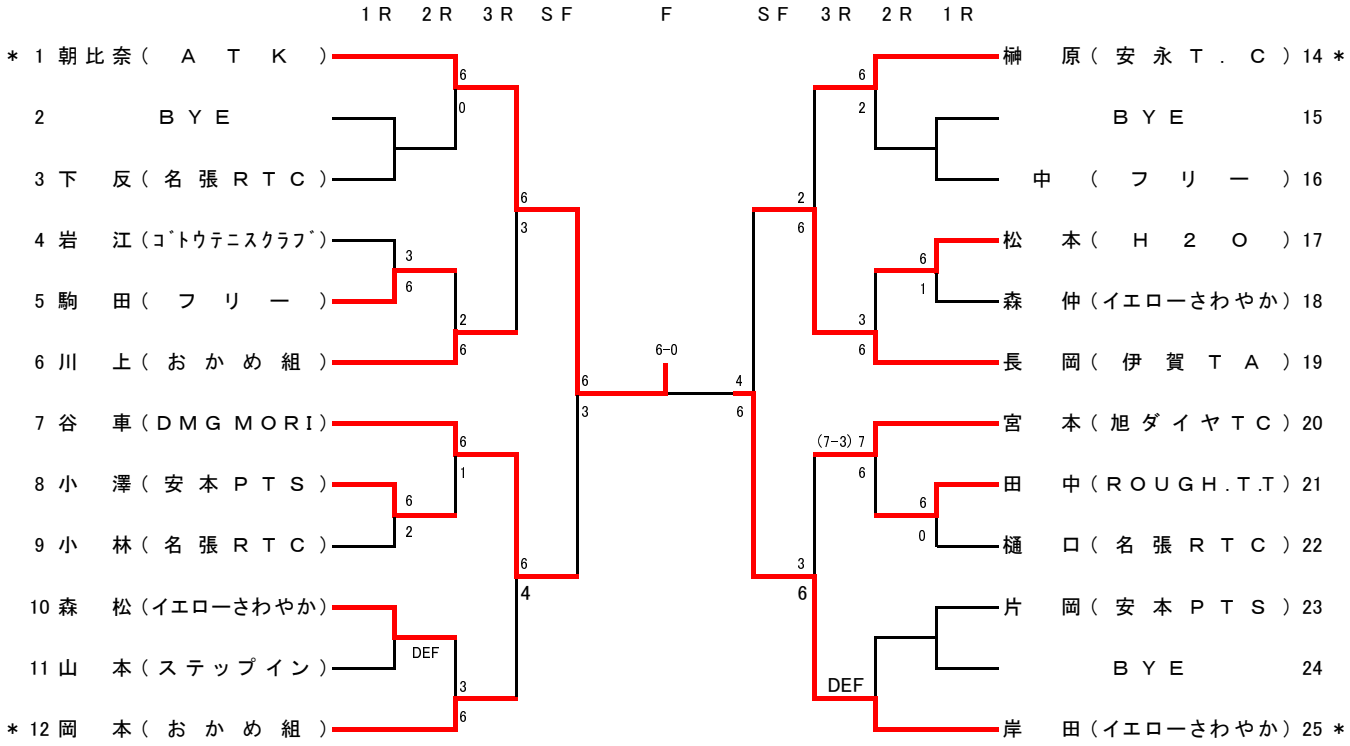

女　子　A（伊賀市運動公園）

9月28日（日）　集合時間　10:00

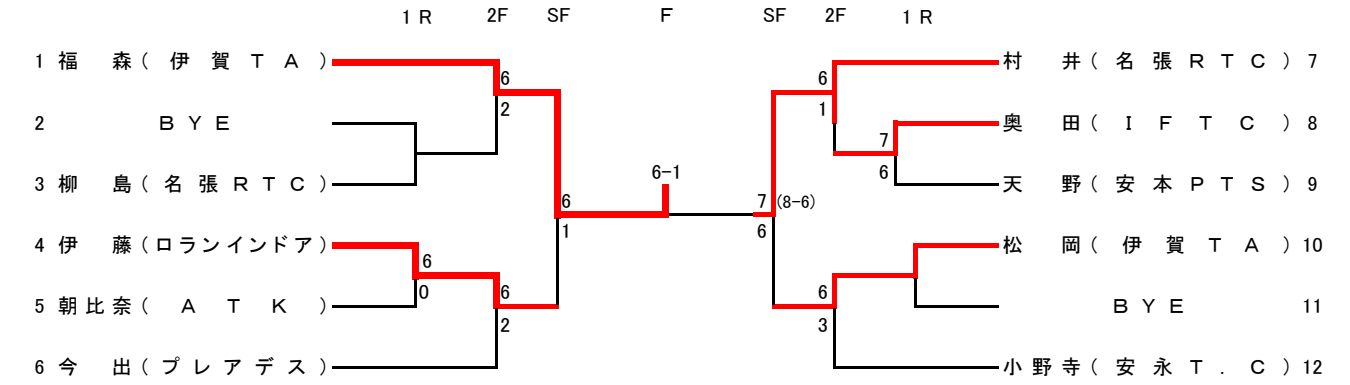

女　子　C（伊賀市運動公園）

9月28日（日）　集合時間　9:00

	小野寺（アクシズ）	目次（伊賀TA）	西出（IFTC）	余合（フリー）	勝敗	順位
小野寺（アクシズ）		1−6	6−0	6−1	**2−1**	**2**
目次（伊賀TA）	6−1		6−1	6−0	**3−0**	**1**
西出（IFTC）	0−6	1−6		2−6	**0−3**	**4**
余合（フリー）	6−2	0−6	1−6		**1−2**	**3**

男　子　B　（伊賀市運動公園）

9月27日（土）　集合時間　9:00

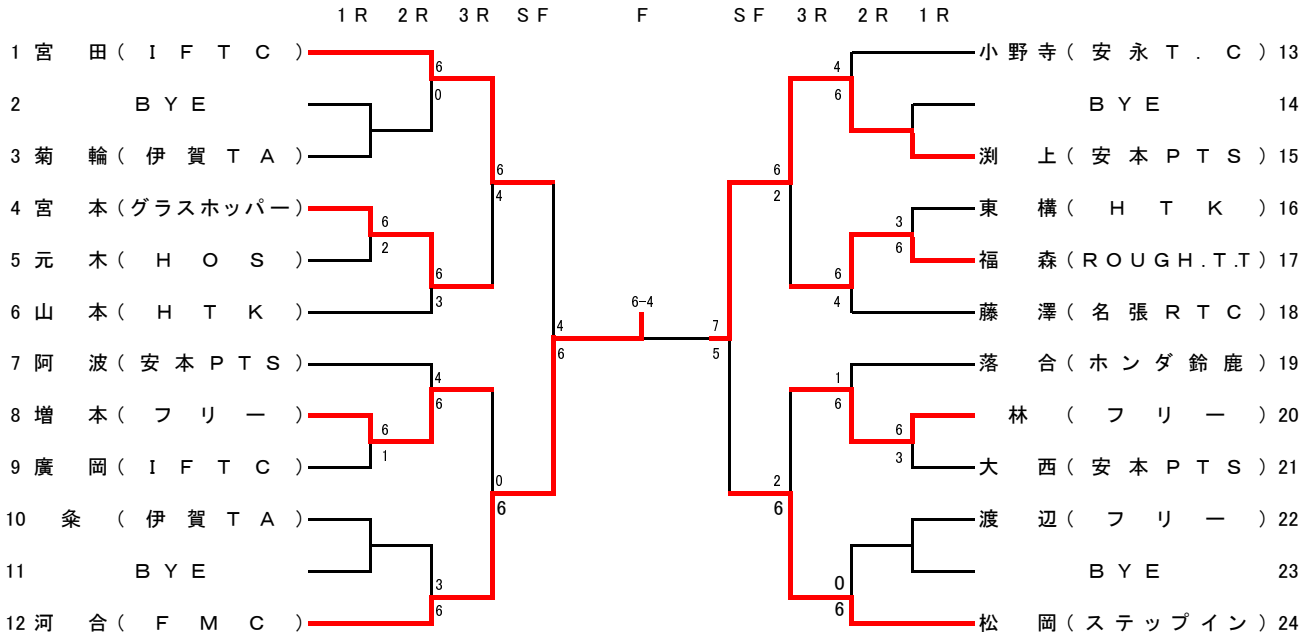

男　子　C　（伊賀市運動公園）

9月27日（土）　集合時間　9:00

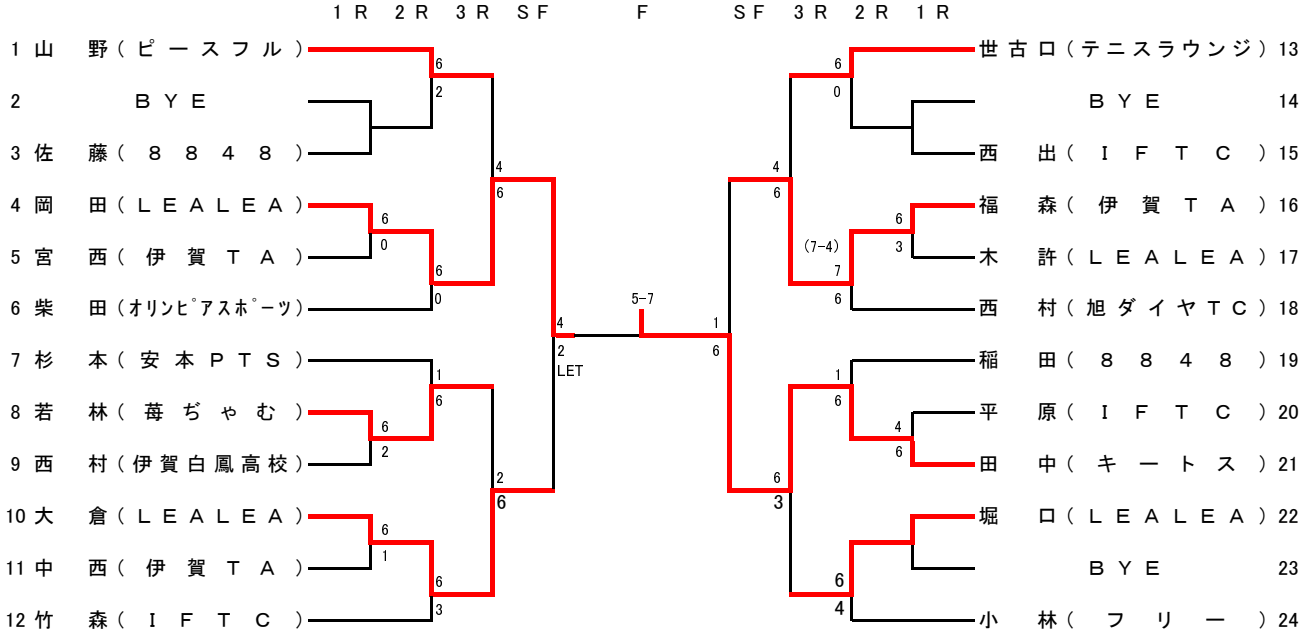

第10回伊賀市市長杯テニス大会

1．主催　伊賀市テニス協会
2．主管　行事委員会
3．ディレクター　森 野 真 治
4．レフェリー　岡 沢 秀 治
5．アシスタントレフェリー　今 出 恵 巳
6．試合会場、日程　伊賀市　運動公園テニスコート　2015年10月31日（土）9:00～
7．使用球　ブリジストンXT-8
8．注意事項
① 天候不順の場合、試合の有無は会場で決定します。
② 10月31日（土）に試合が実施できない場合には11月7日（土）に順延します。
③ 全試合１ｾｯﾄﾏｯﾁ（6ｹﾞｰﾑｵｰﾙで12ﾎﾟｲﾝﾄﾀｲﾌﾞﾚｰｸ方式）で行います。
④ 試合開始予定時刻に出席を確認できない場合は棄権とみなします。
⑤ 進行が早い場合は、選手が揃っていれば試合を開始予定時刻より早めることがあります。
⑥ 男子一般は初戦敗者のペアーのみコンソレーションマッチを行います。
但し、都合により実施できない場合もありますのでご了承ください。
⑦ この大会についての問い合わせは、「今出　恵巳」（050 - 3633 - 0525）までお願いします。
（午後7時から10時の時間帯に限ります）

男子一般　（伊賀市 運動公園テニスコート）　集合時間　9：00

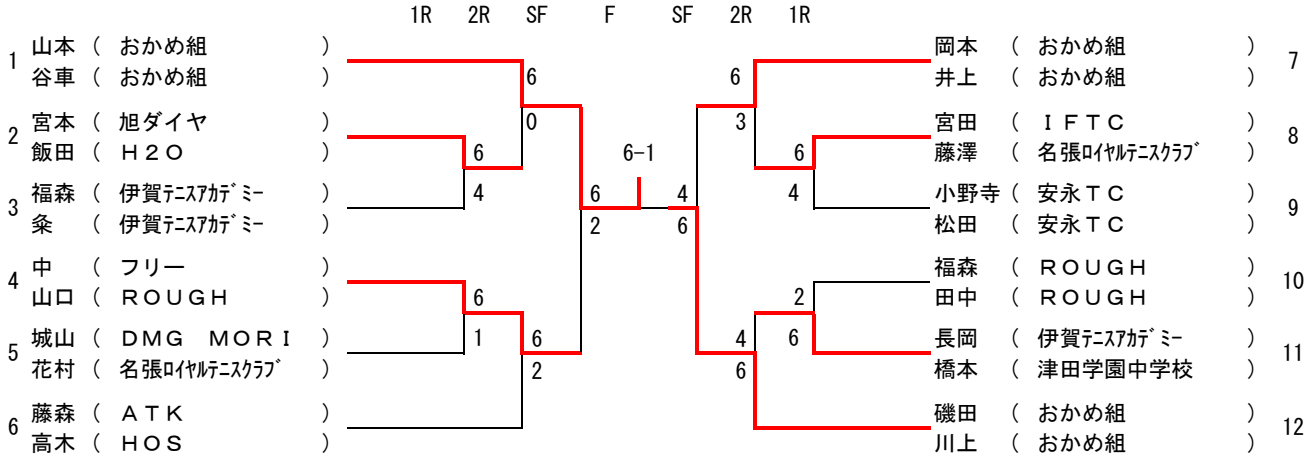

女子　（伊賀市 運動公園テニスコート）　集合時間　9：00

グループA

	小西・小西（IFTC）	吉藤・中野（名張ﾛｲﾔﾙ）	柳島・北森（名張ﾛｲﾔﾙ）	増田・広川（15HOUSE・MaMa`S）	結 果
小西・小西（IFTC）		6-1	6-1	3-6	2
吉藤・中野（名張ﾛｲﾔﾙ）	1－6		2－6	0－6	4
柳島・北森（名張ﾛｲﾔﾙ）	1－6	6－2		1－6	3
増田・広川（15HOUSE・MaMa`S）	6－3	6－0	6-1		1

グループB

	今出・松岡（ﾌﾟﾚｱﾃﾞｽ・伊賀TA）	美山・勝田（名張ﾛｲﾔﾙ）	平田・北村（名張ﾛｲﾔﾙ・ｱﾚｯｸｽ）	尾原・新（名張ﾛｲﾔﾙ）	結 果
今出・松岡（ﾌﾟﾚｱﾃﾞｽ・伊賀TA）		3－6	1－6	6－1	3
美山・勝田（名張ﾛｲﾔﾙ）	6－3		4－6	6－1	2
平田・北村（名張ﾛｲﾔﾙ・ｱﾚｯｸｽ）	6－1	6－4		6－1	1
尾原・新（名張ﾛｲﾔﾙ）	4－6	1－6	1－6		4

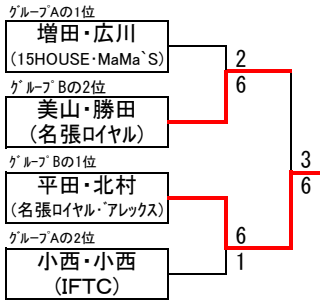

男子OV45　（伊賀市 運動公園テニスコート）　集合時間　9：00

	海津・広瀬（くりいむコロン）	野田・中森（名張ﾛｲﾔﾙ）	富山・広川（HOS）	川村・松岡（ステップイン）	結 果
海津・広瀬（くりいむコロン）		7－6（7-5）	2－6	2－6	3
野田・中森（名張ﾛｲﾔﾙ）	6－7（5-7）		2－6	2－6	4
富山・広川（HOS）	6－2	6－2		6－3	1
川村・松岡（ステップイン）	6－2	6－2	3－6		2

第36回ウィンターカップテニス大会

1．主　　催　伊賀市テニス協会
2．主　　管　伊賀市テニス協会行事委員会
3．レ　フ　ェ　リ　ー　岡沢　秀治
4．アシスタントレフェリー　今出　恵巳
5．試合会場および日程　伊賀市運動公園　（オムニコート）　12月12日（土）9：00～　男子Ｂ、男子Ｃ　No.1～20
　　サンピア伊賀　（オムニコート）　12月12日（土）10：00～　男子Ｃ　No. 21～40
　　伊賀市運動公園　（オムニコート）　12月13日（日）9：00～　男子Ａ、女子Ａ、Ｂ
6．使　用　球　ブリジストンXT-8
7．注　意　事　項
　① 天候不順の場合、試合の有無は各会場で決定します。
　② 12･13日に試合が雨のため実施できない場合には12月20日（日）に順延します。
　③ 全試合1セットマッチ（6ｹﾞｰﾑｵｰﾙで12ﾎﾟｲﾝﾄﾀｲﾌﾞﾚｰｸｼｽﾃﾑ）で行います。
　④ 集合時間に出席が確認できない場合は棄権とみなします。
　⑤ 試合進行が早い場合は、選手が揃っていれば試合を早めることがあります。
　⑥ この大会についての問い合わせは、「今出」（090-1747-4924）まで。

男　子　Ａ（伊賀市運動公園テニスコート）

（ 12月13日(日) 集合時間　9:00　）

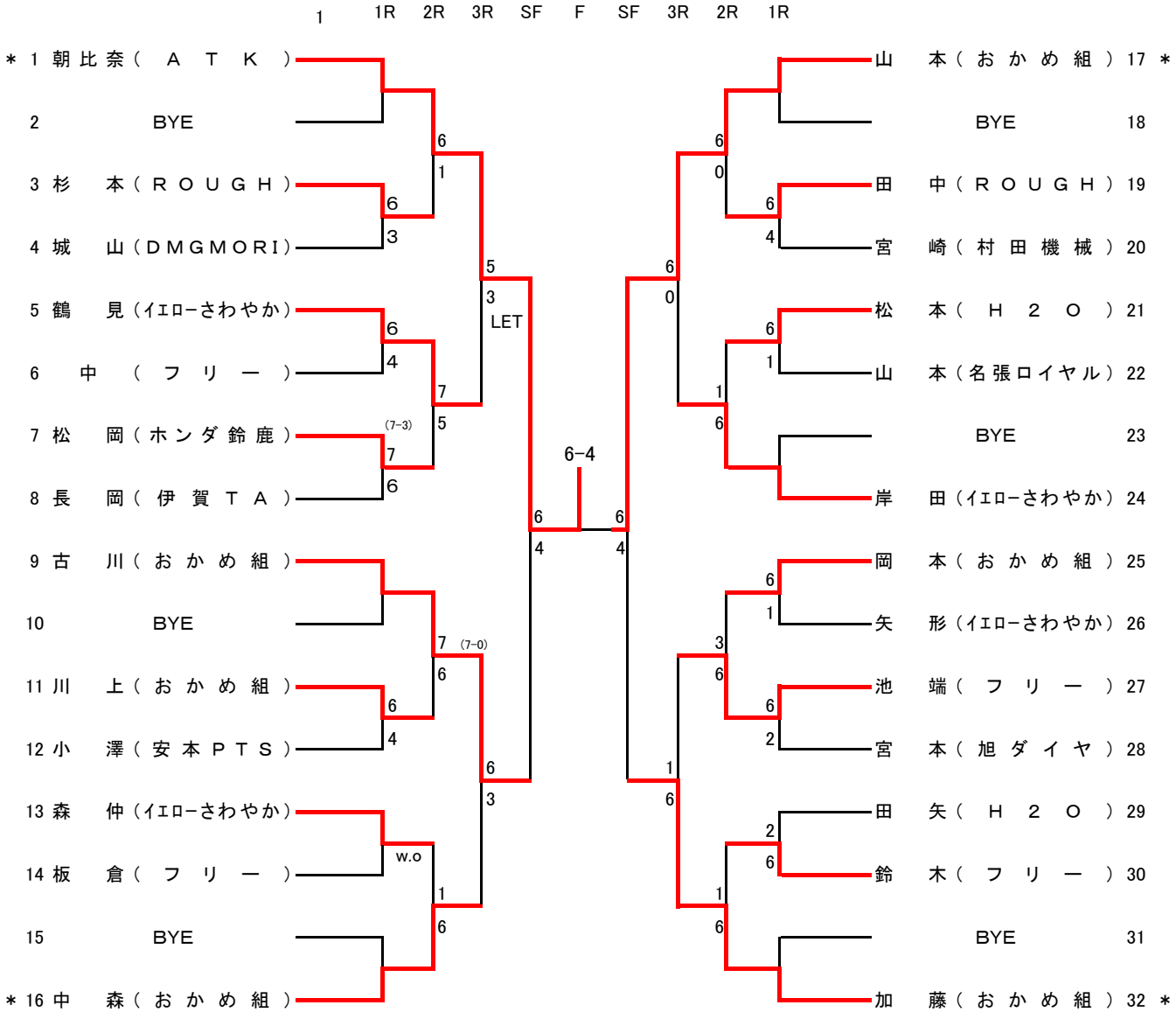

女　子　A　（伊賀市運動公園テニスコート）

（　12月13日(日)　集合時間　　10:00　　）

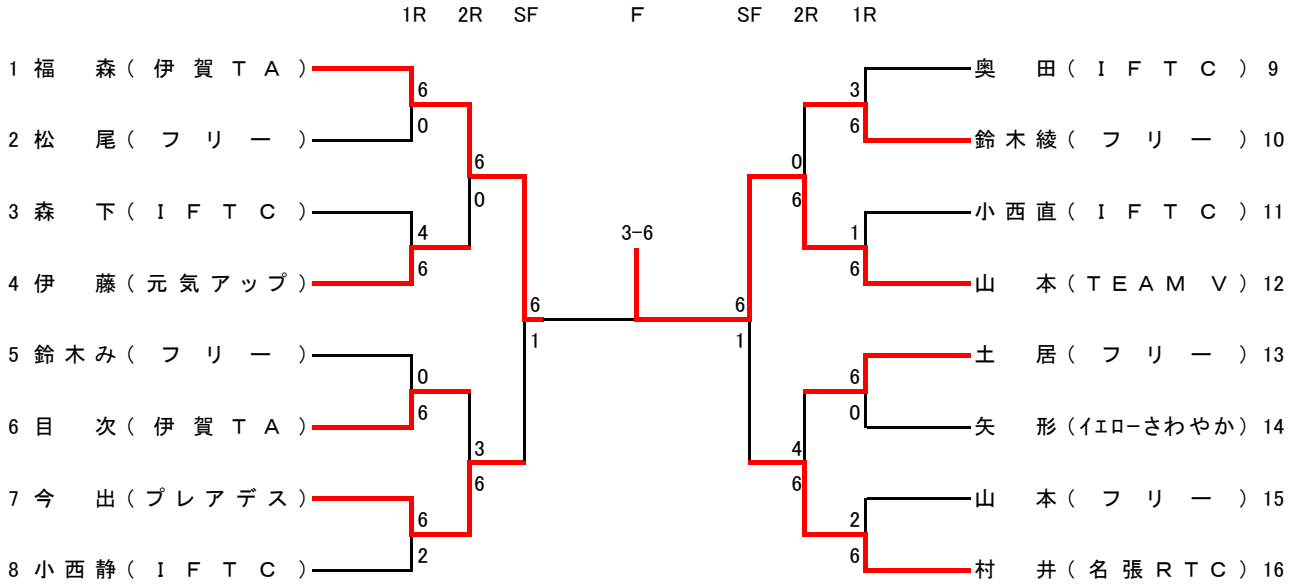

女　子　B　（伊賀市運動公園テニスコート）

（　12月13日(日)　集合時間　　10:00　　）

			松井	高　木	中　込	勝敗	順位
1	松　井	（桜丘高校）			6-4 6-4	2-0	1
2	高　木	（伊賀ＴＡ）				W.O	W.O
3	中　込	（桜丘高校）	4-6 4-6			0-2	2

＊1名欠場のため、3セットマッチにて試合を行いました。

男　子　B（伊賀市運動公園テニスコート）

（　12月12日(土)　集合時間　9:00　）

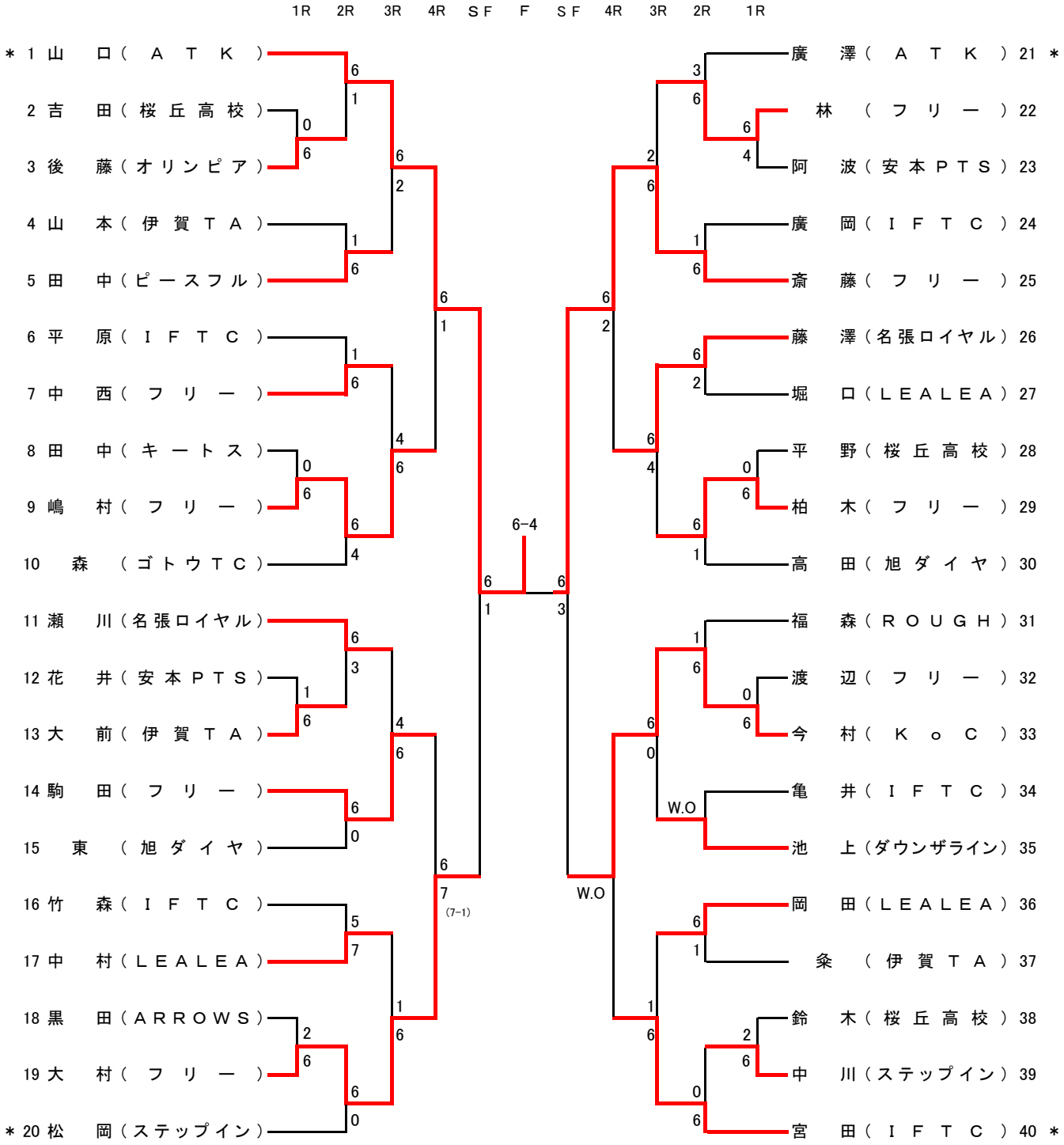

男　子　C（伊賀市運動公園）

（ 12月12日(土) 集合時間　11:00 ）
No.1～20　伊賀市運動公園テニスコート

（ 12月12日(土) 集合時間　10:00 ）
No.21～40　サンピア伊賀テニスコート

1R　2R　3R　4R　SF　F　SF　4R　3R　2R　1R

＊1 福　森（伊賀ＴＡ）
2 BYE
3 木　部（桜丘中学校）
4 永　戸（ピースフル）
5 川　口（フリー）
6 田　代（桜丘中学校）
7 稲　田（８８４８）
8 若　松（オリンピアＳ）
9 東海林（桜丘中学校）
10 馬　渕（三重ＧＴＣ）
11 柴　田（オリンピアＳ）
12 保　山（ＬＥＡＬＥＡ）
13 井　上（フリー）
14 伊　藤（桜丘中学校）
15 西　村（旭ダイヤ）
16 下　原（ピースフル）
17 世古口（フリー）
18 柱　本（オリンピアＳ）
19 山　本（桜丘中学校）
＊20 瀬　川（名張ロイヤル）

松　本（安本ＰＴＳ）21 ＊
大　西（フリー）22
三　木（桜丘中学校）23
西　村（伊賀白鳳高校）24
中　村（ＬＥＡＬＥＡ）25
渡　辺（桜丘中学校）26
西　村（オリンピアＳ）27
大　西（ミキタックス）28
中　家（桜丘中学校）29
伊　藤（ピースフル）30
中　西（伊賀ＴＡ）31
小　谷（桜丘中学校）32
池　田（オリンピアＳ）33
木　許（ＬＥＡＬＥＡ）34
鈴　木（桜丘中学校）35
佐　藤（８８４８）36
藤　川（オリンピアＳ）37
伊古野（桜丘中学校）38
BYE 39
高　木（名張ロイヤル）40 ＊

6-3

第17回Ｉ．T．Aファイナルテニス大会

2016/3/6

1.主催　伊賀市テニス協会
2.主管　強化普及委員会
3.レフェリー　岡沢秀治
4.日時　2016年3月6日（日）　予備日12日（土）　AM　9：30～
5.会場　**伊賀市運動公園テニスコート**　砂入り人工芝6面　（男子A、女子A）
6.使用球　ダンロップ　FORT
7.注意事項
- 天候不順の場合、試合の有無は会場で決定します。
- 6日に試合が実施できない場合には12日（土）に順延致します。
- 全試合1セットマッチ（6ゲームオールで12ポイントタイブレークシステム）で行います。
- 試合開始予定時刻に出席が確認できない場合は棄権とみなします。
- この大会についての問い合わせは、「岡沢」（090-1470-3998）まで。

男子A　（9：30開始）

ブロックA

	朝比奈	磯田	谷車	榊原	順位
朝比奈早（ATK）		6-3	6-2	0-6	2
磯田（DESAFIO）	3-6		6-4	4-6	3
谷車（DMGMORI）	2-6	4-6		3-6	4
榊原（安永TC）	6-0	6-4	6-3		1

ブロックB

	岸田	岡本	古川	宮本	順位
岸田（イエローさわやか）		6-0	2-6	6-2	2
岡本（おかめ組）	0-6		1-6	7-6	3
中森（おかめ組）	6-2	6-1		6-2	1
宮本（旭ダイヤTC）	2-6	6-7	2-6		4

決勝トーナメント

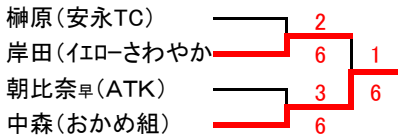

優勝	中森（おかめ組）
準優勝	岸田（イエローさわやか）
3位	朝比奈早（ATK）
	榊原（安永TC）

ﾗｯｷｰﾙｰｻﾞｰ（補欠者）	1	森城　友弥（ATK）
	2	中森　亮介（おかめ組）
	3	鶴見　秀（イエローさわやか）
	4	

ラッキールーザーについて
ラッキールーザーは試合当日の欠場または試合に遅刻したため失格となった選手の補欠として試合に出場できる可能性があります。試合当日、試合開始（9：30）10分前までに出席を届けてください。

女子A　（9：30開始）

ブロックA

	村井	小野寺	奥田	西出	順位
村井（名張ロイヤル）		6-2	6-3	6-1	1
小野寺（安永TC）	2-6		6-4	6-1	2
奥田（IFTC）	3-6	4-6		6-2	3
西出（IFTC）	1-6	1-6	2-6		4

ブロックB

	福森	今出	樫森	―	順位
福森（伊賀TA）		7-6	6-0		1
今出（プレアデス）	6-7		6-4		2
樫森（名張ロイヤル）	0-6	4-6			3

決勝トーナメント

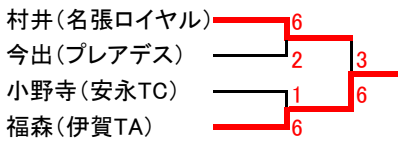

優勝	福森（伊賀TA）
準優勝	村井（名張ロイヤル）
3位	小野寺（安永TC）
	今出（プレアデス）

ﾗｯｷｰﾙｰｻﾞｰ（補欠者）	1	森下　帆乃香（IFTC）
	2	
	3	
	4	

ラッキールーザーについて
ラッキールーザーは試合当日の欠場または試合に遅刻したため失格となった選手の補欠として試合に出場できる可能性があります。試合当日、試合開始（9：30）10分前までに出席を届けてください。

第36回伊賀市ｸﾗﾌﾞ対抗テニス大会

1　主催　　伊賀市テニス協会
2　主管　　伊賀市テニス協会行事委員会
3　レフリー　　岡沢　秀治
4　ｱｼｽﾀﾝﾄﾚﾌﾘｰ　　今出　恵巳
5　会場・日程　　平成27年4月17日（日）　男子・女子（運動公園テニスコート）　予備日　4月24日（日）
6　使用球　　ブリジストン　XT-8
7　注意事項
① 天候不順の場合、試合の有無は各会場で行います。
② 上記日程に試合が実施できない場合には4月24日（日）に順延します。
③ 試合は、男子D1・D2・S、女子D1・D2・D3の順で試合を行い、2勝した時点で勝ちとなります。
すべて1ｾｯﾄﾏｯﾁ（6ｵｰﾙで12ﾎﾟｲﾝﾄﾀｲﾌﾞﾚｲｸ方式）で行います。
（初戦のみ勝敗が決まっても全試合行います。2戦以降は2ﾎﾟｲﾝﾄ打ち切りです。）
④ 入賞は3位までで、3位決定戦も行います。
⑤ 男子のみ初戦敗者のﾁｰﾑは敗者戦を行います。（4ｹﾞｰﾑ先取、ﾎﾟｲﾝﾄ打ち切り）
⑥ 集合時間に最低男子は5名、女子は6名の出席が確認できない場合は棄権とみなします。
⑦ 進行が早い場合は、選手が揃っていれば試合を開始予定時刻より早めることがあります。
⑧ メンバー変更は集合時間までに大会の受付まで変更届用紙を提出してください。
但し、変更は2名までとします。
⑨ この大会についての問い合わせは、「今出」（070-1618-9987）まで。

男　子　4月17日（運動公園）

集合時間　（ 1R　9:00・2R 10:00）

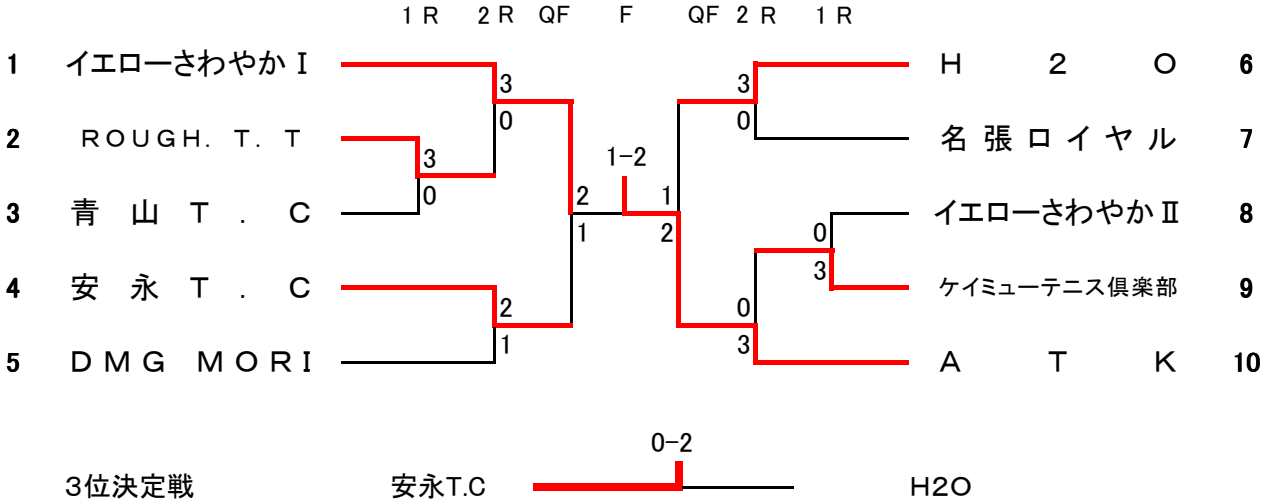

女　子　4月17日（運動公園）

集合時間　（ 9:00 ）

	ATK	キャロル	青山T．C	IFTC	勝敗	順位
ATK		1－2	2－1	1－2	1−2	3
キャロル	2－1		2－1	0－2	2−1	2
青山T．C	1－2	1－2		2－1	1−2	4
IFTC	2－1	2－0	1－2		2−1	1

＊勝敗が同数の場合は、試合の勝者で決定とする。

出場チーム男子

DMG MORI Ⅰ	
1	二村　豊
2	南　克茂
3	神山　亘央
4	城山　誠
5	長末　秀樹
6	柴田 誠

H２０	
1	松本　陽
2	田矢　浩之
3	中川　倫久
4	藤森　智人
5	宮本　裕貴
6	勝島　大葵

ROUGH．T．T	
1	福森　陽一
2	小澤　一夫
3	杉本　明日成
4	松岡　正人
5	田中　浩二
6	田中　啓介
7	福森　瑞輝

青山テニスクラブ	
1	野田　茂
2	辻岡　勇輝
3	小林　慶輔
4	瀬川　凛太朗
5	藤澤　薫

イエローさわやか-Ⅰ	
1	岸田　尚二
2	森仲　貞博
3	谷車　兼吾
4	磯田　勇
5	中森　亮介
6	鶴見　秀
7	森松　比呂志
8	岡本　裕貴

イエローさわやか-Ⅱ	
1	中川　孝明
2	石渡　俊博
3	山本　修宏
4	細川　大介
5	佐藤　健太郎
6	谷口　和男

青山テニスクラブ	
1	今井　隆之
2	廣山　幸一
3	樋笠　公彦
4	永澤　勝幸
5	藤井　繁光

安永T.C	
1	奥家　敦司
2	松田　光弘
3	吉田　晴彦
4	小野寺　和典
5	山川　哲雄
6	榊原　健二

ＡＴＫ	
1	朝比奈　早瀬
2	森城　友弥
3	中村　優毅
4	田村　駿一
5	山口　航平
6	久保　智昭
7	朝比奈　政晴

ケイミューテニス倶楽部	
1	伊藤　英俊
2	武田　実
3	山岡　篤史
4	山下　和義
5	菊輪　樹哉
6	保田　善明
7	木田　三六

出場チーム女子

キャロル	
1	水野　陽子
2	宇城　久美子
3	及川　移司子
4	粂　久代
5	西島　美由紀
6	上市　陽子
7	中野　貴子

ＡＴＫ	
1	朝比奈　久美
2	朝比奈　恵津子
3	西中　清美
4	出口　明美
5	藤森　智子
6	山本　恭子
7	木平　真梨奈
8	後藤　智子

青山テニスクラブ	
1	小野寺　かよ子
2	廣山　美千代
3	中尾　由美
4	三嶋　明美
5	松田　敬子
6	山下　美恵子
7	向　正江
8	中林　千春

ＩＦＴＣ	
1	川谷　ともよ
2	小西　直子
3	中西　康子
4	奥田　昭子
5	伊東　祐美
6	田中　薫
7	小西　静夏

第41回伊賀市テニス選手権大会

1．主　　催　伊賀市テニス協会
2．主　　管　伊賀市テニス協会行事委員会
3．レ　フ　ェ　リ　ー　岡沢　秀治
4．アシスタントレフェリー　今出　恵巳
5．試合会場および日程　伊賀市運動公園　（砂入り人工芝）　５月１日（日）　男子・女子・男子OV45
6．使　用　球　ブリジストンXT-8
7．注　意　事　項
① 天候不順の場合または雨天であっても、試合の有無の決定は会場にて行います。
試合開始時間までに、中止等の決定はいたしません。
② ５月１日に試合が実施できない場合には５月３日（祝）に順延します。
③ 全試合1ｾｯﾄﾏｯﾁ（6-6で12ﾎﾟｲﾝﾄﾀｲﾌﾞﾚｰｸｼｽﾃﾑ）で行います。
④ 男子の初戦敗者のみｺﾝｿﾚｰｼｮﾝﾏｯﾁ（4ｹﾞｰﾑ先取、ﾉｰｱﾄﾞﾊﾞﾝﾃｰｼﾞ）を行います。
但し、ｺﾝｿﾚｰｼｮﾝﾏｯﾁは時間の都合上最後まで行わない場合もありますのでご了承下さい。
⑤ 集合時間に受付の確認できない場合は棄権とみなします。
⑥ 試合進行が早い場合、選手が揃っていれば試合を早めることがありますのでご了承ください。
⑦ この大会についての問い合わせは、「今出」（070-1618-9987）まで。

男　子（ 運動公園 ）

（ 集合時間　1R 9:00　2R №21～40のみ 10:00 ）

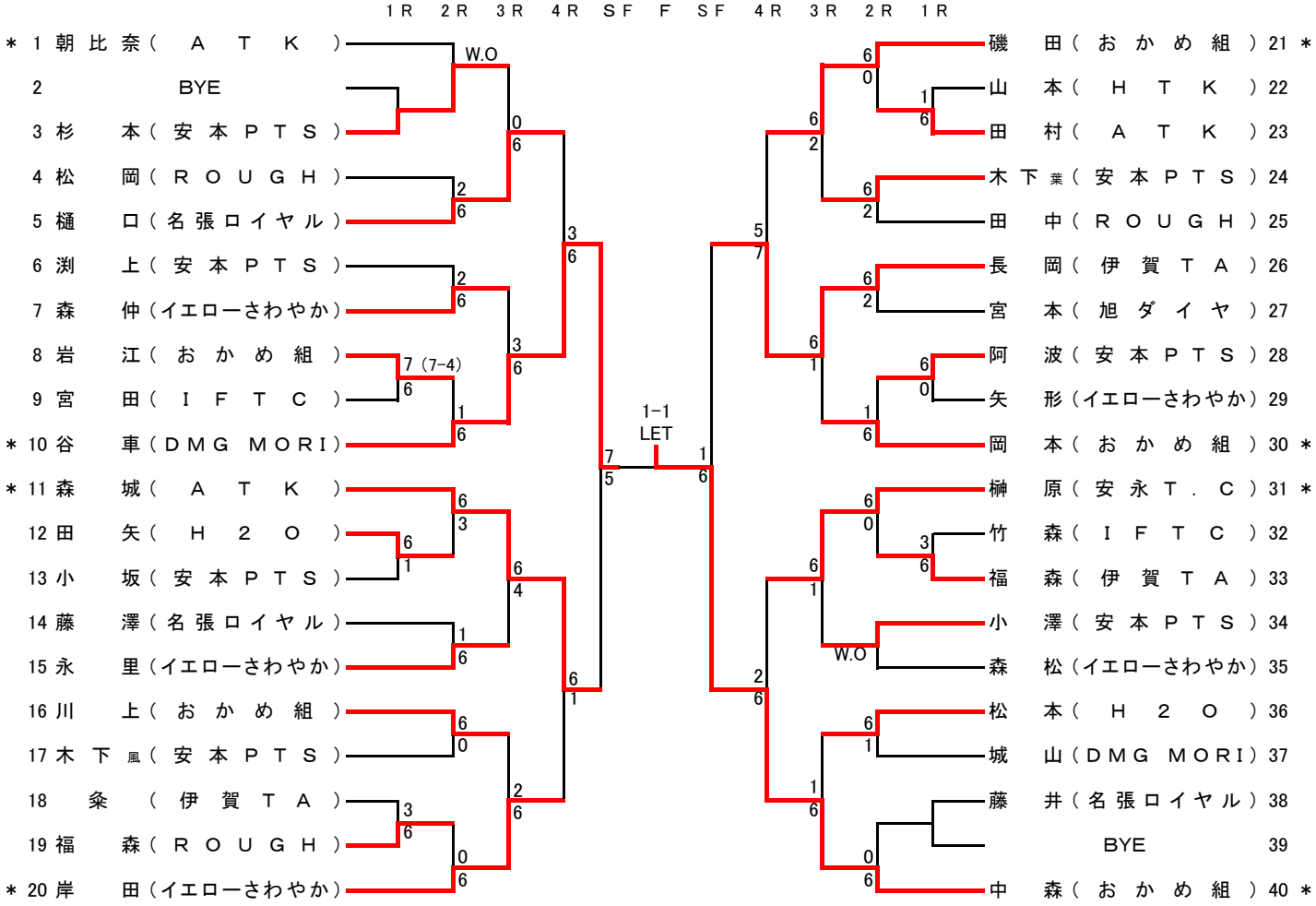

男子OV45（ 運動公園 ）

（ 集合時間　9:00 ）

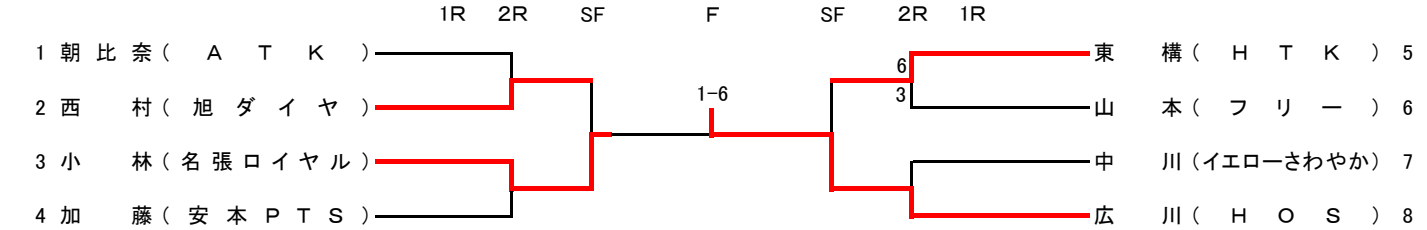

女　子　（　運動公園　）

（　集合時間　10:30　）

	今出（プレアデス）	天野（安本PTS）	矢形（イエローさわやか）	勝敗	順位
今出（プレアデス）			6−1	1−0	1
天野（安本PTS）	①			W.O	
矢形（イエローさわやか）	1−6	②		0−1	2

	奥田（IFTC）	海田（安本PTS）	朝比奈（ATK）	勝敗	順位
奥田（IFTC）		6−0		1−0	1
海田（安本PTS）	0−6			0−1	2
朝比奈（ATK）	③	②		W.O	

決勝戦

今出（プレアデス）　6−1　奥田（IFTC）

3位決定戦

矢形（イエローさわやか）　6−1　海田（安本PTS）

第36回IDCサマーチャレンジ大会

- 主　　催　　伊賀市テニス協会
- 主　　管　　行事委員会
- レ　フ　ェ　リ　ー　　岡沢　秀治
- アシスタントレフェリー　　今出　恵巳
- 試合会場・日程　　伊賀市運動公園　　全クラス　　平成28年7月24日(日)
- 使　　用　　球　　ブリジストンXT-8
- 注　意　事　項
  - ①　天候不順の場合、試合の有無は各会場で決定します。
  - ②　雨天順延の場合、7月31日(日)に行います。
  - ③　全クラス、1セットマッチ(6－6タイブレークマッチシステム)で行います。
  - ④　集合時刻に出席が確認できない場合は棄権とみなします。
  - ⑤　進行が早い場合は、選手が揃っていれば試合を時刻より早めることがあります。
  - ⑥　試合当日、猛暑日が予想されます。熱中症には十分ご注意下さい。
    また、体調、水分補給等の自己管理をお願いします。
  - ⑦　この大会についての問い合わせは、「今出」(070-1618-9987)まで。

男子 A

集合時間　10:00

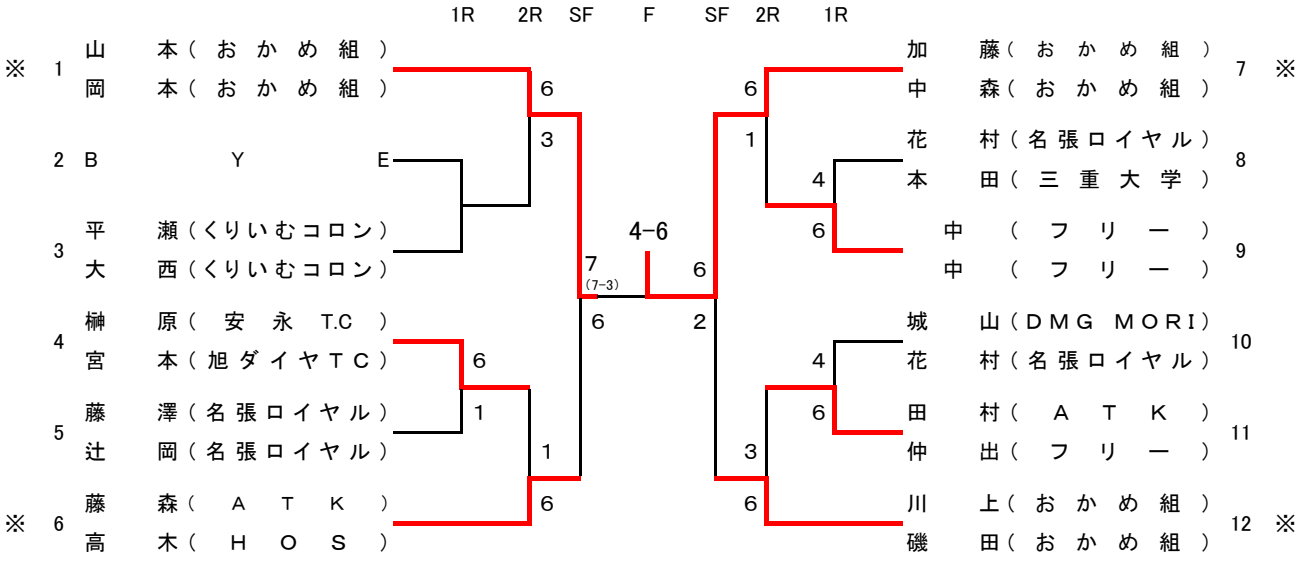

男子B

集合時間　9:00

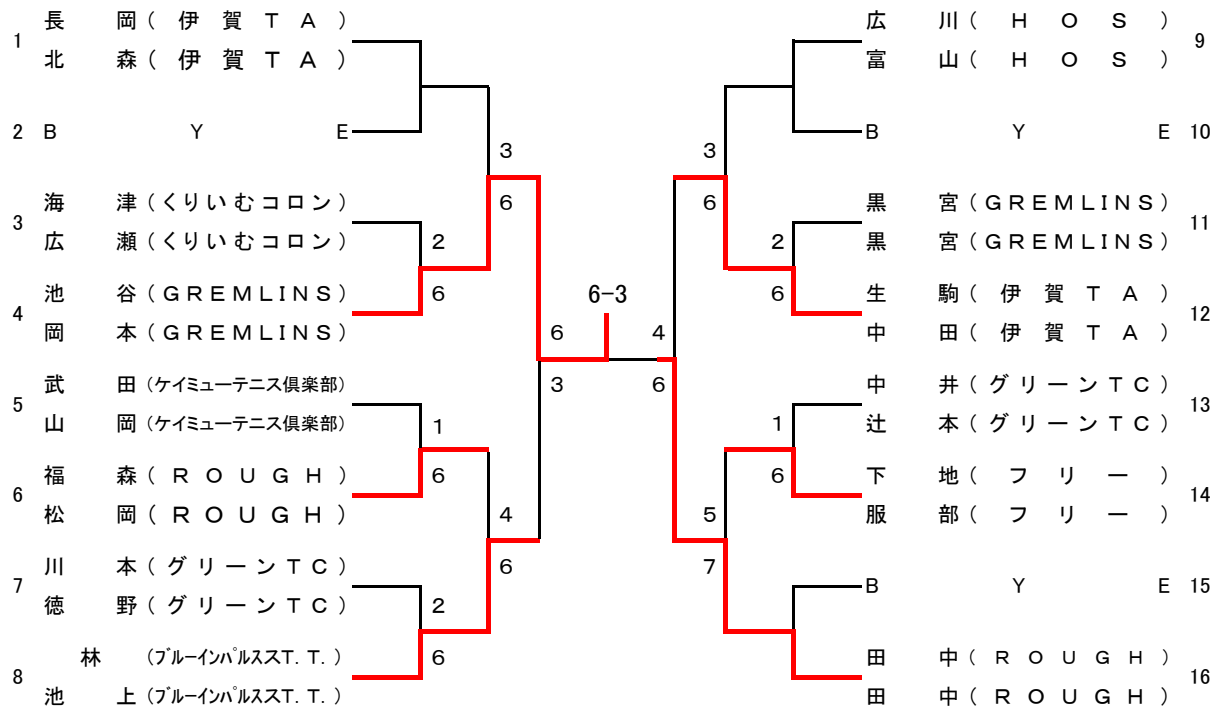

男子C

集合時間　9:00

1R　2R　3R　SF　F　SF　3R　2R　1R

1	木許（ＬＥＡＬＥＡ）																	福森（伊賀ＴＡ）	11
	岡田（ＬＥＡＬＥＡ）																	粂（伊賀ＴＡ）	
2	ＢＹＥ																	ＢＹＥ	12
3	平原（ＩＦＴＣ）																	西村（旭ダイヤＴＣ）	13
	福森（ＩＦＴＣ）																	西村（旭ダイヤＴＣ）	
4	島田（ＦＢＳ）																	高岡（フリー）	14
	山本（ＦＢＳ）																	高岡（フリー）	
5	花井（安本ＰＴＳ）																	竹森（ＩＦＴＣ）	15
	木下（安本ＰＴＳ）																	廣岡（ＩＦＴＣ）	
6	神戸（伊賀ＴＡ）																	中村（ＬＥＡＬＥＡ）	16
	宮西（伊賀ＴＡ）																	柳原（ＬＥＡＬＥＡ）	
7	小久保（フリー）																	森野（ＩＦＴＣ）	17
	世古口（フリー）																	島津（ＩＦＴＣ）	
8	大倉（ＬＥＡＬＥＡ）																	堺（フリー）	18
	西中（ＬＥＡＬＥＡ）																	溝口（フリー）	
9	中野（フリー）																	ＢＹＥ	19
	高岡（フリー）																		
10	吉田（くりいむコロン）																	古林（安本ＰＴＳ）	20
	勝浦（くりいむコロン）																	大西（フリー）	

5-7

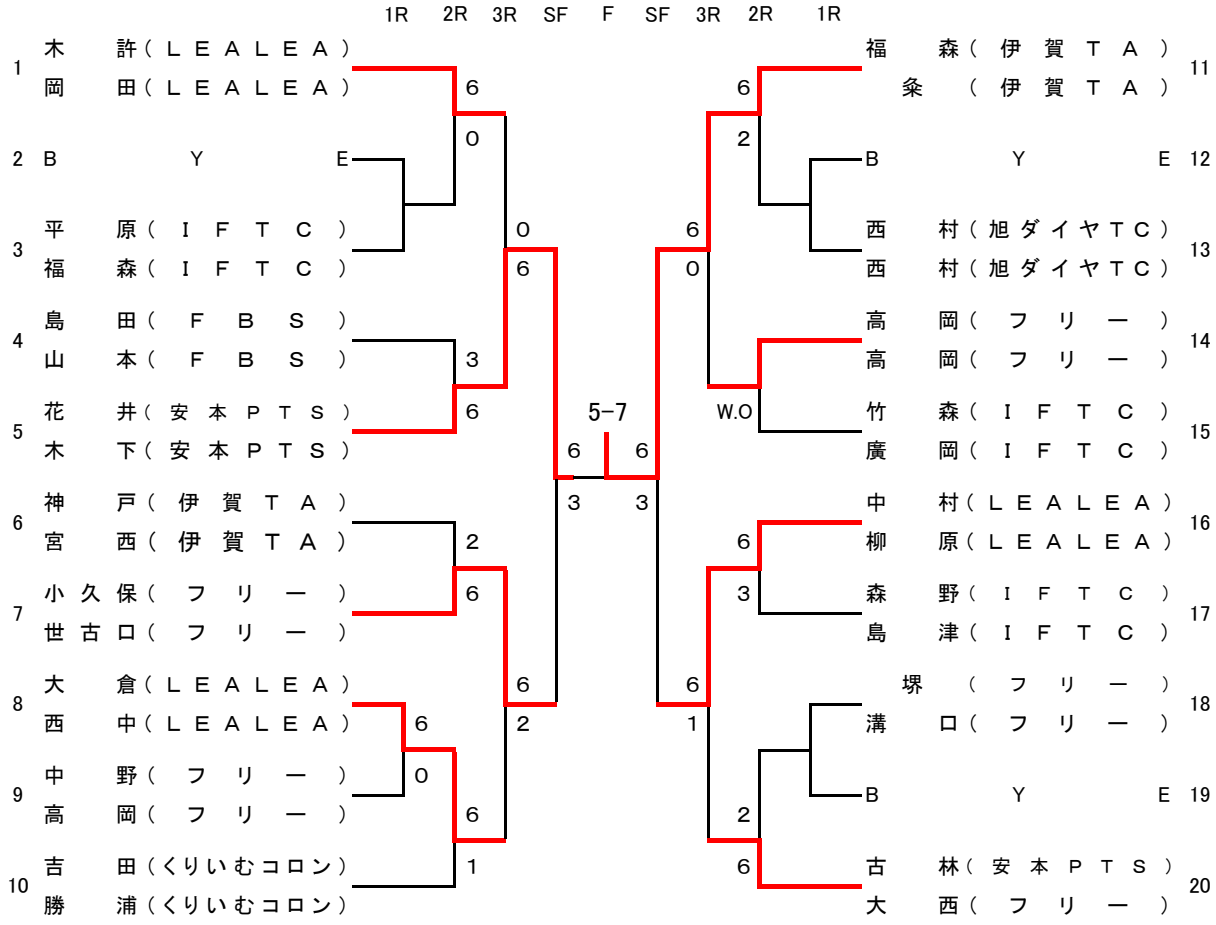

女子 A

集合時間　11:00

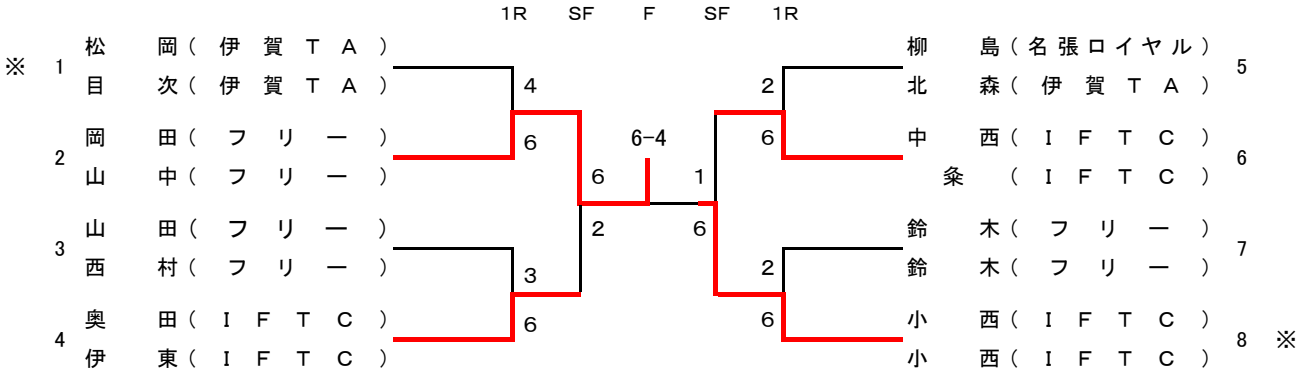

女子 B

集合時間　11:00

	村井・尾原 （名張ロイヤル）	間井・岡本 （フリー）	今出（ﾌﾟﾚｱﾃﾞｽ） 星安（伊賀TA）	勝敗	結果
村井・尾原 （名張ロイヤル）		6−1	6−3	2−0	**1**
間井・岡本 （フリー）	1−6		1−6	0−2	**3**
今出（ﾌﾟﾚｱﾃﾞｽ） 星安（伊賀TA）	3−6	6−1		1−1	**2**

女子C

集合時間　11:00

	伊藤・中西 （伊賀TA）	炭谷・金澤 （安本PTS）	桐山・二郷 （くりいむコロン）	勝敗	結果
伊藤・中西 （伊賀TA）		6−4	6−1	2−0	**1**
炭谷・金澤 （安本PTS）	4−6		6−1	1−1	**2**
桐山・二郷 （くりいむコロン）	1−6	1−6		0−2	**3**

第36回伊賀オープンテニス選手権大会

1．主　　催　伊賀市テニス協会・名張市テニス協会
2．主　　管　伊賀市テニス協会行事委員会
3．レ　フ　ェ　リ　ー　岡沢秀治
4．アシスタントレフェリー　今出恵巳
5．試合会場および日程　伊賀市運動公園　9月24日（土）9：00～　男子Ｂ、男子Ｃ
　　伊賀市運動公園　9月25日（日）9：00～　男子Ａ　10：00～女子
6．使　用　球　ブリジストンXT-8
7．注　意　事　項
① 天候不順の場合、試合の有無は各会場で決定します。
② 天候により上記日程に試合が実施できない場合には10月8日（土）または9日（日）
③ 全試合１セットマッチ（6ゲームオールで12ポイントタイブレークシステム）で行います。
④ 初戦敗者のみｺﾝｿﾚｰｼｮﾝﾏｯﾁ（4ｹﾞｰﾑ先取、ﾉｰｱﾄﾞﾊﾞﾝﾃｰｼﾞ）を行います。但し、女子は行いません。
但し、ｺﾝｿﾚｰｼｮﾝﾏｯﾁは時間の都合上最後まで行わない場合もありますのでご了承下さい。
⑤ 集合時間に出席を確認できない場合は棄権とみなします。
⑥ 進行が早い場合は、選手が揃っていれば試合を開始予定時刻より早めることがあります。
⑦ 24日（土）の試合が日没により終了しない場合は25日（日）に行います。
⑧ この大会についての問い合わせは、「今出」（０７０－１６１８－９９８７）まで。

男　子　A（伊賀市運動公園）

9月25日（日）　集合時間　9:00

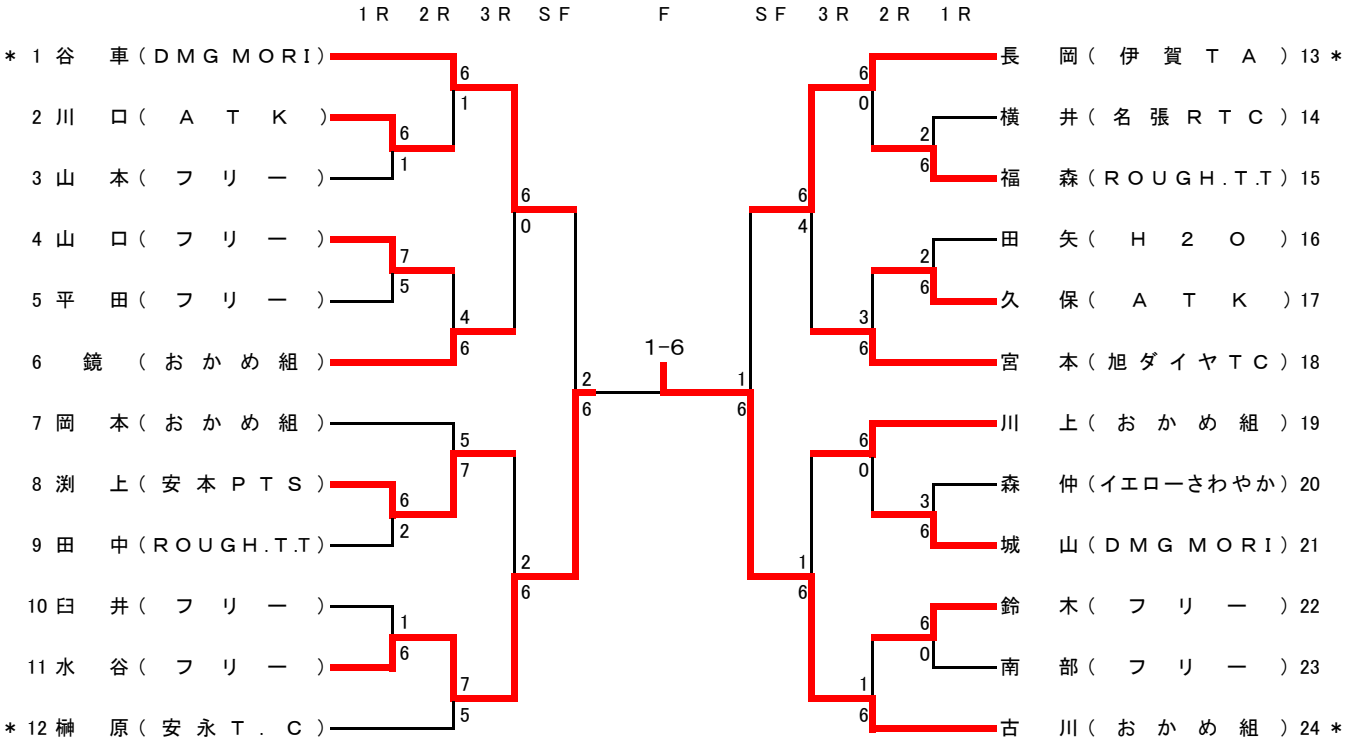

女　子（伊賀市運動公園）

9月25日（日）　集合時間　10:00

	伊東（IFTC）	中西（IFTC）	余合（フリー）	勝敗	順位
伊東（IFTC）		6−2	—	1−0	1
中西（IFTC）	2−6		—	0−1	2
余合（フリー）	—	—		—	W.O

男　子　B　（伊賀市運動公園）

9月24日(土)　集合時間　9:00

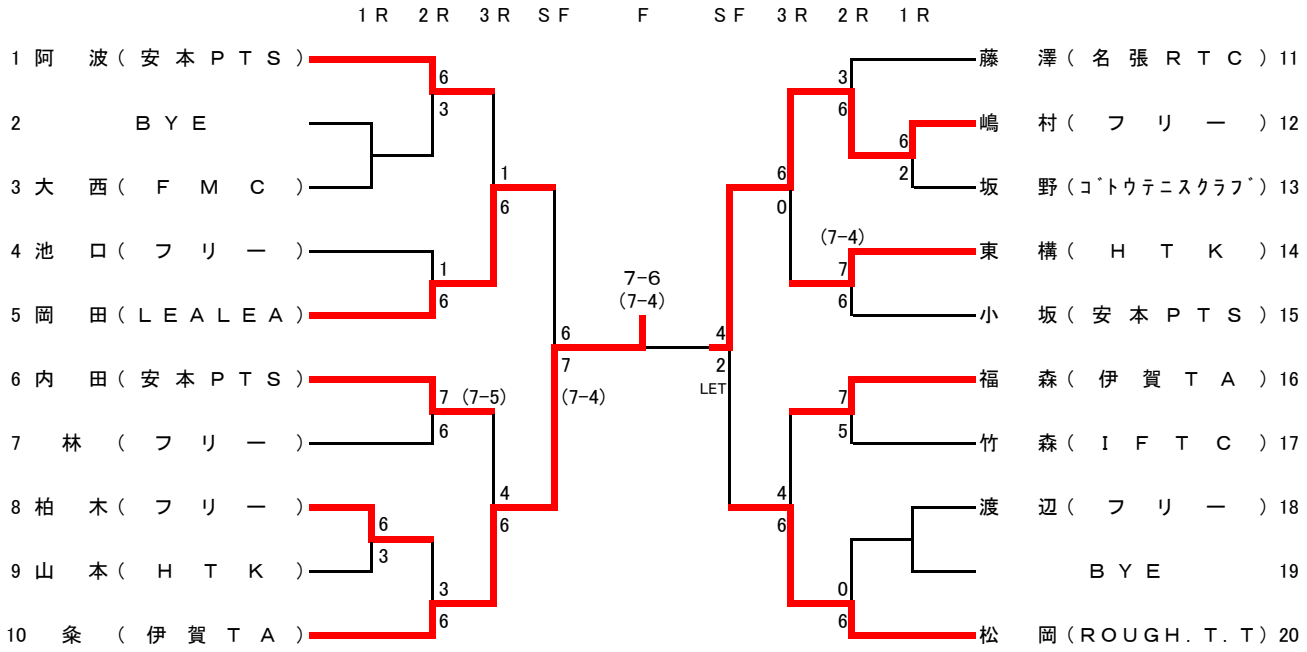

男　子　C　（伊賀市運動公園）

9月24日(土)　集合時間　9:00

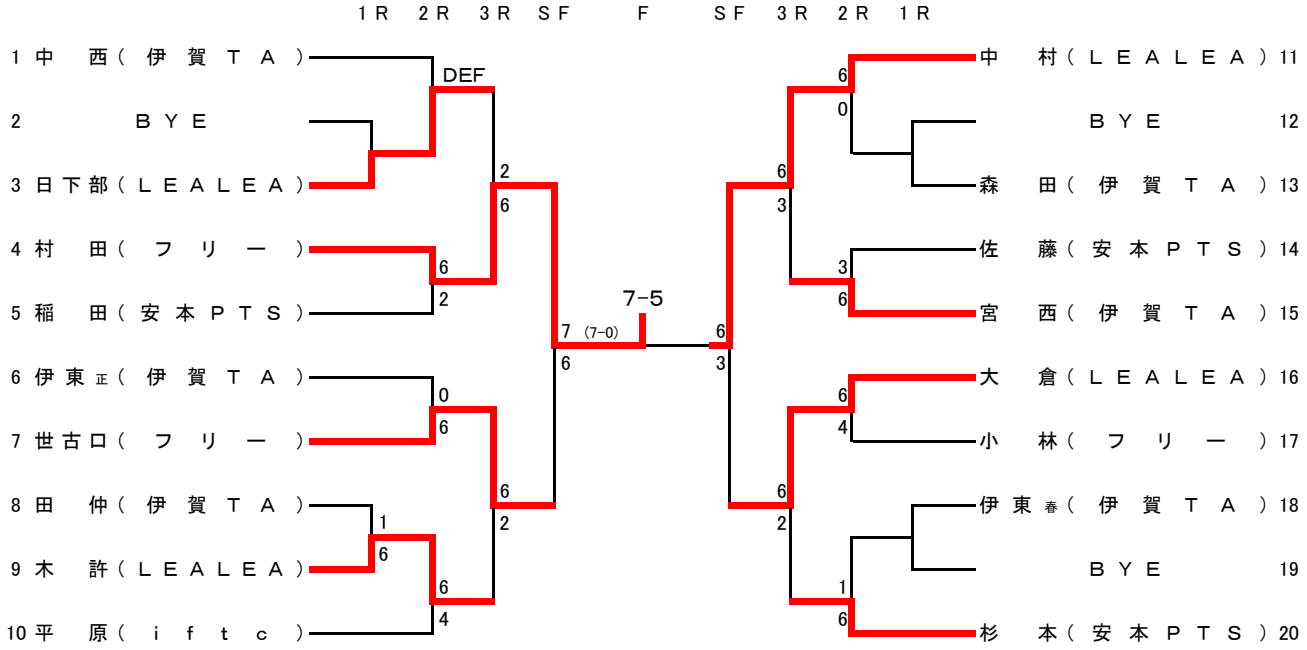

第11回伊賀市市長杯テニス大会

1．　主催　　伊賀市テニス協会
2．　主管　　行事委員会
3．　ディレクター　　森 野 真 治
4．　レフェリー　　岡 沢 秀 治
5．　アシスタントレフェリー　今 出 恵 巳
6．　試合会場、日程　　伊賀市　運動公園テニスコート　　2015年10月29日（土）9:00～
7．　使用球　　ブリジストンXT-8
8．　注意事項
①　天候不順の場合、試合の有無は会場で決定します。
②　10月29日（土）に試合が実施できない場合には11月5日（土）に順延します。
③　全試合１ｾｯﾄﾏｯﾁ（6ｹﾞｰﾑｵｰﾙで12ﾎﾟｲﾝﾄﾀｲﾌﾞﾚｰｸ方式）で行います。
④　試合開始予定時刻に出席を確認できない場合は棄権とみなします。
⑤　進行が早い場合は、選手が揃っていれば試合を開始予定時刻より早めることがあります。
⑥　男子一般は初戦敗者のペアーのみコンソレーションマッチを行います。
但し、都合により実施できない場合もありますのでご了承ください。
⑦　この大会についての問い合わせは、「今出　恵巳」（050 - 3633 - 0525）までお願いします。
（午後7時から10時の時間帯に限ります）

男子一般　（伊賀市 運動公園テニスコート）　　集合時間　9：00

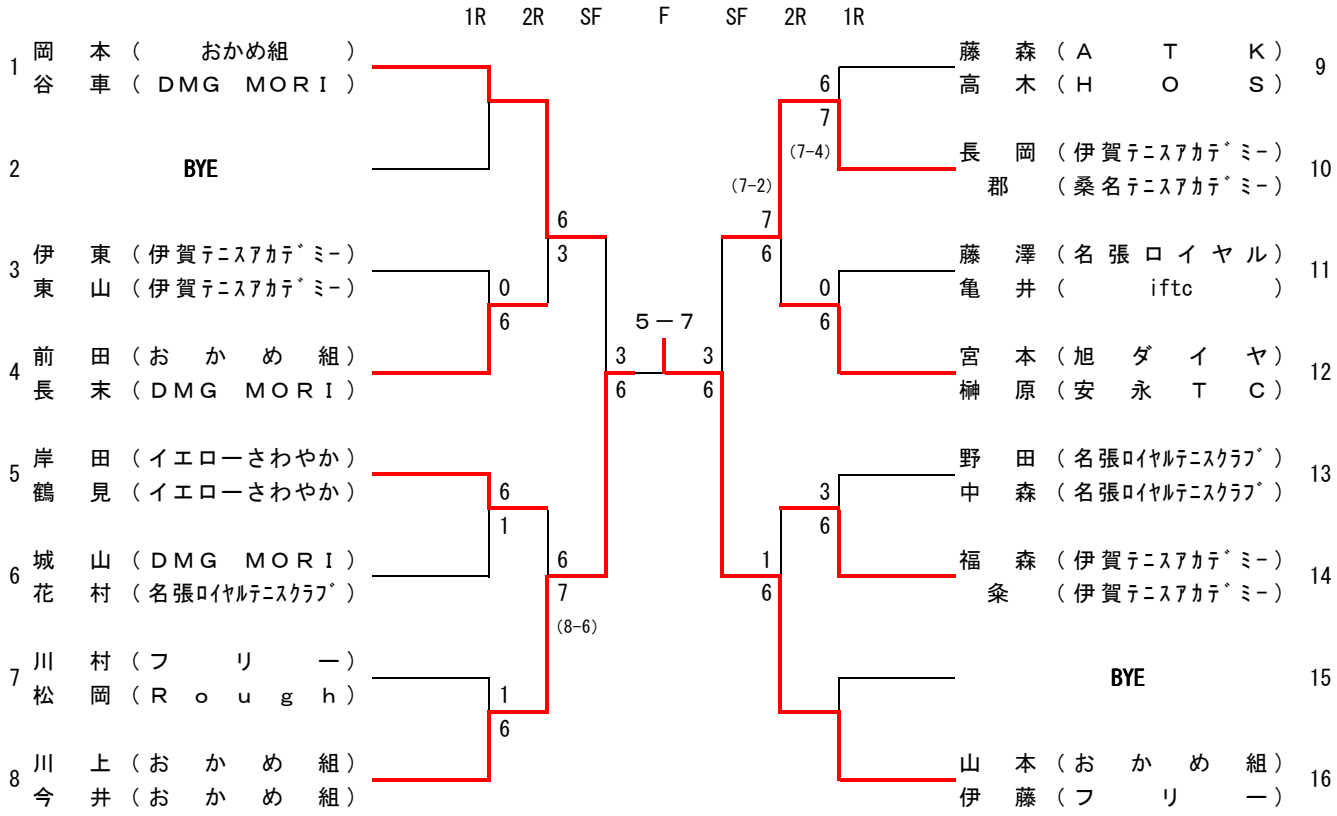

女子　（伊賀市 運動公園テニスコート）　　集合時間　9：00

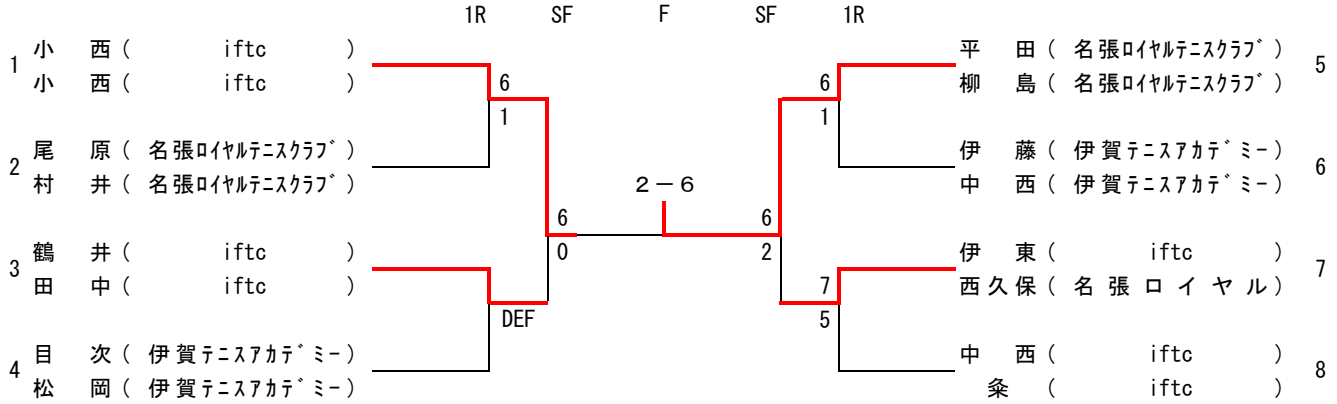

第37回ウィンターカップテニス大会

1．主　　催　伊賀市テニス協会
2．主　　管　伊賀市テニス協会行事委員会
3．レ　フ　ェ　リ　ー　岡沢　秀治
4．アシスタントレフェリー　今出　恵巳
5．試合会場および日程　伊賀市運動公園　（オムニコート）12月10日（土）9：00～　男子Ｂ、男子Ｃ　No. 1～2
ゆめが丘南公園　（オムニコート）12月10日（土）10：00～　男子Ｃ　No. 22～42
伊賀市運動公園　（オムニコート）12月11日（日）9：00～　男子Ａ、女子
6．使　用　球　ブリジストンXT-8
7．注　意　事　項
① 天候不順の場合、試合の有無は各会場で決定します。
② 10・11日に試合が雨のため実施できない場合には12月17・18日に順延します。
10日の試合が日没等で出来ない場合は11日に行う場合があります。
③ 全試合1セットマッチ（6ｵｰﾙ　12ﾎﾟｲﾝﾄﾀｲﾌﾞﾚｰｸ）、ノーアドバンテージ方式で行います。
④ 集合時間に出席が確認できない場合は棄権とみなします。
⑤ 試合進行が早い場合は、選手が揃っていれば試合を早めることがあります。
⑥ この大会についての問い合わせは、「今出」（050-3633-0525）まで。

男　子　Ａ（伊賀市運動公園テニスコート）

（ 12月11日(日) 集合時間　9:00　）

予選リーグ

	Aブロック		中森	吉田	森仲	勝敗	順位
1	中　森	（おかめ組）		6-2	6-1	2-0	1
2	吉　田	（ＡＴＫ）	2-6		2-6	0-2	3
3	森　仲	（ｲｴﾛｰさわやか）	1-6	6-2		1-1	2

	Eブロック		岸田	片岡	田中	勝敗	順位
13	岸　田	（ｲｴﾛｰさわやか）		6-1	6-2	2-0	1
14	片　岡	（安本ＰＴＳ）	1-6		1-6	0-2	3
15	田　中	（ＲＯＵＧＨ）	2-6	6-1		1-1	2

	Bブロック		長岡	渕上	城山	勝敗	順位
4	長　岡	（伊賀ＴＡ）		6-0	6-2	2-0	1
5	渕　上	（安本ＰＴＳ）	0-6		1-6	0-2	3
6	城　山	（ＤＭＧＭＯＲＩ）	2-6	6-1		1-1	2

	Fブロック		磯田	木下	宮本	勝敗	順位
16	磯　田	（おかめ組）		w.o			
17	木　下	（安本ＰＴＳ）	w.o		6-0	1-0	1
18	宮　本	（旭ダイヤ）	w.o	0-6		0-1	2

	Cブロック		榊原	小澤	岡本	勝敗	順位
7	榊　原	（安永ＴＣ）		3-6	6-3	1-1	2
8	小　澤	（安本ＰＴＳ）	6-3		6-3	2-0	1
9	岡　本	（おかめ組）	3-6	3-6		0-2	3

	Gブロック		朝比奈	鏡	矢形	勝敗	順位
19	朝比奈	（ＡＴＫ）		6-1	6-0	2-0	1
20	鏡	（おかめ組）	1-6		6-0	1-1	2
21	矢　形	（ｲｴﾛｰさわやか）	0-6	0-6		0-2	3

	Dブロック		谷車	川上	藤澤	勝敗	順位
10	谷　車	（ＤＭＧＭＯＲＩ）		6-0	6-1	2-0	1
11	川　上	（おかめ組）	0-6		6-3	1-1	2
12	藤　澤	（名張ロイヤル）	1-6	3-6		0-2	3

決勝トーナメント

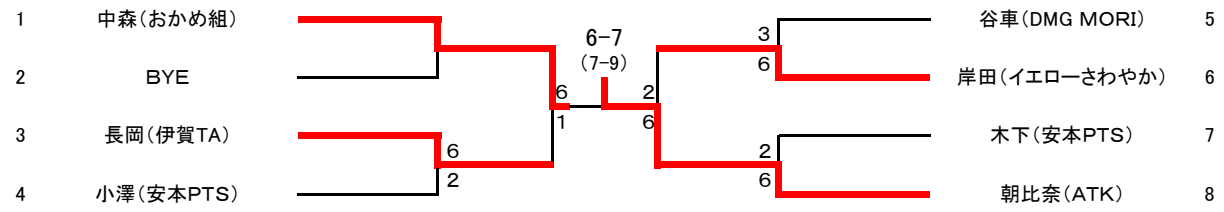

女　子　（伊賀市運動公園テニスコート）

（　12月11日(日)　集合時間　10:00　）

予選リーグ

	Aブロック		今出	中西	田中	勝敗	順位
1	今　出	（プレアデス）		6-1	6-0	2-0	1
2	中　西	（ＩＦＴＣ）	1-6		6-2	1-1	2
3	田　中	（ＩＦＴＣ）	0-6	2-6		0-2	3

	Bブロック		伊東	奥田	矢形	星安	勝敗	順位
4	伊　東	（ＩＦＴＣ）		6-4	6-0	7-6 (7-3)	3-0	1
5	奥　田	（ＩＦＴＣ）	4-6		6-2	6-2	2-1	2
6	矢　形	（イエローさわやか）	0-6	2-6		2-6	0-3	4
7	星　安	（伊賀ＴＡ）	6-7 (3-7)	2-6	6-2		1-2	3

決勝トーナメント

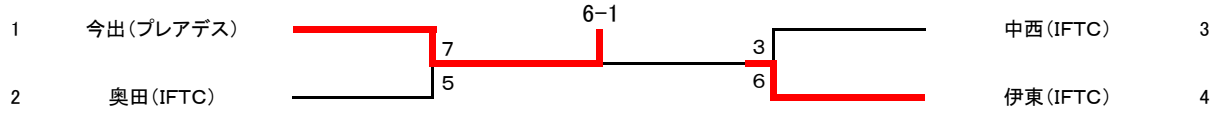

男　子　Ｂ（伊賀市運動公園テニスコート）

（　12月10日(土)　集合時間　9:00　）

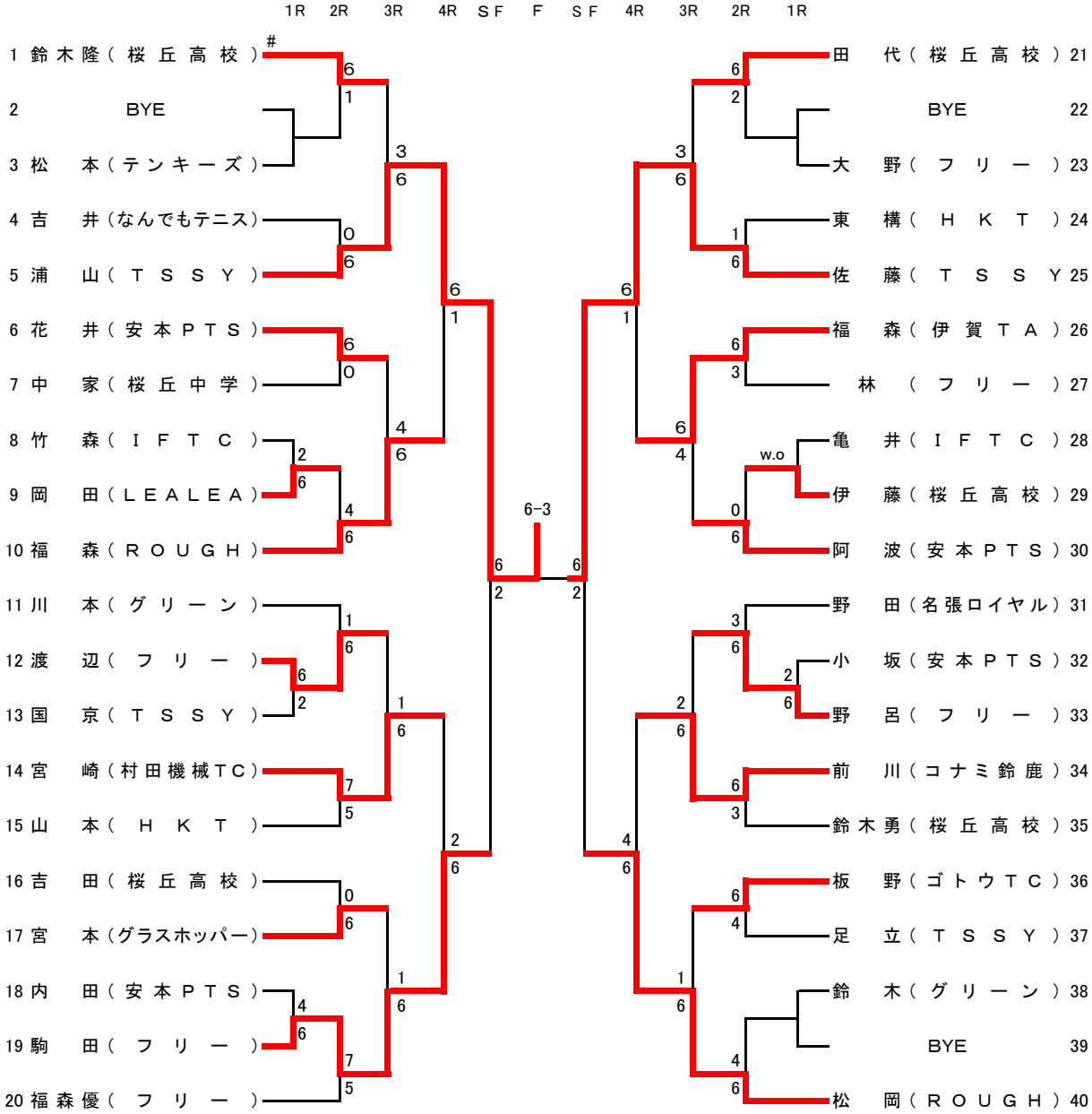

男 子 C

（ 12月10日(土) 集合時間　11:00 ）
No.1～21　伊賀市運動公園テニスコート

（ 12月10日(土) 集合時間　10:00 ）
No.22～42　ゆめが丘南公園テニスコート

1R　2R　3R　4R　SF　F　SF　4R　3R　2R　1R

1 細　渕（安本ＰＴＳ）
2 BYE
3 池　田（オリンピアＳ）
4 山　本（伊賀ＴＡ）
5 木　部（桜丘高校）
6 杉　田（ゴトウＴＣ）
7 中　村（テンキーズ）
8 柴　田（オリンピアＳ）
9 永　戸（なんでもテニス）
10 黒　宮（GREMLINS）
11 早　瀬（桜丘中学）
12 木　許（ＬＥＡＬＥＡ）
13 三　木（桜丘中学）
14 古　森（なんでもテニス）
15 石　田（テンキーズ）
16 中　野（GREMLINS）
17 安　田（三幸ＴＴ）
18 小　林（フリー）
19 東海林（桜丘中学）
20 世古口（フリー）
21 平　原（ＩＦＴＣ）
22 中　西（伊賀ＴＡ）

23 大　倉（ＬＥＡＬＥＡ）
24 垣　野（フリー）
25 森　田（伊賀ＴＡ）
26 廣　岡（フリー）
27 長　野（桜丘中学）
28 山　岡（ケイミューテニス）
29 神　野（GREMLINS）
30 高　畑（なんでもテニス）
31 伊古野（桜丘中学）
32 伊　東（伊賀ＴＡ）
33 稲　田（テンキーズ）
34 佐　藤（安本ＰＴＳ）
35 柱　本（オリンピアＳ）
36 宮　西（伊賀ＴＡ）
37 中　園（三幸ＴＴ）
38 米　田（ゴトウＴＣ）
39 川　口（フリー）
40 山　本（桜丘中学）
41 長　田（なんでもテニス）
42 関　口（GREMLINS）
43 篠　原（フリー）
44 小　谷（桜丘中学）

4-6

第18回Ｉ．T．Aファイナルテニス大会

2017/3/5

1.主催　伊賀市テニス協会
2.主管　強化普及委員会
3.レフェリー　岡沢秀治
4.日時　2017年3月5日（日）　予備日11日（土）　AM　9：30～
5.会場　**伊賀市運動公園テニスコート**　砂入り人工芝6面　（男子A、女子A）
6.使用球　ダンロップ　FORT
7.注意事項
- 天候不順の場合、試合の有無は会場で決定します。
- 5日に試合が実施できない場合には11日（土）に順延致します。
- 全試合1セットマッチ（6ゲームオールで12ポイントタイブレークシステム）で行います。
- 試合開始予定時刻に出席が確認できない場合は棄権とみなします。
- この大会についての問い合わせは、「岡沢」（090-1470-3998）まで。

男子A　（9：30開始）

ブロックA

	中森	岸田	川上	木下	順位
中森（おかめ組）		○6-0	○6-0	○6-1	1
岸田（ｲｴﾛｰさわやか）	×0-6		○6-3	×5-7	3
川上（おかめ組）	×0-6	×3-6		×3-6	4
木下（安本PTS）	×1-6	○7-5	○6-3		2

ブロックB

	谷車	朝比奈	榊原	鏡	順位
谷車（DMGMORI）		×1-6	×4-6	×3-6	2
朝比奈早（ATK）	○6-4		○7-6(1	○6-3	1
榊原（安永TC）	○6-4	×6-7		R4-5	Ret
鏡（おかめ組）	○6-3	×3-6	R5-4		Ret

決勝トーナメント

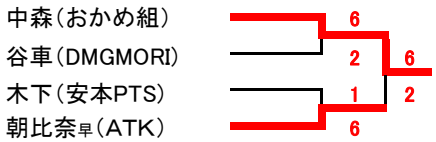

優勝	中森（おかめ組）
準優勝	朝比奈早（ATK）
3位	木下（安本PTS）
	谷車（DMGMORI）

ﾗｯｷｰﾙｰｻﾞｰ（補欠者）	1	磯田　勇（おかめ組）
	2	宮本　裕貴（旭ダイヤTC）
	3	小澤　春登（安本PTS）
	4	森仲　貞博（ｲｴﾛｰさわやか）

ラッキールーザーについて
ラッキールーザーは試合当日の欠場または試合に遅刻したため失格となった選手の補欠として試合に出場できる可能性があります。試合当日、試合開始（9：30）10分前までに出席を届けてください。

女子A　（9：30開始）

ブロックA

	今出	伊東	奥田	松岡	田中	順位
今出（プレアデス）		—	×3-6	×3-6	○6-0	3
伊東（IFTC）	W.O		W.O	W.O	W.O	—
奥田（IFTC）	○6-3	—		×2-6	○6-1	2
松岡（伊賀TA）	○6-3	—	○6-2		○6-0	1
田中（IFTC）	×0-6	—	×1-6	×0-6		4

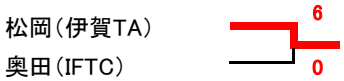

優勝	松岡（伊賀TA）
準優勝	奥田（IFTC）

ﾗｯｷｰﾙｰｻﾞｰ（補欠者）	1	該当者なし
	2	

第37回伊賀市ｸﾗﾌﾞ対抗テニス大会

1　主催　　伊賀市テニス協会
2　主管　　伊賀市テニス協会行事委員会
3　レフリー　　岡沢　秀治
4　ｱｼｽﾀﾝﾄﾚﾌﾘｰ　　今出　恵巳
5　会場・日程　　平成29年4月23日（日）　男子・女子（運動公園テニスコート）　予備日　5月3日（祝日）
6　使用球　　ブリジストン　XT-8
7　注意事項
① 天候不順の場合、試合の有無は各会場で行います。
② 上記日程に試合が実施できない場合には5月3日（水）に順延します。
③ 試合は、男子D1・D2・S、女子D1・D2・D3の順で試合を行い、２勝した時点で勝ちとなります。
すべて1ｾｯﾄﾏｯﾁ（6ｵｰﾙで12ﾎﾟｲﾝﾄﾀｲﾌﾞﾚｲｸ方式）で行います。
（初戦のみ勝敗が決まっても全試合行います。2戦以降は2ﾎﾟｲﾝﾄ打ち切りです。）
④ 入賞は3位までで、3位決定戦も行います。
⑤ 男子のみ初戦敗者のﾁｰﾑは敗者戦を行います。（4ｹﾞｰﾑ先取、ﾎﾟｲﾝﾄ打ち切り）
⑥ 集合時間に最低男子は5名、女子は6名の出席が確認できない場合は棄権とみなします。
⑦ 進行が早い場合は、選手が揃っていれば試合を開始予定時刻より早めることがあります。
⑧ メンバー変更は集合時間までに大会の受付まで変更届用紙を提出してください。
但し、変更は2名までとします。
⑨ この大会についての問い合わせは、「今出」（070-1618-9987）まで。

男　子　　4月23日（運動公園）

集合時間　（ 1R　9:00・2R 10:00）

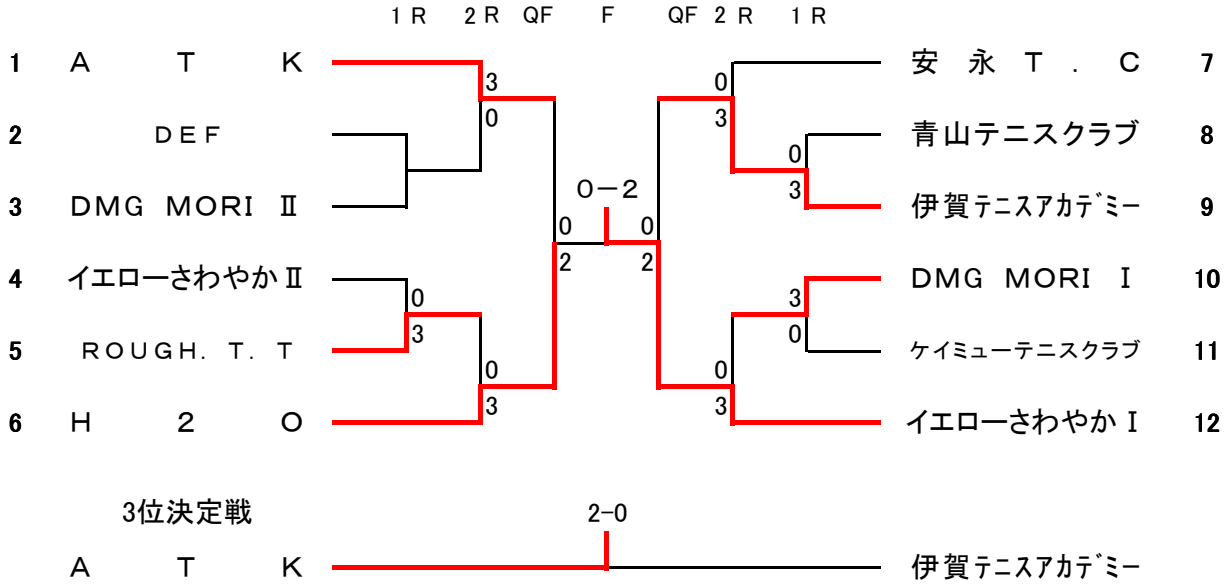

女　子　　4月23日（運動公園）

集合時間　（ 9:00　）

	青山T. C	ATK	IFTC	キャロル	勝敗	順位
青山T. C		1-2	2-1	1-2	1-2	3
ATK	2-1		3-0	2-1	3-0	1
IFTC	1-2	0-3		1-2	0-3	4
キャロル	2-1	1-2	2-1		2-1	2

DMG MORI　Ⅰ	
1	城山　誠
2	奥田　崇
3	藤澤　和也
4	亀井　大輝
5	二村　豊

DMG MORI　Ⅱ	
1	菊谷 司
2	南　克茂
3	長末　秀樹
4	金澤　純一
5	神山　亘央

H２０	
1	松本　陽
2	川口　兼
3	中川　倫久
4	野呂　大志
5	藤森　智人
6	宮本　裕貴
7	辻井　了

ROUGH.T.T	
1	福森　陽一
2	小澤　一夫
3	福森　優樹
4	松岡　正人
5	田中　浩二
6	辻　宗則

イエローさわやか-Ⅰ	
1	岸田　尚二
2	谷車　兼吾
3	森仲　貞博
4	鶴見　秀
5	森松　比呂志

イエローさわやか-Ⅱ	
1	佐藤　健太郎
2	矢形　雄紀
3	谷口　和男
4	石渡　俊博
5	山本　修宏

青山テニスクラブ	
1	久保　正志
2	藤井　繁光
3	中尾　靖
4	樋笠　公彦
5	廣瀬　潔
6	廣山　幸一
7	今井　隆之

ケイミューテニス倶楽部	
1	伊藤　英俊
2	武田　実
3	山下　和義
4	田淵　謙一
5	西出　幸展
6	山岡　篤史
7	木田　三六

安永T.C	
1	奥家　敦司
2	松田　光弘
3	吉田　晴彦
4	小野寺　和典
5	山川　哲雄
6	榊原　健二

ＡＴＫ	
1	朝比奈　早瀬
2	朝比奈　政晴
3	森城　友弥
4	田村　駿一
5	木山　朋秋
6	久保　智昭
7	吉田　迅

伊賀テニスアカデミー	
1	長岡　錬
2	北森　海聖
3	福森　瑞輝
4	粂　和人
5	中西　希槙
6	野中　綸人

キャロル	
1	水野　陽子
2	宇城　久美子
3	大塚　加代
4	上市　洋子
5	粂　久代
6	及川　移司子

ＡＴＫ	
1	栢森　佐代子
2	林　美代
3	西中　清美
4	木平　真梨菜
5	森城　さつき
6	木戸　弘子
7	朝比奈　恵津子
8	朝比奈　久美

青山テニスクラブ	
1	中尾　由美
2	三嶋　明美
3	廣山美千代
4	松田　敬子
5	森本　美幸
6	中林　千春
7	向　正江
8	小野寺　かよ子

ｉｆｔｃ	
1	小西　直美
2	小西　静夏
3	中西　康子
4	奥田　昭子
5	中村　幸江
6	鶴井　さおり
7	田中　薫
8	尾原　ひとみ

第42回伊賀市テニス選手権大会

1．主　　催　伊賀市テニス協会
2．主　　管　伊賀市テニス協会行事委員会
3．レ　フ　ェ　リ　ー　岡沢　秀治
4．アシスタントレフェリー　今出　恵巳
5．試合会場および日程　伊賀市運動公園　（砂入り人工芝）　４月30日（日）　男子・女子・男子OV45
6．使　用　球　ブリジストンXT-8　0
7．注　意　事　項
① 天候不順の場合または雨天であっても、試合の有無の決定は会場にて行います。
試合開始時間までに、中止等の決定はいたしません。
② ４月30日に試合が実施できない場合には５月７日（日）に順延します。
③ 試合は1ｾｯﾄﾏｯﾁ（6-6で12ﾎﾟｲﾝﾄﾀｲﾌﾞﾚｰｸｼｽﾃﾑ）で行います。
但し、男子OV45のみノーアドバンテージ方式で行います。
④ 男子の初戦敗者のみｺﾝｿﾚｰｼｮﾝﾏｯﾁ（4ｹﾞｰﾑ先取、ﾉｰｱﾄﾞﾊﾞﾝﾃｰｼﾞ）を行います。
但し、ｺﾝｿﾚｰｼｮﾝﾏｯﾁは時間の都合上最後まで行わない場合もありますのでご了承下さい。
⑤ 集合時間までに受付の確認できない場合は棄権とみなします。
⑥ 試合進行が早い場合、選手が揃っていれば試合を早めることがありますのでご了承ください。
⑦ この大会についての問い合わせは、「今出」（070-1618-9987）まで。

男　子（ 運動公園 ）

（ 集合時間 9:00 ）

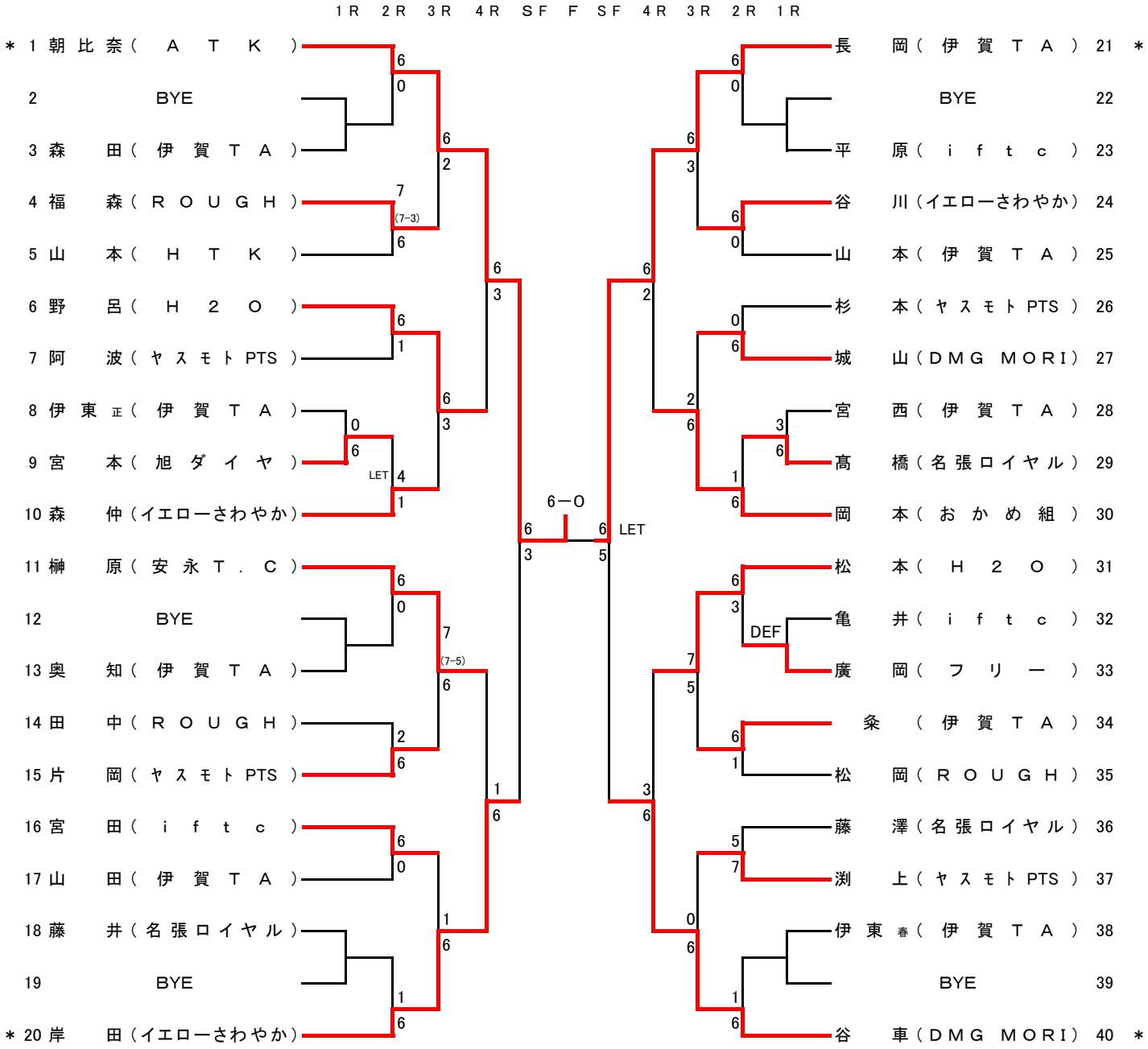

男子OV45 （ 運動公園 ）

（ 集合時間　9:00 ）

	中川（イエローさ わやか）	広川（HOS）	朝比奈（ATK）	東構（HTK）	加藤（ヤスモトPTS）	勝敗	順位
中川（イエローさ わやか）		1−6	1−6	1−6	4−6	0−4	**5**
広川（HOS）	6−1		4−6	6−2	6−1	3−1	**2**
朝比奈（ATK）	6−1	6−4		6−0	6−2	4−0	**1**
東構（HTK）	6−1	2−6	0−6		4−6	1−3	**4**
加藤（ヤスモトPTS）	6−4	1−6	2−6	6−4		2−2	**3**

女　子 （ 運動公園 ）

（ 集合時間　10:30 ）

	今出（プレアデス）	伊藤（イエローさ わやか）	林（イエローさ わやか）	星安（伊賀TA）	勝敗	順位
今出（プレアデス）		3−6	1−6	4−6	0−3	**4**
伊藤（イエローさ わやか）	6−3		6−3	6−3	3−0	**1**
林（イエローさ わやか）	6−1	3−6		6−3	2−1	**2**
星安（伊賀TA）	6−4	3−6	3−6		1−2	**3**

第37回IDCサマーチャレンジ大会

・主　　催　　伊賀市テニス協会
・主　　管　　行事委員会
・レ　フ　ェ　リ　ー　　岡沢　秀治
・アシスタントレフェリー　　今出　恵巳
・試合会場・日程　　伊賀市運動公園　　全クラス　　平成29年7月23日(日)
・使　　用　　球　　ブリジストンXT-8
・注　意　事　項
① 天候不順の場合、試合の有無は各会場で決定します。
② 雨天順延の場合、7月30日(日)に行います。
③ 全クラス、1セットマッチ(6－6タイブレークマッチシステム)で行います。
④ 集合時刻に出席が確認できない場合は棄権とみなします。
⑤ 進行が早い場合は、選手が揃っていれば試合を時刻より早めることがあります。
⑥ 試合当日、猛暑日が予想されます。熱中症には十分ご注意下さい。
また、体調、水分補給等の自己管理をお願いします。
⑦ この大会についての問い合わせは、「今出」(070-1618-9987)まで。

男子 A

集合時間　9:00

1R　2R　SF　F　SF　2R　1R

	岡本・谷車 (おかめ組)	長岡(伊賀TA) 橋本(光陵中学校)	中井(ピースフル) 中井(FEDERATION)	城山(DMG MORI) 原(フリー)	勝敗	結果
岡本・谷車 (おかめ組)		DEF	DEF	DEF	DEF	DEF
長岡(伊賀TA) 橋本(光陵中学校)	DEF		6−3	6−3	2−0	1
中井(ピースフル) 中井(FEDERATION)	DEF	3−6		4−6	0−2	3
城山(DMG MORI) 原(フリー)	DEF	3−6	6−4		1−1	2

	磯田(おかめ組) 宮本(旭ダイヤ)	榊原(安永T.C) 山口(上野キャノン)	田村(ATK) 斎藤(フリー)	勝敗	結果
磯田(おかめ組) 宮本(旭ダイヤ)		4−6	2−6	0−2	3
榊原(安永T.C) 山口(上野キャノン)	6−4		6−2	2−0	1
田村(ATK) 斎藤(フリー)	6−2	2−6		1−1	2

6−4

長岡(伊賀TA)
橋本(光陵中学校)

榊原(安永T.C)
山口(上野キャノン)

男子B

集合時間　9:00

	藤澤・宮田 (名張ロイヤル)	富山・広川 (HOS)	堀口・岡田 (LEALEA)	中川・笠間 (イエローさわやか)	勝敗	結果
藤澤・宮田 (名張ロイヤル)		6-0	6-3	6-1	3-0	1
富山・広川 (HOS)	0-6		6-1	6-3	2-1	2
堀口・岡田 (LEALEA)	3-6	1-6		6-3	1-2	3
中川・笠間 (イエローさわやか)	1-6	3-6	3-6		0-3	4

	中井・徳野 (榛原グリーンTC)	服部・佐々木 (フリー)	福森・松岡 (ROUGH)	勝敗	結果
中井・徳野 (榛原グリーンTC)		1-6	0-6	0-2	3
服部・佐々木 (フリー)	6-1		6-3	2-0	1
福森・松岡 (ROUGH)	6-0	3-6		1-1	2

6−0

藤澤・宮田
(名張ロイヤル)

服部・佐々木
(フリー)

男子C

集合時間　9:00

	森田・加藤（ﾔｽﾓﾄPTS）	宮西・神戸（伊賀TA）	大西・野崎（フリー）	勝敗	結果
森田・加藤（ﾔｽﾓﾄPTS）		2−6	1−6	0−2	3
宮西・神戸（伊賀TA）	6−2		2−6	1−1	2
大西・野崎（フリー）	6−1	6−2		2−0	1

	伊東・東山（伊賀TA）	小久保・世古口（TMC）	平木（FMC）田代（ｵﾘﾝﾋﾟｱSC）	西村・東（旭ダイヤTC）	勝敗	結果
伊東・東山（伊賀TA）		0−6	0−6	2−6	0−3	4
小久保・世古口（TMC）	6−0		6−4	6−3	3−0	1
平木（FMC）田代（ｵﾘﾝﾋﾟｱSC）	6−0	4−6		4−6	1−2	3
西村・東（旭ダイヤTC）	6−2	3−6	6−4		2−1	2

	伊東・中里（伊賀TA）	武田・山岡（ｹｲﾐｭｰﾃﾆｽ倶楽部）	中村・木許（LEALEA）	勝敗	結果
伊東・中里（伊賀TA）		2−6	0−6	0−2	3
武田・山岡（ｹｲﾐｭｰﾃﾆｽ倶楽部）	6−2		6−2	2−0	1
中村・木許（LEALEA）	6−0	2−6		1−1	2

	福森・角田（伊賀TA）	大倉・西中（LEALEA）	杉田・山下（フリー）	勝敗	結果
福森・角田（伊賀TA）		1−6 0−6	W.O	0−2	2
大倉・西中（LEALEA）	6−1 6−0		W.O	2−0	1
杉田・山下（フリー）	W.O	W.O		W.O	W.O

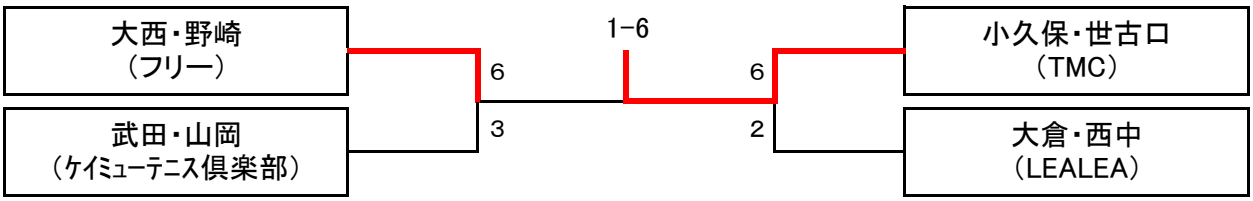

女子　A

集合時間　9:00

	橋本（フリー）宇城（キャロル）	村井・村井（名張ロイヤル）	小西・小西（iftc）	中西（iftc）粂（キャロル）	山下・駒江（イエローさわやか）	勝敗	結果	
橋本（フリー）宇城（キャロル）		6−0	6−0	6−2	6−3	4−0	1	
村井・村井（名張ロイヤル）	0−6		1−6	3−6	1−6	0−4	5	失点数
小西・小西（iftc）	0−6	6−1		6−4	3−6	2−2	3	17
中西（iftc）粂（キャロル）	2−6	6−3	4−6		6−4	2−2	4	19
山下・駒江（イエローさわやか）	3−6	6−1	6−3	4−6		2−2	2	16

女子　B

集合時間　9:00

	松岡・玉村（名張ロイヤル）	市川・駒江（フリー）	伊藤・伊東（伊賀TA）	勝敗	結果
松岡・玉村（名張ロイヤル）		6−3	6−3	2−0	1
市川・駒江（フリー）	3−6		6−0	1−1	2
伊藤・伊東（伊賀TA）	3−6	0−6		0−2	3

第37回伊賀オープンテニス選手権大会

1．主　　催　伊賀市テニス協会・名張市テニス協会
2．主　　管　伊賀市テニス協会行事委員会
3．レ　フ　ェ　リ　ー　岡沢秀治
4．アシスタントレフェリー　今出恵巳
5．試合会場および日程　伊賀市運動公園　10月7日（土）9：00～　男子Ｂ、男子Ｃ
　　伊賀市運動公園　10月8日（日）9：00～　男子Ａ、女子Ｂ、女子Ｃ
6．使　　用　　球　ブリジストンXT-8
7．注　意　事　項
① 天候不順の場合、試合の有無は各会場で決定します。
② 天候により上記日程に試合が実施できない場合には10月7日（土）または8日（日）
③ 全試合１セットマッチ（6ゲームオールで12ポイントタイブレークシステム）で行います。
但し、女子Ａ・Ｃのみ６ゲーム先取のノーアドバンテージで行います。
④ 初戦敗者のみｺﾝｿﾚｰｼｮﾝﾏｯﾁ（4ｹﾞｰﾑ先取、ﾉｰｱﾄﾞﾊﾞﾝﾃｰｼﾞ）を行います。但し、女子は行いません。
ｺﾝｿﾚｰｼｮﾝﾏｯﾁは時間の都合上最後まで行わない場合もありますのでご了承下さい。
⑤ 集合時間に出席を確認できない場合は**棄権とみなします。**
⑥ 進行が早い場合は、選手が揃っていれば試合を開始予定時刻より早めることがあります。
⑦ 16日（土）の試合が日没により終了しない場合は17日（日）に行います。
⑧ この大会についての問い合わせは、「今出」（０７０－１６１８－９９８７）まで。

男　子　Ａ（伊賀市運動公園）

10月8日（日）　集合時間　9:00

Aブロック

	岸田（イエローさわやか）	木下（ヤスモトPTS）	城山（DMG MORI）	山本（フリー）	勝敗	順位
岸田（イエローさわやか）		3−6	6−3	6−0	**2−1**	**2**
木下（ヤスモトPTS）	6−3		6−1	6−0	**3−0**	**1**
城山（DMG MORI）	3−6	1−6		6−0	**1−2**	**3**
山本（フリー）	0−6	0−6	0−6		**0−3**	**4**

Bブロック

	矢形（イエローさわやか）	榊原（安永T.C）	宮本（旭ﾀﾞｲﾔ）	伊藤（名張ﾃﾆｽｻｰｸﾙ）	勝敗	順位
矢形（イエローさわやか）		0−6	1−6	1−6	**0−3**	**4**
榊原（安永T.C）	6−0		6−2	6−2	**3−0**	**1**
宮本（旭ﾀﾞｲﾔ）	6−1	2−6		7−5	**2−1**	**2**
伊藤（名張ﾃﾆｽｻｰｸﾙ）	6−1	2−6	5−7		**1−2**	**3**

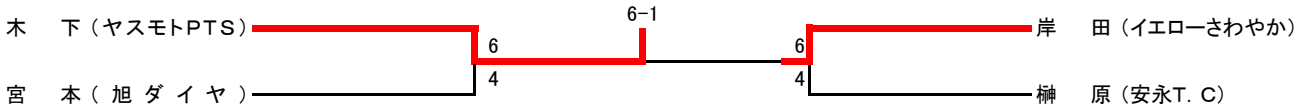

女　子　Ａ（伊賀市運動公園）

10月8日（日）　集合時間　10:00

女子Aは選手がそろわなかった為、試合を行いませんでした。

女　子　Ｂ／Ｃ（伊賀市運動公園）

10月8日（日）　集合時間　9:00

		川本（ヤスモトPTS）	廣山（フリー）	富山（名張ﾃﾆｽｻｰｸﾙ）	中井（ヤスモトPTS）	川下（ケイミューテニス倶楽部）	勝敗	順位
B	川本（ヤスモトPTS）		6−0	6−2	6−0	6−0	**4−0**	**1**
B	廣山（フリー）	0−6		1−6	6−2	3−6	**1−3**	**3**
B	富山（名張ﾃﾆｽｻｰｸﾙ）	2−6	6−1		6−0	6−2	**3−1**	**2**
C	中井（ヤスモトPTS）	0−6	2−6	0−6		6−0	**1−3**	**1**
C	川下（ケイミューテニス倶楽部）	0−6	6−3	2−6	0−6		**1−3**	**2**

＊女子BおよびCについては、参加人数が少なかったため、合同で試合を行いました。

男　子　B　（伊賀市運動公園）

10月7日（土）　集合時間　10:00

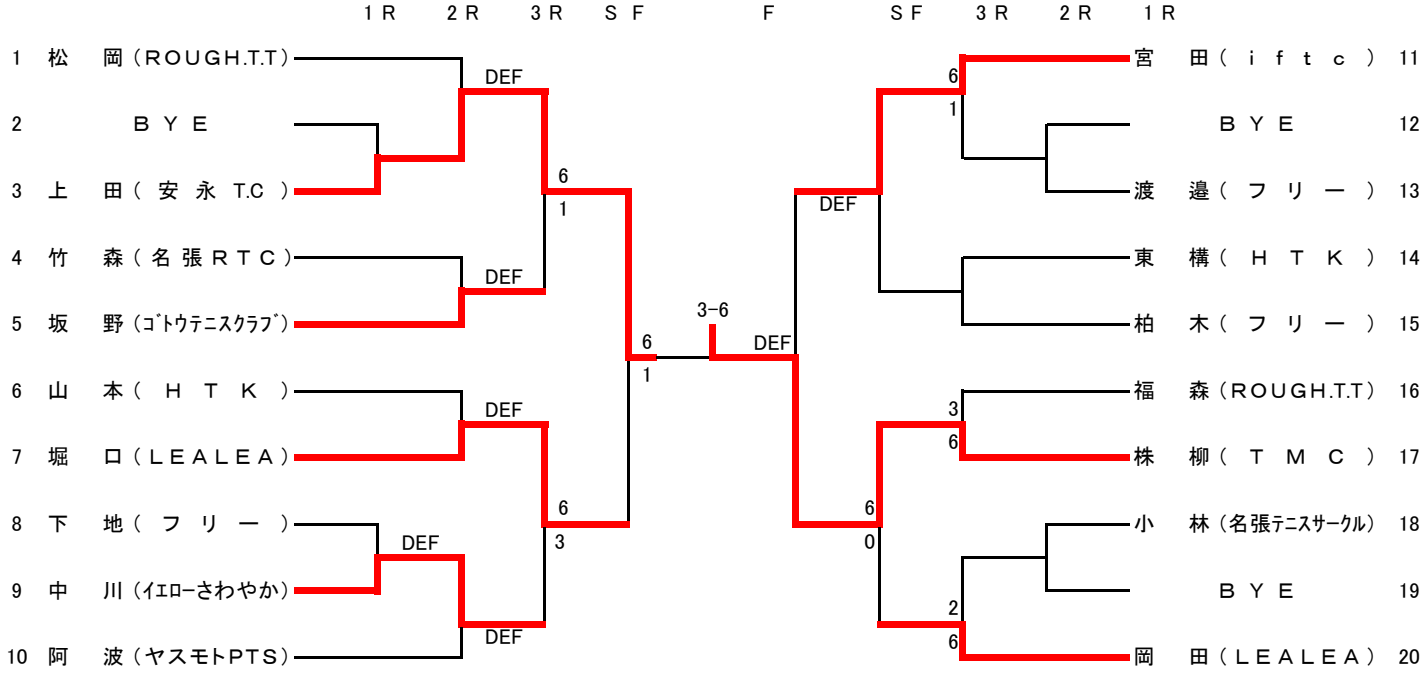

男　子　C　（伊賀市運動公園）

10月7日（土）　集合時間　9:00

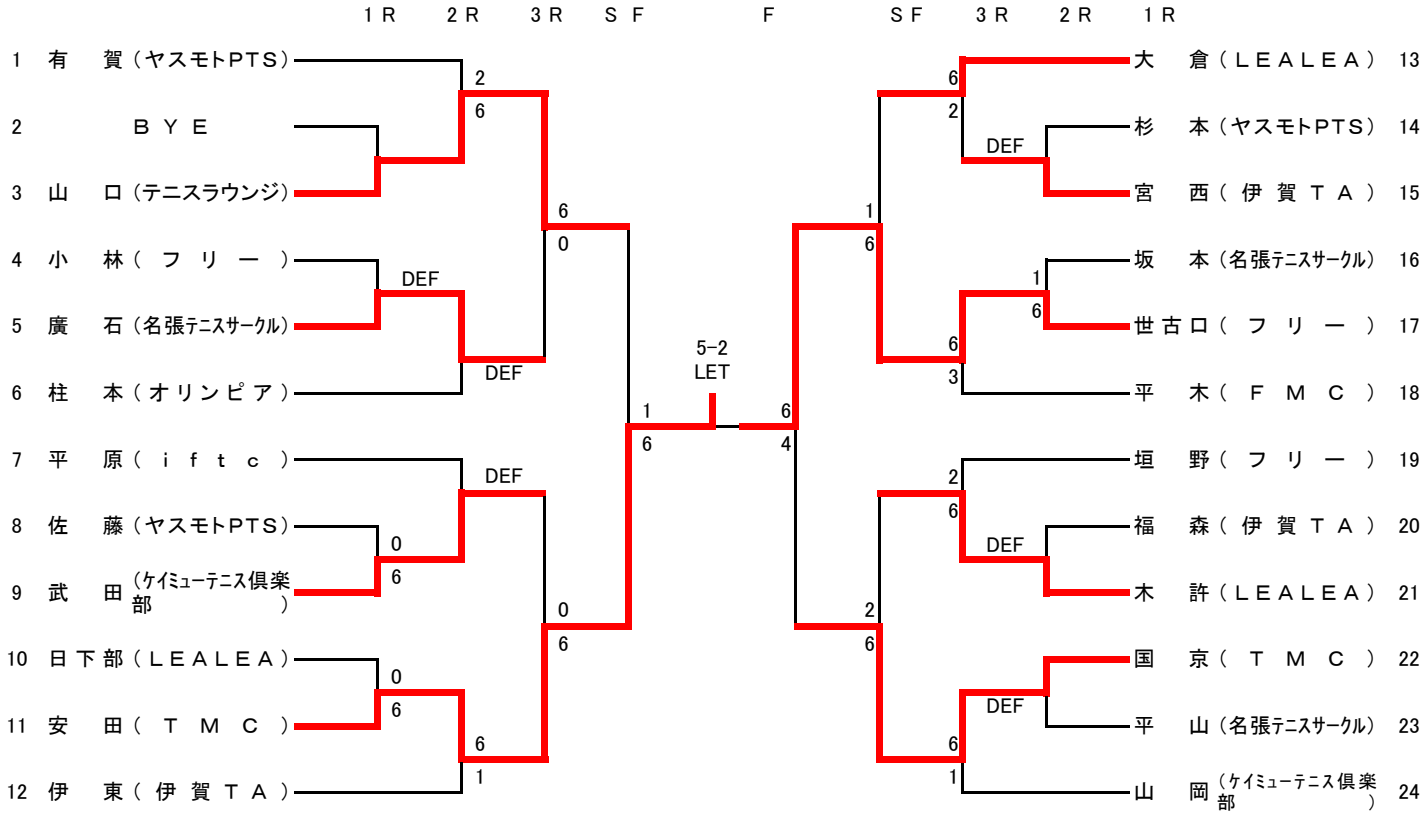

第12回伊賀市市長杯テニス大会

本番、予備日とも雨天のため中止となりました

1. 主催　伊賀市テニス協会
2. 主管　行事委員会
3. ディレクター　森 野 真 治
4. レフェリー　岡 沢 秀 治
5. アシスタントレフェリー　今 出 恵 巳
6. 試合会場、日程　伊賀市　運動公園テニスコート　2017年10月22日（日）9:00～
7. 使用球　ブリジストンXT-8
8. 注意事項
   ① 天候不順の場合、試合の有無は会場で決定します。
   ② 10月22日（日）に試合が実施できない場合には10月28日（土）に順延します。
   ③ 全試合1ｾｯﾄﾏｯﾁ（6ｹﾞｰﾑｵｰﾙで12ﾎﾟｲﾝﾄﾀｲﾌﾞﾚｰｸ方式）で行います。
   ④ 試合開始予定時刻に出席を確認できない場合は棄権とみなします。
   ⑤ 進行が早い場合は、選手が揃っていれば試合を開始予定時刻より早めることがあります。
   ⑥ この大会についての問い合わせは、「今出　恵巳」（050-3633-0525）までお願いします。
   （午後7時から10時の時間帯に限ります）
   ⑦伊賀市テニス協会の大会は日本テニス協会のルールに従います。

女子一般はエントリー数が少なかったため不成立となりました。

男子一般　集合9:00

	氏　名	所　　属
1	城山　誠	DMG　MORI
	松田拓也	DMG　MORI
2	福森陽一	Rough
	福森瑞樹	伊賀TA
3	藤澤　薫	名張RTC
	瀬川凜太郎	名張RTC
4	宮本裕貴	旭ダイヤ
	松本陽	H2O
5	森仲貞博	イエローさわやか
	川村真示	伊賀ジュニア
6	髙木鐘一	HOS
	藤森孝一	ATK
7	菊輪樹哉	伊賀TA
	粂　和人	伊賀TA
8	中村優毅	ATK
	亀井大輝	IFTC
9	田中文崇	三重大学
	吉田　迅	ATK

ミックス　集合9:00

	氏　名	所　　属
1	渕上　享	ヤスモトPTS
	海田晴美	ヤスモトPTS
2	岡本裕貴	おかめ組
	樋口弘子	おかめ組
3	松岡正人	Rough
	今出恵巳	プレアデス
4	矢形雄紀	イエローさわやか
	矢形敦子	イエローさわやか
5	山本 修宏	フリー
	小西 直美	IFTC
6	坂林 稔之	フリー
	小西 静夏	IFTC

試合は以下（次ページ）の形式で行い、組み合わせは当日抽選で決定します。

第38回ウィンターカップテニス大会

1．主　　催　伊賀市テニス協会
2．主　　管　伊賀市テニス協会行事委員会
3．レ　フ　ェ　リ　ー　岡沢　秀治
4．アシスタントレフェリー　今出　恵巳
5．試合会場および日程　伊賀市運動公園　（オムニコート）　12月 9日（土）9：00～　男子Ｂ、男子Ｃ
　　12月10日（日）9：00～　男子Ａ、女子Ａ、女子Ｂ
6．使　用　球　ブリジストンXT-8
7．注　意　事　項
① 天候不順の場合、試合の有無は会場で決定します。集合時間に集合して下さい。
② 9・10日に試合が雨のため実施できない場合には12月16・17日に順延します。
　9日の試合が日没等で出来ない場合は10日に行う場合があります。
③ 全試合1セットマッチ（6ｹﾞｰﾑｵｰﾙ 12ﾎﾟｲﾝﾄﾀｲﾌﾞﾚｰｸ）
④ 男子Ｂ、Ｃｸﾗｽはｺﾝｿﾚｰｼｮﾝﾏｯﾁ（ﾉｰｱﾄﾞ・4ｹﾞｰﾑ先取）を行います。
　大会運営の都合で試合内容を変更することがあります。
⑤ 集合時間に出席が確認できない場合は棄権とみなします。
⑥ 大会ルールは日本テニス協会のルールに従います。
⑦ この大会についての問い合わせは、「今出」（050-3633-0525）まで。

男　子　Ａ（伊賀市運動公園テニスコート）

（ 12月10日(日) 集合時間　9:00　）

予選リーグ

	Aブロック		朝比奈	福森	上田	勝敗	順位
1	朝比奈	（ＡＴＫ）		6-1	6-0	2-0	1
2	上田	（安永ＴＣ）	1-6		6-1	1-1	2
3	平原	（ＩＦＴＣ）	0-6	1-6		0-2	3

	Dブロック		榊原	川口	田中	勝敗	順位
10	榊原	（安永ＴＣ）		6-1	6-1	2-0	1
11	川口	（Ｈ２Ｏ）	1-6		3-6	0-2	3
12	田中	(ROUGH. T. T)	1-6	6-3		1-1	2

	Bブロック		岡本	松本	池端	勝敗	順位
4	岡本	（おかめ組）		6-7 (5-7)	6-1	1-1	2
5	松本	（Ｈ２Ｏ）	7-6 (7-5)		6-2	2-0	1
6	池端	（フリー）	1-6	2-6		0-2	3

	Eブロック		長岡	宮本	山本	勝敗	順位
13	長岡	（伊賀ＴＡ）		6-2	6-1	2-0	1
14	宮本	（旭ダイヤ）	2-6		6-2	1-1	2
15	山本	（フリー）	1-6	2-6		0-2	3

	Cブロック		福森	森仲	朝日	勝敗	順位
19	福森	（伊賀ＴＡ）		6-2	3-6	1-1	2
8	森仲	(ｲｴﾛｰさわやか)	2-6		0-6	0-2	3
9	朝日	（フリー）	6-3	6-0		2-0	1

	Fブロック		中森	城山	片岡	勝敗	順位
16	中森	（おかめ組）		6-0	6-3	2-0	1
17	城山	(ＤＭＧＭＯＲＩ)	0-6		5-7	0-2	3
18	片岡	(ヤスモトＰＴＳ)	3-6	7-5		1-1	2

決勝トーナメント

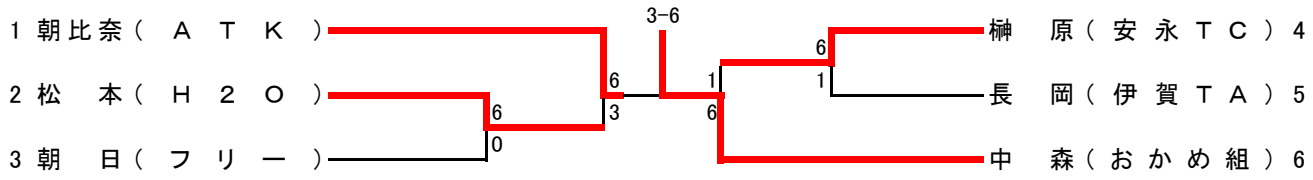

女　子　A　（伊賀市運動公園テニスコート）

（　12月10日(日)　集合時間　10:00　）※女子Aのみ6ゲーム先取ノーアドバンテージ方式で行います。

女子A			奥田	土肥	星安	川本	今出	勝敗	順位
1	奥　田	（ＩＦＴＣ）		0-6	1-6	6-4	4-0 Ret	2-2	**4**
2	土　肥	（フリー）	6-0		1-6	5-6	5-6	1-3	**5**
3	星　安	（伊賀ＴＡ）	6-1	6-1		3-6	6-3	3-1	**1**
4	川　本	（ヤスモトＰＴＳ）	4-6	6-5	6-3		3-6	2-2	**2**
5	今　出	（プレアデス）	0-4 Ret	6-5	3-6	6-3		2-2	**3**

女　子　B　（伊賀市運動公園テニスコート）

（　12月10日(日)　集合時間　10:00　）

女子B			村井	田中	中井	勝敗	順位
1	村　井	（名張ロイヤル）		6-3	6-1	2-0	**1**
2	田　中	（ＩＦＴＣ）	3-6		6-4	1-1	**2**
3	中　井	（ヤスモトＰＴＳ）	1-6	4-6		0-2	**3**

男　子　B（伊賀市運動公園テニスコート）

（　12月9日(土)　集合時間　9:00　）

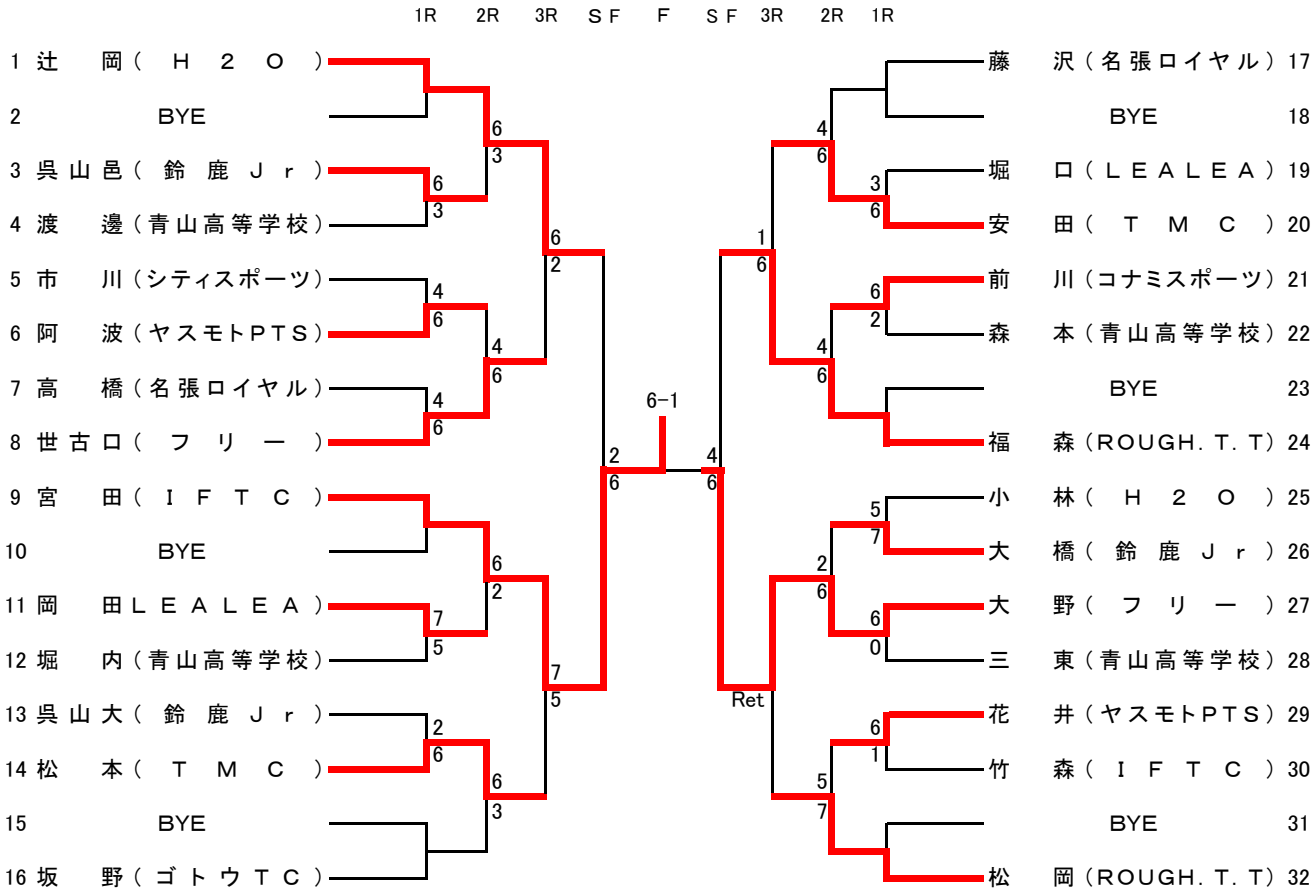

男　子　C

（　12月9日(土)　集合時間　10:00　）

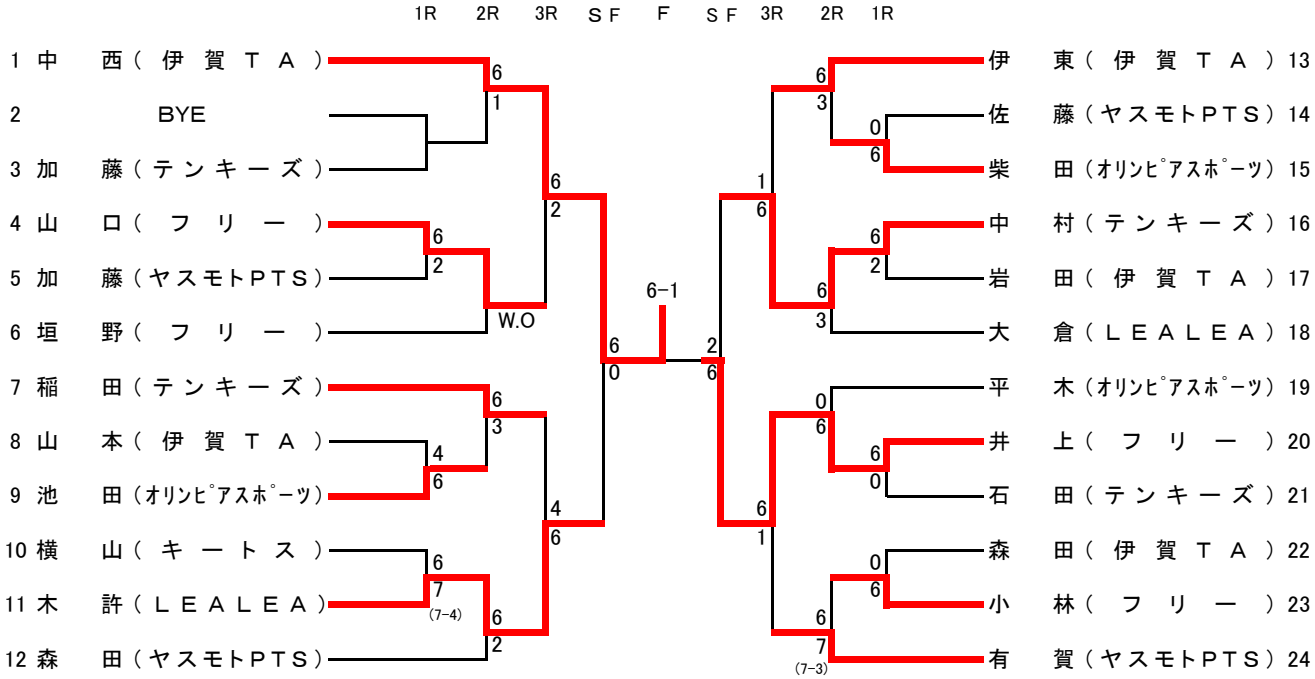

第19回Ｉ．T．Aファイナルテニス大会

2018/3/4

1.主催　伊賀市テニス協会
2.主管　強化普及委員会
3.レフェリー　岡沢秀治
4.日時　2018年3月4日（日）　予備日10日（土）　AM　9：30～
5.会場　**伊賀市運動公園テニスコート**　砂入り人工芝6面　（男子A、女子A）
6.使用球　ダンロップ　FORT
7.注意事項
- 天候不順の場合、試合の有無は会場で決定します。
- 4日に試合が実施できない場合には10日（土）に順延致します。
- 全試合1セットマッチ（6ゲームオールで12ポイントタイブレークシステム）で行います。
- 試合開始予定時刻に出席が確認できない場合は棄権とみなします。
- この大会についての問い合わせは、「岡沢」（090-1470-3998）まで。

男子A　（9：30開始）

ブロックA

	朝比奈	中森	松本	宮本	順位
朝比奈早（ATK）		×2-6	○6-2	○6-3	2
中森（おかめ組）	○6-2		○6-2	○6-1	1
松本（H2O）	×2-6	×2-6		×4-6	4
宮本（旭ダイヤTC）	×3-6	×1-6	○6-4		3

ブロックB

	榊原	岸田	長岡	城山	順位
榊原（安永TC）		×3-6	×1-6	○6-3	3
岸田（イエローさわやか）	○6-3		×3-6	○6-3	2
長岡（伊賀TA）	○6-1	○6-3		○6-1	1
城山（DMG森精機）	×3-6	×3-6	×0-6		4

決勝トーナメント

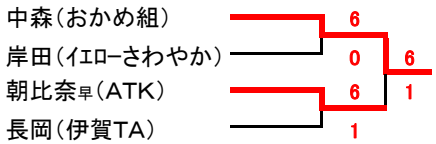

優勝	中森亮介（おかめ組）
準優勝	朝比奈早瀬（ATK）
3位	岸田尚二（イエローさわやか）
	長岡錬（伊賀TA　）

ﾗｯｷｰﾙｰｻﾞｰ（補欠者）	1	岡本　裕貴（おかめ組）
	2	
	3	
	4	

ラッキールーザーについて
ラッキールーザーは試合当日の欠場または試合に遅刻したため失格となった選手の補欠として試合に出場できる可能性があります。試合当日、試合開始（9：30）10分前までに出席を届けてください。

女子A　（9：30開始）

ブロックA

	川本	奥田	村井	今出	田中	勝敗
川本（ヤスモトPTS）		○6-2	○6-2	○6-1	○6-2	4-0
奥田（IFTC）	×2-6		○6-4	×6-7	○6-1	2-2
村井（名張ロイヤル）	×2-6	×4-6		×4-6	○6-1	1-3
今出（プレアデス）	×1-6	○7-6	○6-4		○6-0	3-1
田中（IFTC）	×2-6	×1-6	×1-6	×0-6		0-4

優勝	川本恵子（ヤスモトPTS）
準優勝	今出恵巳（プレアデス）
3位	奥田昭子（IFTC）
4位	村井洋美（名張ロイヤル）

ﾗｯｷｰﾙｰｻﾞｰ（補欠者）	1	該当者なし
	2	

第38回伊賀市ｸﾗﾌﾞ対抗テニス大会

1　主催　　伊賀市テニス協会
2　主管　　伊賀市テニス協会行事委員会
3　レフリー　　岡沢　秀治
4　ｱｼｽﾀﾝﾄﾚﾌﾘｰ　　今出　恵巳
5　会場・日程　　平成30年4月22日（日）　男子（運動公園テニスコート）　予備日　5月3日（祝日）
6　使用球　　ブリジストン　XT-8
7　注意事項　①　天候不順の場合、試合の有無は各会場で行います。
②　上記日程に試合が実施できない場合には5月3日（祝日）に順延します。
③　試合は、男子D1・D2・Sの順で試合を行い、２勝した時点で勝ちとなります。
すべて1ｾｯﾄﾏｯﾁ（6ｵｰﾙで12ﾎﾟｲﾝﾄﾀｲﾌﾞﾚｲｸ方式）で行います。
④　集合時間に最低男子5名の出席が確認できない場合は棄権とみなします。
⑤　進行が早い場合は、選手が揃っていれば試合を開始予定時刻より早めることがあります。
⑥　メンバー変更は集合時間までに大会の受付まで変更届用紙を提出してください。
但し、変更は2名までとします。
⑦　この大会についての問い合わせは、「今出」（070-1618-9987）まで。

男　子　　4月22日（運動公園）

集合時間　（ 9:00 ）

予選リーグA

	H2O-A	ROUGH-A	庭神組合	勝敗	順位
H2O-A		3-0	2-1	2-0	1
ROUGH-A	0-3		1-2	0-2	3
庭神組合	1-2	2-1		1-1	2

予選リーグB

	ATK	DMG MORI-B	H2O-B	勝敗	順位
ATK		3-0	2-1	2-0	1
DMG MORI-B	0-3		0-3	0-2	3
H2O-B	1-2	3-0		1-1	2

予選リーグC

	DMG MORI-A	安永T.C	ROUGH-B	勝敗	順位
DMG MORI-A		2-0	1-2	1-1	2
安永T.C	0-2		0-3	0-2	3
ROUGH-B	2-1	3-0		2-0	1

決勝リーグ

	H2O-A	ATK	ROUGH-B	勝敗	順位
H2O-A		1-2	0-3	0-2	3
ATK	2-1		2-1	2-0	1
ROUGH-B	3-0	1-2		1-1	2

※　女子の部については、参加チーム数が少なく行われませんでした。

出場チーム（男子）

DMG　MORI－A	
1	藤澤　和也
2	祐仙　兼吾
3	磯田　勇
4	坂井　祐介
5	松田　拓也

ROUGH-A	
1	福森　陽一
2	小澤　一夫
3	福森　優樹
4	田中　啓介
5	田中　浩二
6	伴野　浩司

安永T.C	
1	奥家　敦司
2	松田　光弘
3	吉田　晴彦
4	小野寺　和典
5	山川　哲雄
6	榊原　健二
7	上田　知生
8	法貴　泰麿

DMG　MORI－B	
1	南　克茂
2	神山　亘央
3	長末　秀樹
4	二村　豊
5	木村　健人

ROUGH-B	
1	川上　浩貴
2	岡本　裕貴
3	福森　瑞輝
4	粂　和人
5	室井　卓海

庭神組合	
1	植田　真輔
2	坂林　稔之
3	大野　晃一
4	平原　徳浩
5	廣岡　雅満
6	宮田　幸尋
7	山口　福太郎

H2O-A	
1	川口　兼
2	中川　倫久
3	原　寛貴
4	藤森　智彦
5	松本　陽

H2O-B	
1	田矢　浩之
2	辻岡　勇輝
3	野呂　大志
4	坂崎　大晃
5	宮本　裕貴

ATK	
1	朝比奈　政晴
2	朝比奈　早瀬
3	森城　友弥
4	木山　朋秋
5	辰巳　一星
6	中村　優毅

第43回伊賀市テニス選手権大会

1．主　　催	伊賀市テニス協会
2．主　　管	伊賀市テニス協会行事委員会
3．レ　フ　ェ　リ　ー	岡沢　秀治
4．アシスタントレフェリー	今出　恵巳
5．試合会場および日程	伊賀市運動公園　（砂入り人工芝）　５月５日（土）　男子・女子・男子OV45
6．使　用　球	ブリジストンXT-8　0

7．注　意　事　項

① 天候不順の場合または雨天であっても、試合の有無の決定は会場にて行います。

② ５月５日に試合が実施できない場合には５月12日（土）に順延します。

③ 試合は1ｾｯﾄﾏｯﾁ（6-6で12ﾎﾟｲﾝﾄﾀｲﾌﾞﾚｰｸｼｽﾃﾑ）で行います。
但し、女子・男子OV45のみノーアドバンテージ方式で行います。

④ 男子の初戦敗者のみｺﾝｿﾚｰｼｮﾝﾏｯﾁ（4ｹﾞｰﾑ先取、ﾉｰｱﾄﾞﾊﾞﾝﾃｰｼﾞ）を行います。
<u>但し、ｺﾝｿﾚｰｼｮﾝﾏｯﾁは時間の都合上最後まで行わない場合もありますのでご了承下さい。</u>

⑤ <u>集合時間までに受付の確認できない場合は棄権とみなします。</u>

⑥ 試合進行が早い場合、選手が揃っていれば試合を早めることがありますのでご了承ください。

⑦ この大会についての問い合わせは、「今出」（070-1618-9987）まで。

男　子（ 運動公園 ）

（ 集合時間 9:00 ）

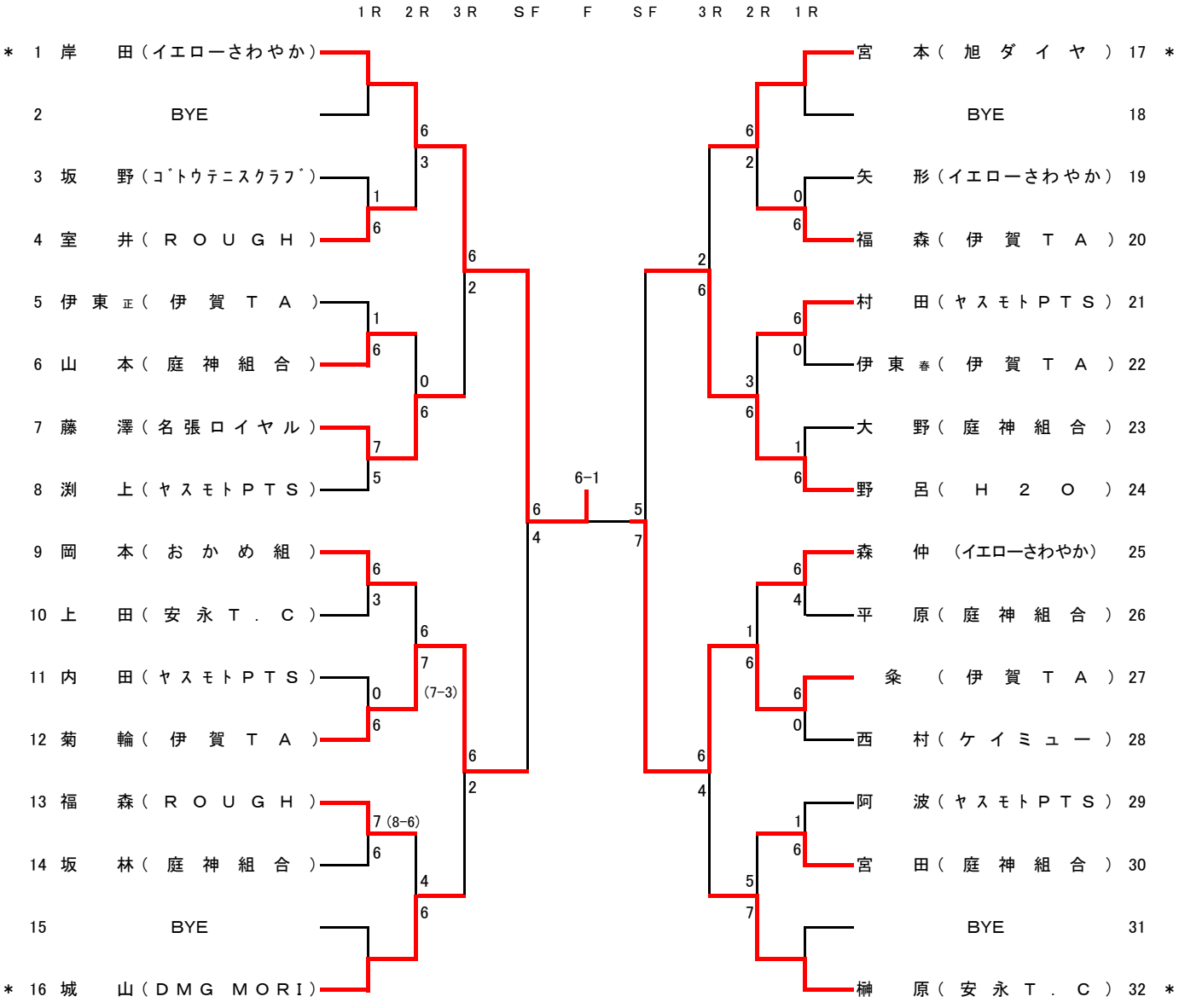

男子OV45 （ 運動公園 ）

（ 集合時間　9:30 ）

	中川（イエローさわやか）	山本（フリー）	加藤（ヤスモトPTS）	福森（伊賀TA）	勝敗	順位
中川（イエローさわやか）		6−3	3−6	6−7 (2−7)	1−2	2
山本（フリー）	3−6		6−3	3−6	1−2	3
加藤（ヤスモトPTS）	6−3	3−6		1−6	1−2	4
福森（伊賀TA）	7−6 (7−2)	6−3	6−1		3−0	1

	松岡（ROUGH）	佐藤（ヤスモトPTS）	小林（フリー）	勝敗	順位
松岡（ROUGH）		6−1	6−0	2−0	1
佐藤（ヤスモトPTS）	1−6		1−6	0−2	3
小林（フリー）	0−6	6−1		1−1	2

決勝戦

福森（伊賀TA） 1−6 松岡（ROUGH）

女　子 （ 運動公園 ）

（ 集合時間　10:00 ）

	川本（ヤスモトPTS）	矢形（イエローさわやか）	岡田（名張ロイヤル）	勝敗	順位
川本（ヤスモトPTS）		6−3	6−4	2−0	1
矢形（イエローさわやか）	3−6		6−3	1−1	2
岡田（名張ロイヤル）	4−6	3−6		0−2	3

	今出（プレアデス）	田中（名張ロイヤル）	船田（上野高校）	勝敗	順位
今出（プレアデス）		6−1	7−5	2−0	1
田中（名張ロイヤル）	1−6		0−6	0−2	3
船田（上野高校）	5−7	6−1		1−1	2

	村井（名張ロイヤル）	中井（ヤスモトPTS）	松本（上野高校）	勝敗	順位
村井（名張ロイヤル）		6−0	4−6	1−1	2
中井（ヤスモトPTS）	0−6		0−6	0−2	3
松本（上野高校）	6−4	6−0		2−0	1

決勝リーグ

	川本（ヤスモトPTS）	松本（上野高校）	今出（プレアデス）	勝敗	順位
川本（ヤスモトPTS）		6−0	7−5	2−0	1
松本（上野高校）	0−6		W.O	1−1	2
今出（プレアデス）	5−7	DEF		0−2	3

第38回IDCサマーチャレンジ大会

・主　　催　伊賀市テニス協会
・主　　管　行事委員会
・レ フ ェ リ ー　岡沢　秀治
・アシスタントレフェリー　今出　恵巳
・試合会場・日程　伊賀市運動公園　　全クラス　　平成30年7月22日(日)
・使　用　球　ブリジストンXT-8
・注意事項
① 天候不順の場合、試合の有無は各会場で決定します。
② 雨天順延の場合、7月29日(日)に行います。
③ 会場の都合上、全クラス、6ゲーム先取・ノータイブレークシステムで行います。
なお、男子Cクラスのみｺﾝｿﾚｰｼｮﾝﾏｯﾁ(4ｹﾞｰﾑ先取、ﾉｰｱﾄﾞﾊﾞﾝﾃｰｼﾞ)を行います。
但し、ｺﾝｿﾚｰｼｮﾝﾏｯﾁは時間の都合上最後まで行わない場合もありますのでご了承下さい。
④ 集合時刻に出席が確認できない場合は棄権とみなします。
⑤ 進行が早い場合は、選手が揃っていれば試合を時刻より早めることがあります。
⑥ 試合当日、猛暑日が予想されます。熱中症には十分ご注意下さい。
また、体調、水分補給等の自己管理をお願いします。
⑦ この大会についての問い合わせは、「今出」(070-1618-9987)まで。

男子 A

集合時間　11:00

Aブロック			山本・岡本	藤澤・山口	上田・濱田	宇佐美・黒岩	勝敗	結果
1	山本 岡本	(おかめ組)		6−0	6−0	6−4	3−0	1
2	藤澤 山口	(名張ロイヤル) (庭神組合)	0−6		6−1	5−6	1−2	3
3	上田 濱田	(安永T.C) (フリー)	0−6	1−6		2−6	0−3	4
4	宇佐美 黒岩	(ドラゴンズ)	4−6	6−5	6−2		2−1	2

Bブロック			榊原・宮本	菊池・川上	磯田・今井	沢田・大石	勝敗	結果
5	榊原 宮本	(安永T.C) (旭ダイヤT.C)		4−6	5−6	6−3	1−2	3
6	菊池 川上	(おかめ組)	6−4		2−6	6−4	2−1	2
7	磯田 今井	(おかめ組)	6−5	6−2		4−6	2−1	1
8	沢田 大石	(ドラゴンズ)	3−6	4−6	6−4		1−2	4

決勝トーナメント

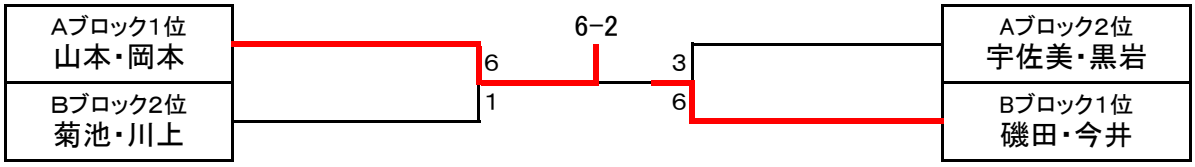

男子B

集合時間　9:00

Aブロック			福森・松岡	加藤・村田	小久保・世古口	冨田・増田	勝敗	結果
1	福森 松岡	(ROUGH)		6−3	4−6	1−6	1−2	3
2	加藤 村田	(ﾔｽﾓﾄPTS)	3−6		5−6	0−6	0−3	4
3	小久保 世古口	(TMC)	6−4	6−5		1−6	2−1	2
4	冨田 増田	(フリー)	6−1	6−0	6−1		3−0	1

Bブロック			服部・福田	田矢・辻岡	世古・田組	勝敗	結果
5	服部 福田	(フリー)		6−2	3−6	1−1	**2**
6	田矢 辻岡	(H2O)	2−6		3−6	0−2	**3**
7	世古 田組	((株)デンソー大安テニスクラブ) (NTN)	6−3	6−3		2−0	**1**

決勝トーナメント

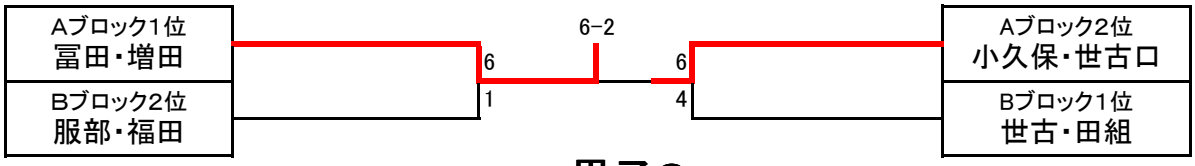

男子C

集合時間　9:00

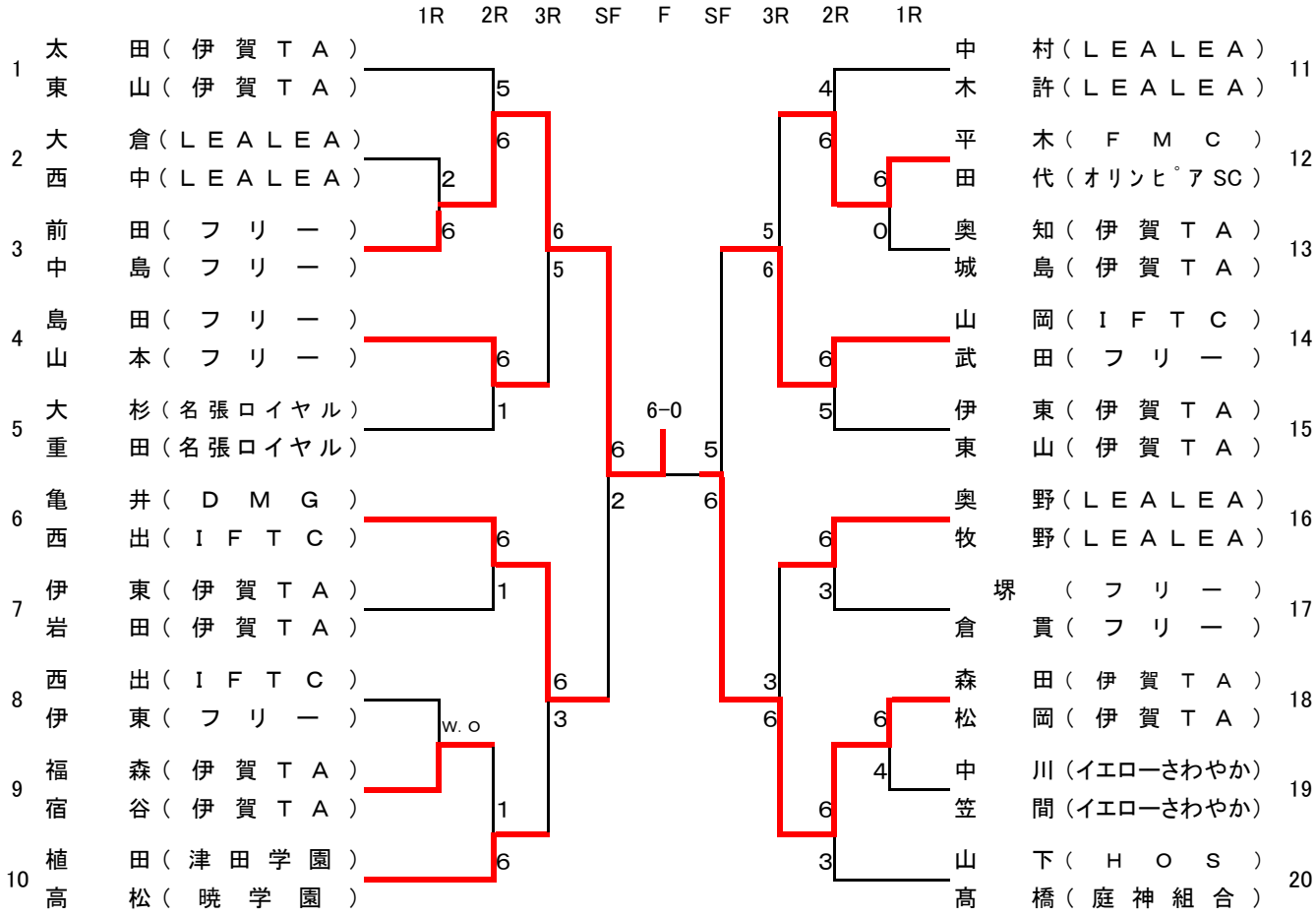

女子　C

集合時間　10:00

Aブロック			稲垣・宿谷	粂・伊東	市川・駒江	勝敗	結果
1	稲垣 宿谷	（伊賀TA）		DEF	2−6	0−1	1
2	粂 伊東	（伊賀TA）	DEF		DEF		
3	市川 駒江	（フリー）	6−2	DEF		1−0	2

Bブロック			太田・里	伊藤・伊東	西出・日下部	勝敗	結果
4	太田 里	（LEALEA）		DEF	DEF		
5	伊藤 伊東	（伊賀TA）	DEF		6−4	1−0	1
6	西出 日下部	（iftc）	DEF	4−6		0−1	2

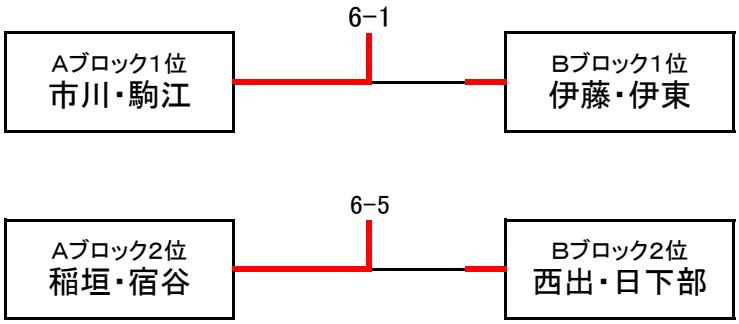

第38回伊賀オープンテニス選手権大会

1．主　　催　伊賀市テニス協会・名張市テニス協会
2．主　　管　伊賀市テニス協会行事委員会
3．レ　フ　ェ　リ　ー　岡沢秀治
4．アシスタントレフェリー　今出恵巳
5．試合会場および日程　伊賀市運動公園　9月15日（土）9：00～　男子Ｂ、男子Ｃ
　　伊賀市運動公園　9月16日（日）9：00～　男子Ａ、女子Ａ
6．使　用　球　ブリジストンXT-8
7．注　意　事　項
① 天候不順の場合、試合の有無は各会場で決定します。
② 天候により上記日程に試合が実施できない場合には10月13日（土）または14日（日）
③ 全試合１セットマッチ（6ゲームオールで12ポイントタイブレークシステム）で行います。
④ 集合時間に出席を確認できない場合は**棄権とみなします。**
⑤ 進行が早い場合は、選手が揃っていれば試合を開始予定時刻より早めることがあります。
⑥ 15日（土）の試合が日没により終了しない場合は16日（日）に行います。
⑦ この大会についての問い合わせは、「今出」（０７０－１６１８－９９８７）まで。

男　子　Ａ　（伊賀市運動公園）

9月16日(日)　集合時間　9:00

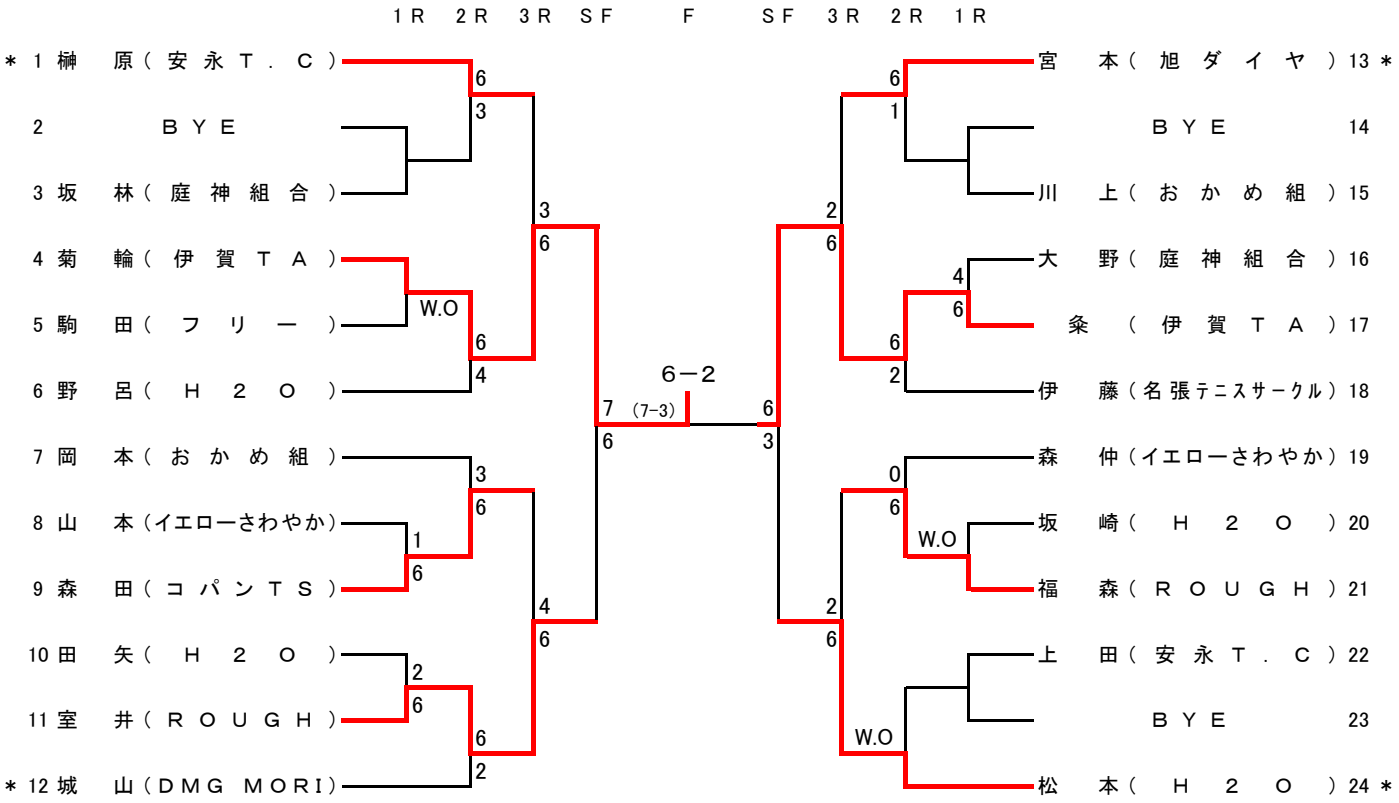

女　子　Ａ　（伊賀市運動公園）

9月16日(日)　集合時間　10:00

女子A			奥田	川本	今出	勝敗	順位
1	奥　田	（ＩＦＴＣ）		DEF	8－9 (2-7)	0－1	2
2	川　本	（ヤスモトPTS）	DEF		DEF		
3	今　出	（プレアデス）	9－8 (7-2)	DEF		1－0	1

※女子が2名となったため、1セットマッチ（8ゲームオールで12ポイントタイブレークシステム）で行いました。

男　子　B　（伊賀市運動公園）

9月15日（土）　集合時間　9:00

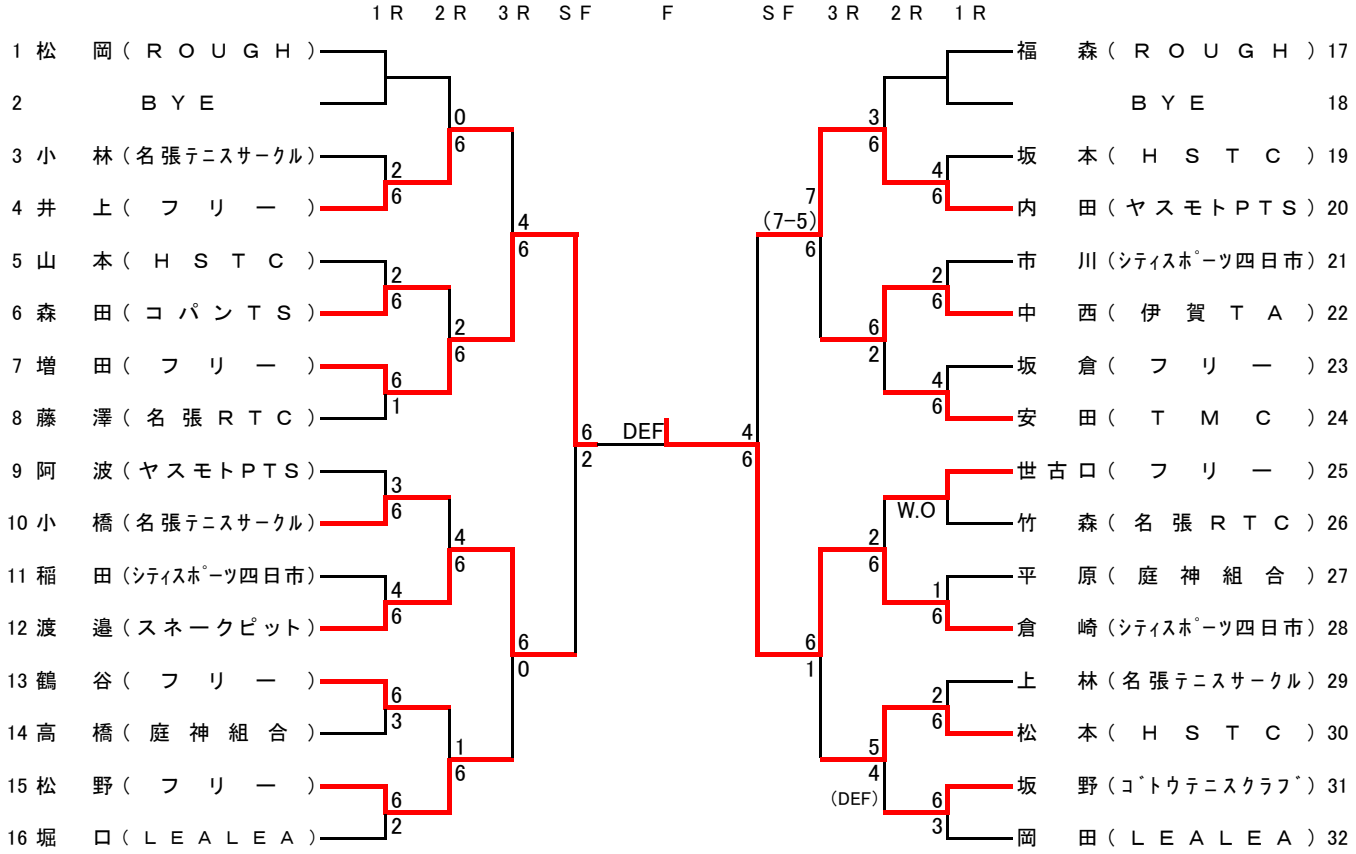

男　子　C　（伊賀市運動公園）

9月15日（土）　集合時間　10:30

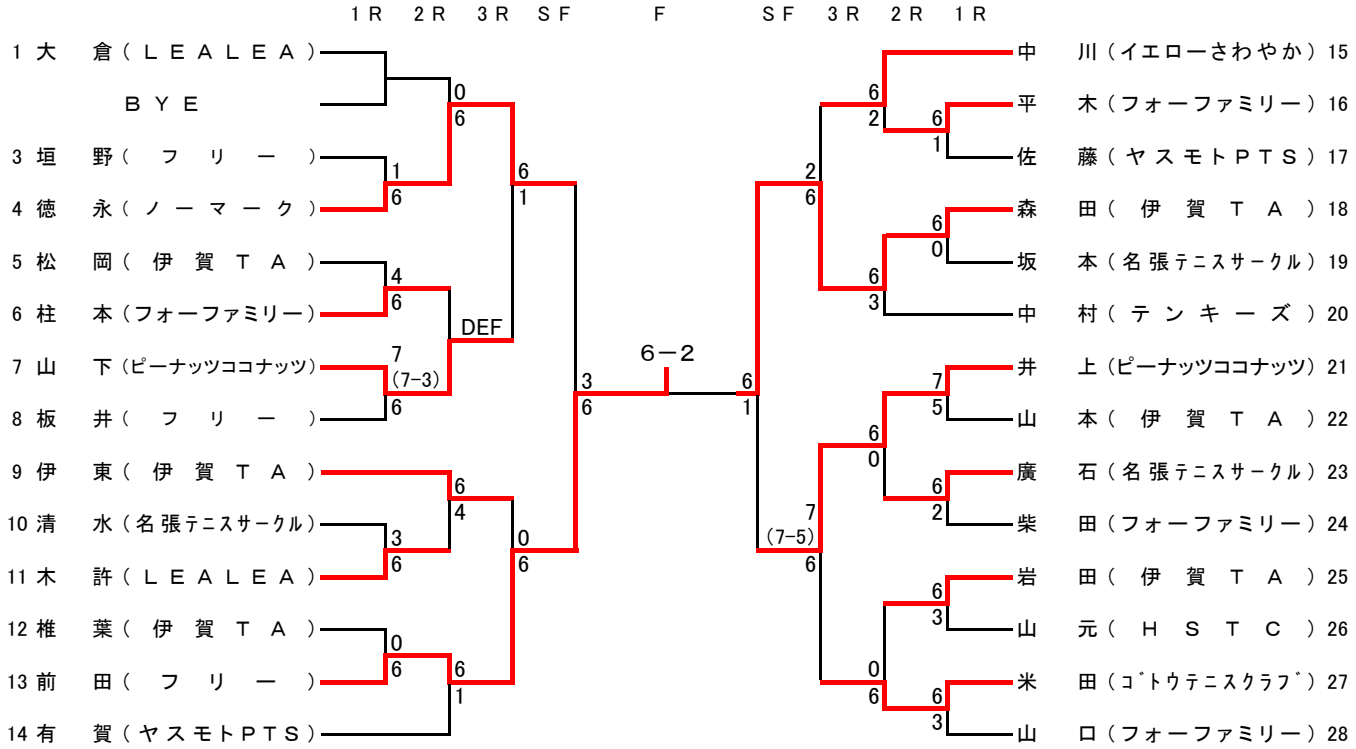

第13回伊賀市市長杯テニス大会

1. 主催　伊賀市テニス協会
2. 主管　行事委員会
3. ディレクター　森 野 真 治
4. レフェリー　岡 沢 秀 治
5. アシスタントレフェリー　今 出 恵 巳
6. 期日、会場　平成30年10月27日（土）　伊賀市　運動公園テニスコート
7. 使用球　ブリジストンXT-8
8. 注意事項
   ①　天候不順の場合、試合の有無は会場で決定します。
   ②　10月27日（土）に試合が実施できない場合には11月3日（土）に順延します。
   ③　全試合1ｾｯﾄﾏｯﾁ（6ｹﾞｰﾑｵｰﾙで12ﾎﾟｲﾝﾄﾀｲﾌﾞﾚｰｸ方式）で行います。
   ④　集合時間に出席を確認できない場合は棄権とみなします。
   ⑤　この大会についての問い合わせは、「今出恵巳」（050-3633-0525）までお願いします（午後7時から10時の時間帯に限ります）

男子　（集合時間　9:00）

	内田貴之 阿波邦幸	宮本裕貴 松本 陽	小林 翔 井伊 望	城山 誠 松田拓也	岡本裕貴 菊池 輝	勝敗	順位
内田貴之 (ﾔｽﾓﾄPTS) 阿波邦幸 (ﾔｽﾓﾄPTS)		２－６	６－１	４－６	１－６	１－３	4
宮本裕貴 (旭ﾀﾞｲﾔ) 松本 陽 (H2O)	６－２		６－３	６－３	４－６	３－１	2
小林 翔 (名張ﾃﾆｽｻｰｸﾙ) 井伊 望 (名張ﾃﾆｽｻｰｸﾙ)	１－６	３－６		０－６	２－６	０－４	5
城山 誠 (DMG MORI) 松田拓也 (DMG MORI)	６－４	３－６	６－０		１－６	２－２	3
岡本裕貴 (おかめ組) 菊池 輝 (おかめ組)	６－１	６－４	６－２	６－１		４－０	1

女子　（集合時間　9:00）

	伊藤美幸 伊東喜代子	稲垣真弓 宿谷彩夏	中西かおり 森本早絵	今出恵巳 西口愛子	勝敗	順位
伊藤美幸 (伊賀TA) 伊東喜代子 (伊賀TA)		４－６	４－６	２－６	０－３	4
稲垣真弓 (伊賀TA) 宿谷彩夏 (伊賀TA)	６－４		１－６	２－６	１－２	3
中西かおり (伊賀TA) 森本早絵 (伊賀TA)	６－４	６－１		１－６	２－１	2
今出恵巳 (ﾌﾟﾚｱﾃﾞｽ) 西口愛子 (ROUGH)	６－２	６－２	６－１		３－０	1

MIX　（集合時間　9:00）

	加藤誠司 梶屋千景	福森陽一 福森未来	松岡正人 向 正江	伊東正人 川口ゆり	勝敗	順位
加藤誠司 (ﾔｽﾓﾄPTS) 梶屋千景 (ﾔｽﾓﾄPTS)		０－６	１－６	０－６	０－３	4
福森陽一 (ROUGH) 福森未来 (ROUGH)	６－０		６－０	６－０	３－０	1
松岡正人 (ROUGH) 向 正江 (ﾌﾘｰ)	６－１	０－６		０－６	１－２	3
伊東正人 (伊賀TA) 川口ゆり (ATK)	６－０	０－６	６－０		２－１	2

第39回ウィンターカップテニス大会

1．主　　催　伊賀市テニス協会
2．主　　管　伊賀市テニス協会行事委員会
3．レ　フ　ェ　リ　ー　岡沢　秀治
4．アシスタントレフェリー　今出　恵巳
5．試合会場および日程　伊賀市運動公園　（オムニコート）　12月 8日（土）9：00～　男子Ｂ、男子Ｃ
　　12月 9日（日）9：00～　男子Ａ、女子Ａ、女子Ｂ
6．使　用　球　ブリジストンXT-8
7．注　意　事　項
① 天候不順の場合、試合の有無は会場で決定します。集合時間に集合して下さい。
② 8・9日に試合が雨のため実施できない場合には12月15・16日に順延します。
　8日の試合が日没等で出来ない場合は9日に行う場合があります。
③ 全試合1セットマッチ（6ｹﾞｰﾑｵｰﾙ 12ﾎﾟｲﾝﾄﾀｲﾌﾞﾚｰｸ）
④ 大会運営の都合で試合内容を変更することがあります。
⑤ 集合時間に出席が確認できない場合は棄権とみなします。
⑥ 大会ルールは日本テニス協会のルールに従います。
⑦ この大会についての問い合わせは、「今出」（050-3633-0525）まで。

男　子　Ａ（伊賀市運動公園テニスコート）

（ 12月 9日(日) 集合時間　9:00　）

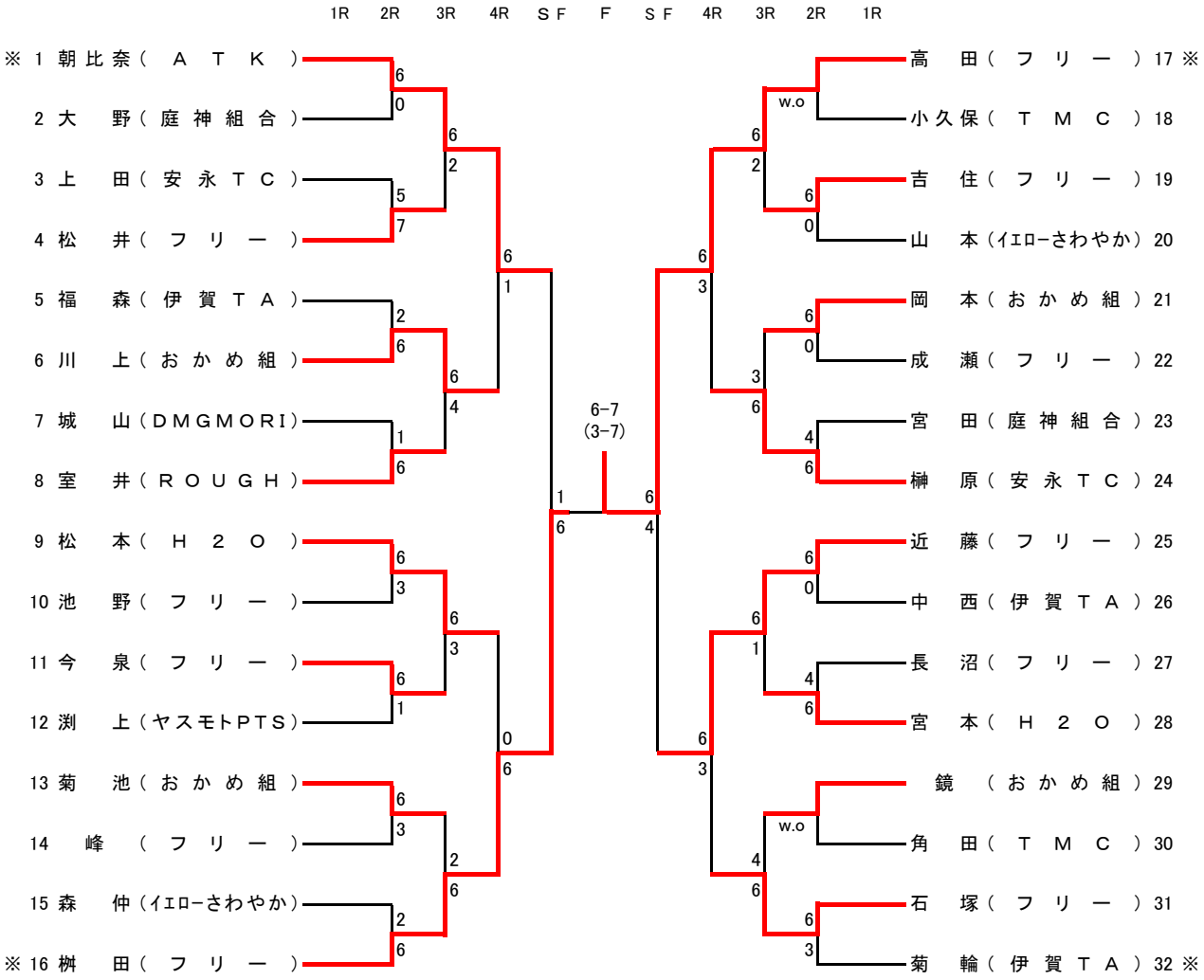

女　子　A　（伊賀市運動公園テニスコート）

（　12月 9日(日)　集合時間　11:00　）

Aブロック

女子A			川上	奥田	岡田	勝敗	順位
1	川　上	（ヤスモトPTS）		DEF	5−6	0−2	3
2	奥　田	（ＩＦＴＣ）	W.O		3−6	1−1	2
3	岡　田	（名張ロイヤル）	6−5 (8−6)	6−3		2−0	1

Bブロック

女子A			田中	柳島	今出	勝敗	順位
4	田　中	（名張ロイヤル）		0−6	1−6	0−2	3
5	柳　島	（名張青峰高校）	6−0		7−6 (7−4)	2−0	1
6	今　出	（プレアデス）	6−1	6−7 (4−7)		1−1	2

女子Aクラス　決勝トーナメント

A　1位	岡田	6
B　1位	柳島	4

女　子　B　（伊賀市運動公園テニスコート）

（　12月 9日(日)　集合時間　11:00　）

女子B			清水	谷口	太田	勝敗	順位
1	清　水	（ＬＥＡＬＥＡ）		6−0	6−3	2−0	1
2	谷　口	（フリー）	0−6		0−6	0−2	3
3	太　田	（ＬＥＡＬＥＡ）	3−6	6−0		1−1	2

男　子　B　（伊賀市運動公園テニスコート）

（　12月 8日(土)　集合時間　11:00　）

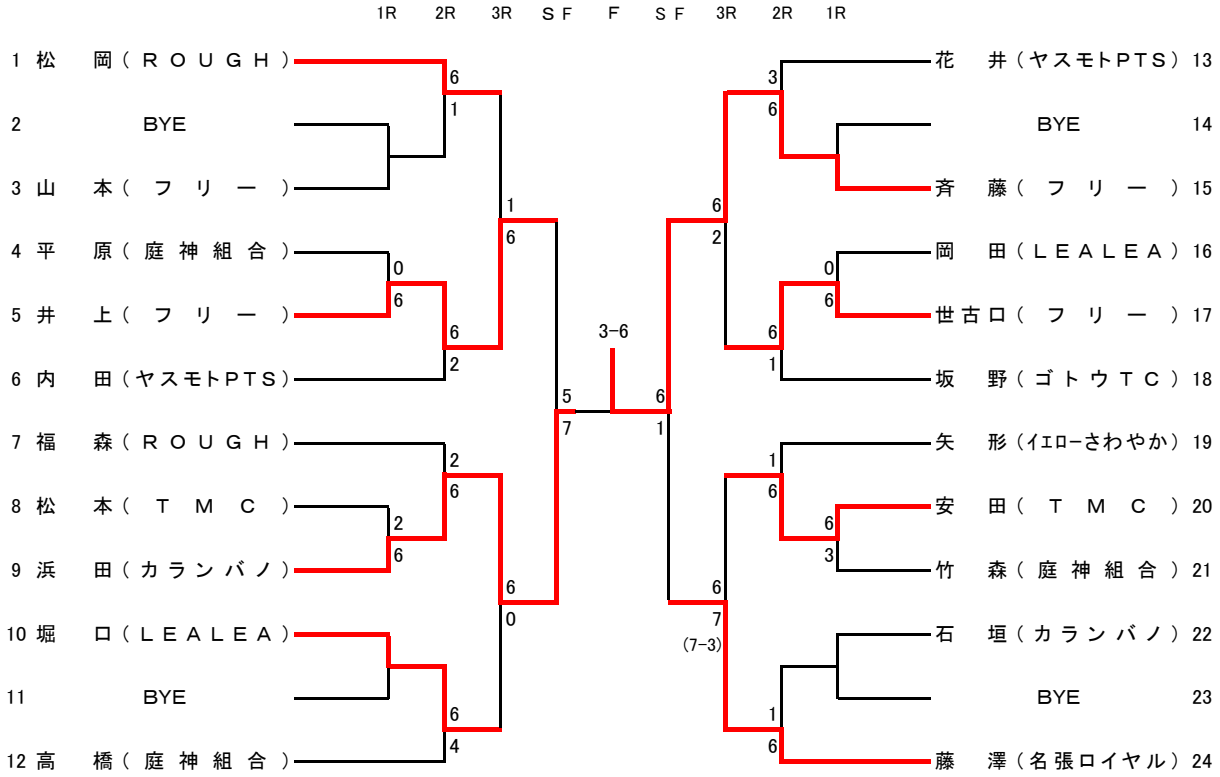

男 子 C

（ 12月 8日(土) 集合時間 9:00 ）

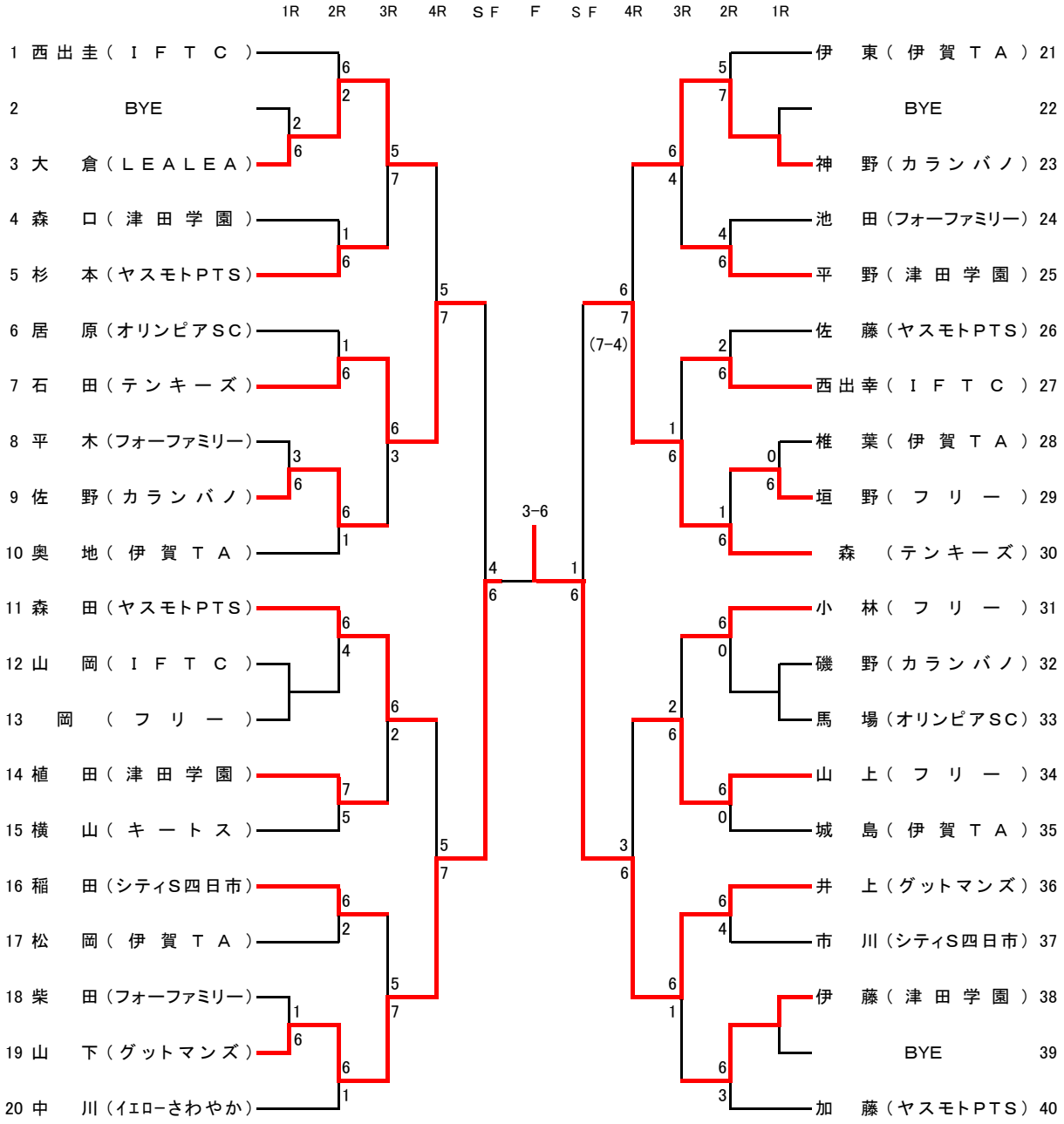

39回伊賀市ｸﾗﾌﾞ対抗テニス大会

1　主催　　伊賀市テニス協会
2　主管　　伊賀市テニス協会行事委員会
3　レフリー　　岡沢　秀治
4　ｱｼｽﾀﾝﾄﾚﾌﾘｰ　今出　恵巳
5　会場・日程　　平成31年4月21日（日）　男子・女子（運動公園テニスコート）　予備日　4月28日（日）
6　使用球　　ブリジストン　XT-8
7　注意事項　① 天候不順の場合、試合の有無は各会場で行います。
② 上記日程に試合が実施できない場合には4月28日（日）に順延します。
③ 試合は、男子D1・D2・S、女子D1・D2・D3の順で試合を行います。
すべて1ｾｯﾄﾏｯﾁ（6ｵｰﾙで12ﾎﾟｲﾝﾄﾀｲﾌﾞﾚｲｸ方式）で行います。
④ 集合時間に最低男子5名、女子6名の出席が確認できない場合は棄権とみなします。
⑤ 進行が早い場合は、選手が揃っていれば試合を開始予定時刻より早めることがあります。
⑥ メンバー変更は集合時間までに大会の受付まで変更届用紙を提出してください。
但し、変更は2名までとします。
⑦ この大会についての問い合わせは、「今出」（070-1618-9987）まで。

男　子　　4月21日（運動公園）　　集合時間　（ 9:00 ）

予選リーグA

	ATK	H2O	ROUGH-A	DMG MORI－B	勝敗	順位
ATK		2－1	2－1	2－1	3－0	1
H2O	1－2		3－0	3－0	2－1	2
ROUGH-A	1－2	0－3		3－0	1－2	3
DMG MORI－B	1－2	0－3	0－3		0－3	4

優勝決定戦

ATK　2
庭神組合　1

予選リーグB

	ROUGH-B	DMG MORI－A	安永T.C	庭神組合	勝敗	順位
ROUGH-B		3－0	2－1	1－2	2－1	2
DMG MORI－A	0－3		3－0	1－2	1－2	3
安永T.C	1－2	0－3		0－3	0－3	4
庭神組合	2－1	2－1	3－0		3－0	1

3位決定戦

H2O　0
ROUGH-B　2

女　子　　4月21日（運動公園）　　集合時間　（ 10:00 ）

	IFTC	ATK	ROUGH	勝敗	順位
IFTC		1－2	2－1	1－1	2
ATK	2－1		3－0	2－0	1
ROUGH	1－2	0－3		0－2	3

出場チーム（男子）

DMG　MORI－A	
1	谷車　兼吾
2	藤澤　和也
3	城山　誠
4	松田　拓也
5	坂井　祐介

DMG　MORI－B	
1	南　克茂
2	神山　亘央
3	油谷　浩光
4	柴田　誠
5	二村　豊
6	長末　秀樹
7	菊谷　司

H2O	
1	宮本　裕貴
2	松本　陽
3	川口　兼
4	原　寛高
5	田矢　浩之
6	田中　千博

ROUGH-A	
1	福森　陽一
2	板野　浩司
3	松岡　正人
4	山本　賢司
5	田中　浩二

ROUGH-B	
1	岡本　裕貴
2	川上　浩貴
3	森仲　貞博
4	小澤　一夫
5	菊輪　樹哉
6	石塚　修

ATK	
1	朝比奈　政晴
2	朝比奈　早瀬
3	森城　友弥
4	中村　優毅
5	辰巳　一星

安永T.C	
1	奥家　敦司
2	松田　光弘
3	吉田　晴彦
4	小野寺　和典
5	山川　哲雄
6	榊原　健二
7	上田　知生
8	法貴　泰麿

庭神組合	
1	植田　真輔
2	山口　福太郎
3	大野　晃一
4	坂林　稔之
5	中西　希真
6	宮田　幸尋
7	平原　徳浩

出場チーム（女子）

ATK	
1	朝比奈久美
2	西中清美
3	森城さつき
4	木平真梨菜
5	栢森佐代子
6	朝比奈恵津子
7	林　美代

IFTC	
1	川谷ともよ
2	小西直美
3	中西康子
4	奥田昭子
5	伊東裕美
6	田中薫
7	日下部涼子

ROUGH	
1	伊東　美奏
2	粂　柚希
3	粂　久代
4	村井　洋美
5	松岡　恭子
6	今出　恵巳

第44回伊賀市テニス選手権大会

1．主　　催　伊賀市テニス協会
2．主　　管　伊賀市テニス協会行事委員会
3．レ　フ　ェ　リ　ー　岡沢　秀治
4．アシスタントレフェリー　今出　恵巳
5．試合会場および日程　伊賀市運動公園　（砂入り人工芝）　５月３日（金・祝日）　男子・女子
6．使　用　球　ブリジストンXT-8
7．注　意　事　項
① 天候不順の場合または雨天であっても、試合の有無の決定は会場にて行います。
② ５月３日に試合が実施できない場合には５月４日（土・祝日）に順延します。
③ 試合は1ｾｯﾄﾏｯﾁ（6-6で12ﾎﾟｲﾝﾄﾀｲﾌﾞﾚｰｸｼｽﾃﾑ）で行います。
④ 男子の初戦敗者のみｺﾝｿﾚｰｼｮﾝﾏｯﾁ（６ｹﾞｰﾑ先取、ﾉｰｱﾄﾞﾊﾞﾝﾃｰｼﾞ）を行います。
但し、ｺﾝｿﾚｰｼｮﾝﾏｯﾁは時間の都合上最後まで行わない場合もありますのでご了承下さい。
⑤ 集合時間までに受付の確認できない場合は棄権とみなします。
⑥ 試合進行が早い場合、選手が揃っていれば試合を早めることがありますのでご了承ください。
⑦ この大会についての問い合わせは、「今出」（070-1618-9987）まで。

男　子（ 運動公園 ）

（ 集合時間 9:00 ）

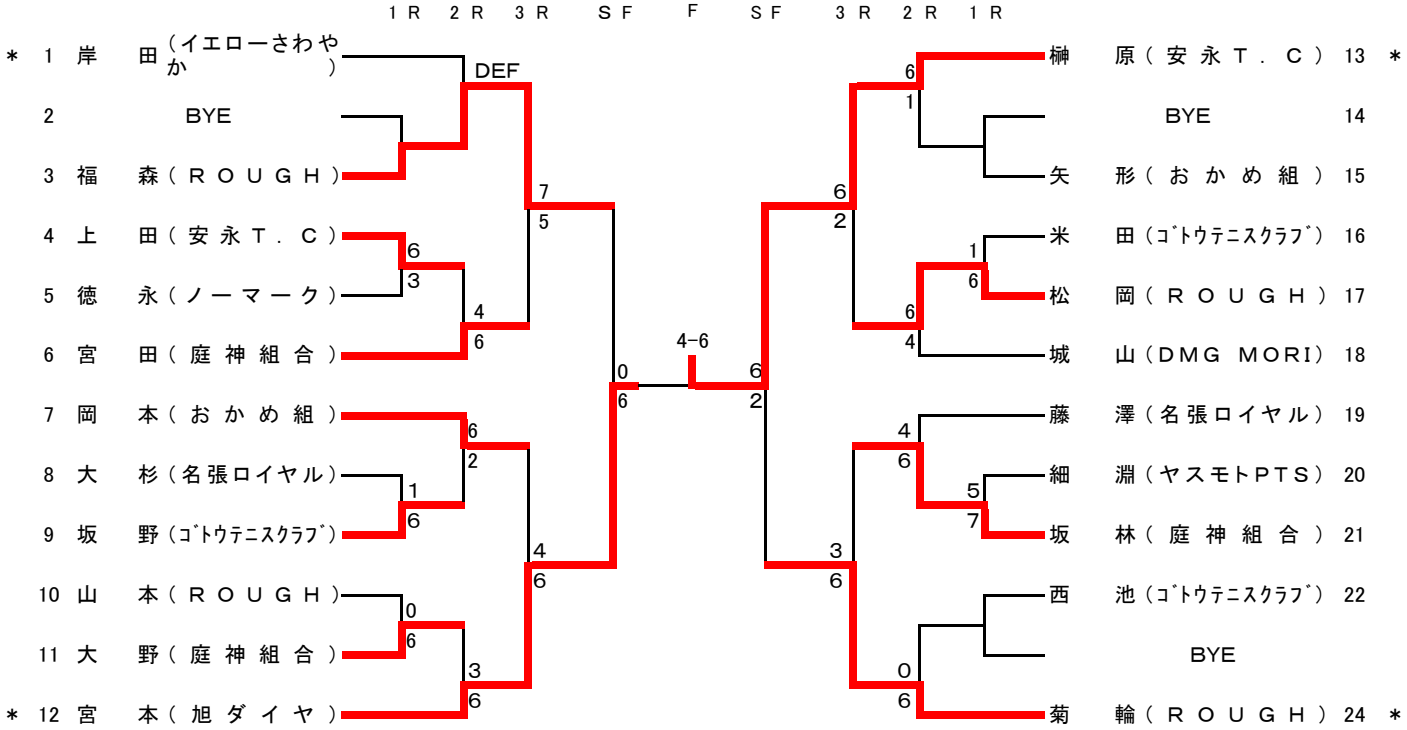

女　子（ 運動公園 ）

（ 集合時間 10:00 ）

	今出（プレアデス）	岡田（名張ロイヤル）	森永（フリー）	勝敗	順位
今出（プレアデス）		4−6	6−1	1−1	2
岡田（名張ロイヤル）	6−4		6−4	2−0	1
森永（フリー）	1−6	4−6		0−2	3

※男子45OVの部については、参加者が少なく試合が成立しないため行いません。

第39回IDCサマーチャレンジ大会

・主　　催　伊賀市テニス協会
・主　　管　行事委員会
・レ　フ　ェ　リ　ー　岡沢　秀治
・アシスタントレフェリー　今出　恵巳
・試合会場・日程　伊賀市運動公園　　全クラス　　令和元年7月21日(日)
・使　　用　　球　ブリジストンXT-8
・注　意　事　項
① 天候不順の場合、試合の有無は各会場で決定します。
② 雨天順延の場合、7月28日(日)に行います。
③ 会場の都合上、全クラス、6ゲーム先取・ノータイブレークシステムで行います。
④ 集合時刻に出席が確認できない場合は棄権とみなします。
⑤ 進行が早い場合は、選手が揃っていれば試合を時刻より早めることがあります。
⑥ 試合当日、猛暑日が予想されます。熱中症には十分ご注意下さい。
また、体調、水分補給等の自己管理をお願いします。
⑦ この大会についての問い合わせは、「今出」(070-1618-9987)まで。

男子 A

集合時間　10:00

Aブロック			岡本・磯田	藤澤・山口	菊輪・中西	岡本・坂崎	勝敗	結果
1	岡本 磯田	(おかめ組)		2−6	DEF	6−1	1−1	2
2	藤澤 山口	(名張ロイヤル) (庭神組合)	6−2		DEF	6−4	2−0	1
3	菊輪 中西	(ROUGH)	DEF	DEF		DEF	DEF	ー
4	岡本 坂崎	(越後屋) (箕田塾)	1−6	4−6	DEF		0−2	3

Bブロック			榊原・宮本	山本・川上	長田・佐野	城山・野呂	勝敗	結果
5	榊原 宮本	(安永T.C) (旭ダイヤT.C)		2−6	1−6	6−5	1−2	3
6	山本 川上	(おかめ組)	6−2		6−0	6−3	3−0	1
7	長田 佐野	(IOB)	6−1	0−6		6−4	2−1	2
8	城山 野呂	(DMG MORI) (H2O)	5−6	3−6	4−6		0−3	4

0−6

藤澤 山口	(名張ロイヤル) (庭神組合)	山本 川上	(おかめ組)

男子B

集合時間　9:00

Aブロック			服部 福田	磯野 中野	土屋 大橋	嶋村 渡辺	勝敗	結果
1	服部 福田	(フリー)		DEF	DEF	DEF	DEF	ー
2	磯野 中野	(GREMLINS)	DEF		6−3	6−5	2−0	1
3	土屋 大橋	(SRTC)	DEF	3−6		結果報告なく不明	結果報告なく不明	結果報告なく不明
4	嶋村 渡辺	(フリー)	DEF	5−6	結果報告なく不明		結果報告なく不明	結果報告なく不明

Cブロック			堀口 木許	木村 林	甲斐 北浦	城島 森田	勝敗	結果
9	堀口 木許	(LEALEA)		3−6	DEF	6−5	1−1	2
10	木村 林	(フリー)	6−3		DEF	6−2	2−0	1
11	甲斐 北浦	(etc.)	DEF	DEF		DEF	DEF	ー
12	城島 森田	(伊賀TA)	5−6	2−6	DEF		0−2	3

Bブロック			福森 坂野	津田 谷	奥野 藤澤	竹内 西中	勝敗	結果
5	福森 坂野	(ROUGH)		6−2	6−0	6−1	3−0	1
6	津田 谷	(SRTC)	2−6		4−6	5−6	0−3	4
7	奥野 藤澤	(LEALEA)	0−6	6−4		2−6	1−2	3
8	竹内 西中	(フリー)	1−6	6−5	6−2		2−1	2

決勝ブロック			磯野 中野	福森 坂野	木村 林	勝敗	結果
2	磯野 中野	(GREMLINS)		5−4 (LET)	6−2	2−0	1
5	福森 坂野	(ROUGH)	4−5 (LET)		DEF	0−2	3
10	木村 林	(フリー)	2−6	DEF		1−1	2

男子C

集合時間　9:00

Aブロック			伊東・伊東	黒宮・黒宮	西原・山下	青山・山下	勝敗	結果
1	伊東 伊東	（伊賀TA）		6−5	6−3	6−3	3−0	**1**
2	黒宮 黒宮	（GREMLINS）	5−6		6−1	6−2	2−1	**2**
3	西原 山下	（名張テニス サークル）	3−6	1−6		5−6	0−3	**4**
4	青山 小森	（フリー）	3−6	2−6	6−5		1−2	**3**

Bブロック			山本・山本	西出・米谷	溝口・堺	松岡・松岡	勝敗	結果
5	山本 山本	（伊賀TA）		0−6	6−2	2−6	1−2	**3**
6	西出 米谷	（IFTC） （15HOUSE）	6−0		6−3	6−2	3−0	**1**
7	溝口 堺	（フリー）	2−6	3−6		1−6	0−3	**4**
8	松岡 松岡	（ROUGH） （伊賀TA）	6−2	2−6	6−1		2−1	**2**

6−2

伊東 伊東	（伊賀TA）	西出 米谷	（IFTC） （15HOUSE）

女　子

集合時間　9:00

			清水・太田	中西・森本	稲垣・宿谷	粂・伊東	今村・川瀬	勝敗	結果
1	清水 太田	LEALEA		2−6	6−3	2−6	6−5	2−2	**3**
2	中西 森本	伊賀TA	6−2		6−4	5−6	6−3	3−1	**2**
3	稲垣 宿谷	伊賀TA	3−6	4−6		1−6	6−5	1−3	**4**
4	粂 伊東	伊賀TA	6−2	6−5	6−1		6−4	4−0	**1**
5	今村 川瀬	楠スポーツ クラブ	5−6	3−6	5−6	4−6		0−4	**5**

第39回伊賀オープンテニス選手権大会

1．主　　催　伊賀市テニス協会・名張市テニス協会
2．主　　管　伊賀市テニス協会行事委員会
3．レ　フ　ェ　リ　ー　岡沢秀治
4．アシスタントレフェリー　今出恵巳
5．試合会場および日程　伊賀市運動公園　9月14日（土）9：00～　男子Ｂ、男子Ｃ
　　伊賀市運動公園　9月15日（日）9：00～　男子Ａ、女子Ａ、女子Ｃ
6．使　　用　　球　ブリジストンXT-8
7．注　意　事　項
① 天候不順の場合、試合の有無は各会場で決定します。
② 天候により上記日程に試合が実施できない場合には10月12日（土）または13日（日）
③ 男子の試合は、１セットマッチ（6ゲームオールで12ポイントタイブレークシステム）で行います。
女子の試合は、６ゲーム先取・ノータイブレーク・ノーアドバンテージで行います。
④ 集合時間に出席を確認できない場合は棄権とみなします。
⑤ 進行が早い場合は、選手が揃っていれば試合を開始予定時刻より早めることがあります。
⑥ 14日（土）の試合が日没により終了しない場合は15日（日）に行います。
⑦ この大会についての問い合わせは、「今出」（０７０－１６１８－９９８７）まで。

男　子　Ａ　（伊賀市運動公園）

9月15日(日)　集合時間　9:00

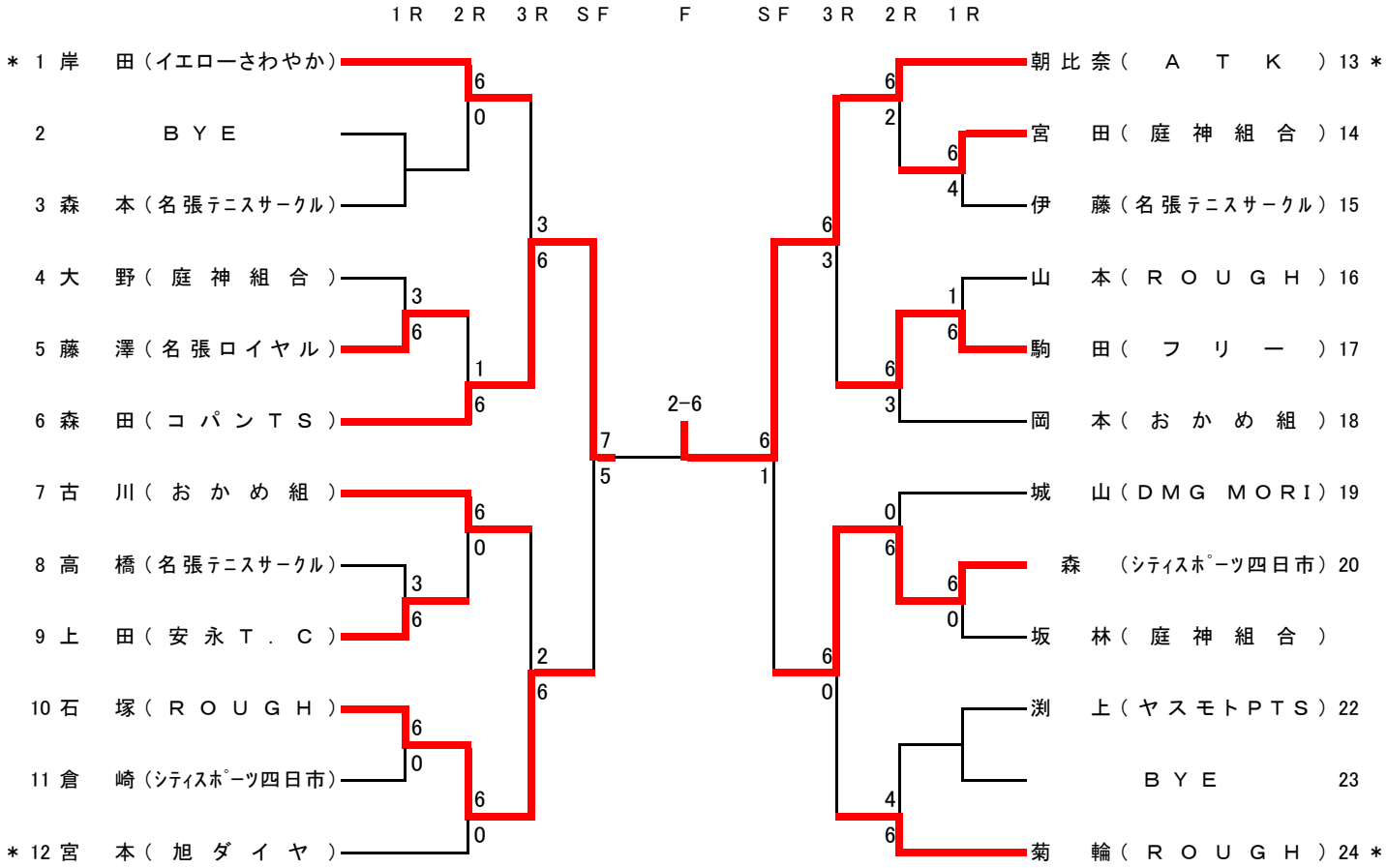

男　子　B　（伊賀市運動公園）

9月14日（土）　集合時間　9:00

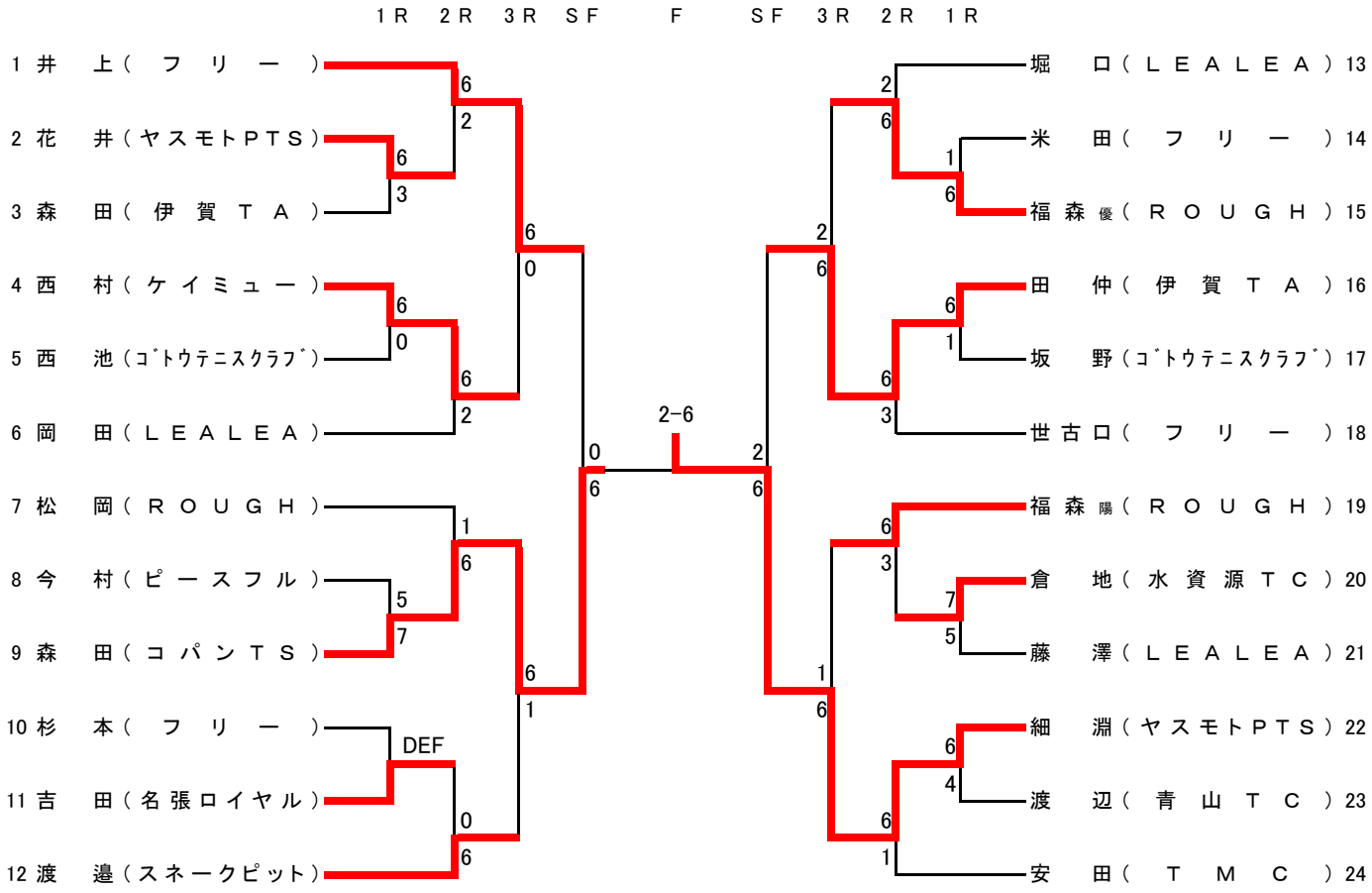

男　子　C　（伊賀市運動公園）

9月14日（土）　集合時間　9:00

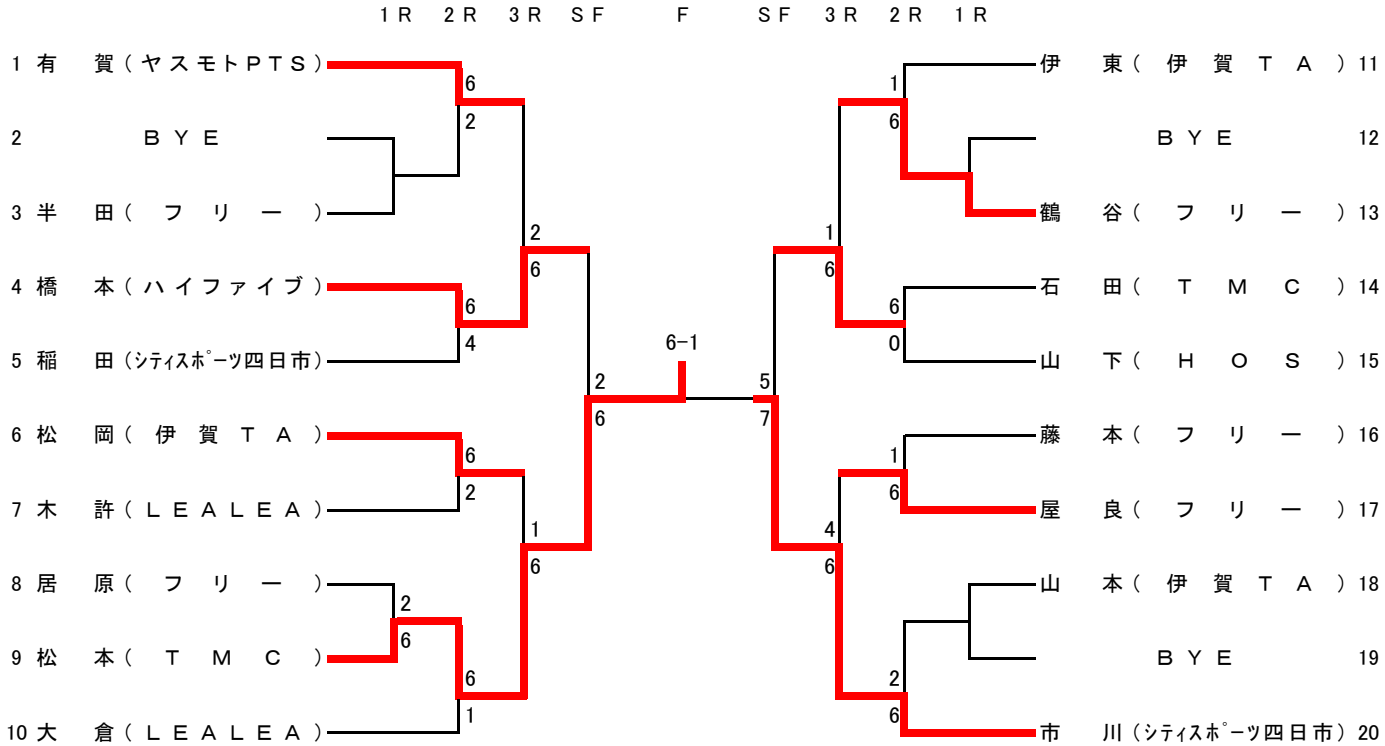

女　子（伊賀市運動公園）

9月15日（日）　集合時間　9:00

女子A			岡田	今出	奥田	冨山	勝敗	順位
1	岡　　田	（名張ロイヤル）		6−3	6−5	DEF	2−0	**1**
2	今　　出	（プレアデス）	3−6		1−6	DEF	0−2	**3**
3	奥　　田	（ＩＦＴＣ）	5−6	6−1		DEF	1−1	**2**
4	冨　　山	（名張ﾃﾆｽｻｰｸﾙ）	DEF	DEF	DEF			

女子C			藤井	谷口	家柳	西	勝敗	順位
1	藤　　井	（ｺﾞﾄｳﾃﾆｽｸﾗﾌﾞ）		6−0	6−1	1−6	2−1	**2**
2	谷　　口	（ｺﾞﾄｳﾃﾆｽｸﾗﾌﾞ）	0−6		6−1	3−6	1−2	**3**
3	家　　柳	（名張ﾃﾆｽｻｰｸﾙ）	1−6	1−6		0−6	0−3	**4**
4	西	（育英西中学校）	6−1	6−3	6−0		3−0	**1**

第１４回伊賀市ダブルステニス大会

1. 主催　伊賀市テニス協会
2. 主管　行事委員会
3. ディレクター　森 野 真 治
4. レフェリー　岡 沢 秀 治
5. アシスタントレフェリー　今 出 恵 巳
6. 期日、会場　令和元年10月26日（土）　伊賀市　運動公園テニスコート
7. 使用球　ブリジストンXT-8
8. 注意事項
   ① 天候不順の場合、試合の有無は会場で決定します。
   ② 10月26日（土）に試合が実施できない場合には11月2日（土）に順延します。
   ③ 全試合1セットマッチ（6ゲームオールで12ポイントタイブレーク方式）で行います。
   ④ 集合時間に出席を確認できない場合は棄権とみなします。
   ⑤ この大会についての問い合わせは、「今出恵巳」（070-1618-9987）までお願いします。
   （午後7時から10時の時間帯に限ります）

男子Aリーグ　（集合時間　9:00）

	藤澤 山口	大久保 福井	柏木 前川	田矢 濱村	勝敗	順位
藤澤　薫　名張ロイヤルテニスクラブ 山口　福太郎　庭神組合		6-0	6-1	2-6	2-1	2
大久保　拓星　近畿大学工業高等専門学校 福井　悠太　近畿大学工業高等専門学校	0-6		0-6	0-6	0-3	4
柏木　慈恵　ニックインドア 前川　航輝　プリンス	1-6	6-0		3-6	1-2	3
田矢　浩之　Ｈ２Ｏ 濱村　侑希　名張ロイヤルテニスクラブ	6-2	6-0	6-3		3-0	1

男子Ｂリーグ　（集合時間　9:00）

	小野 加藤	村上 丸山	藤原 藤原	城山 原	勝敗	順位
小野隆裕　ヤスモトPTS 加藤誠司　ヤスモトPTS		6-0	0-6	1-6	1-2	3
村上　善哉　近畿大学工業高等専門学校 丸山　流輝　近畿大学工業高等専門学校	0-6		0-6	0-6	0-3	4
藤原　崇宏　ルーセントTC 藤原　章功　フリー	6-0	6-0		2-6	2-1	2
城山　誠　DMG MORI 原　寛高　Ｈ２Ｏ	6-1	6-0	6-2		3-0	1

田矢　浩之　Ｈ２Ｏ 濱村　侑希　名張ロイヤルテニスクラブ	6-2	城山　誠　DMG MORI 原　寛高　Ｈ２Ｏ

MIX　（集合時間　9:00）

	榊原 武馬	福森 今出	松岡 松岡	板野 小西	森 髙橋	勝敗	順位
榊原　健二　安永 武馬　祐子　フリー		6-0	7-5	6-1	6-2	4-0	1
福森　陽一　ＲＯＵＧＨ 今出　恵巳　プレアデス	0-6		0-6	6-2	2-6	1-3	4
松岡　正人　ＲＯＵＧＨ 松岡　愛美　フリー	5-7	6-0		6-3	6-1	3-1	2
板野　浩司　ＲＯＵＧＨ 小西　直美　ＩＦＴＣ	1-6	2-6	3-6		4-6	0-4	5
森 寿人　フリー 高橋 映子　フリー	2-6	6-2	1-6	6-4		2-2	3

女子ダブルスはエントリーが1組しかなく中止となりました。

第40回ウィンターカップテニス大会

1．主　　催　伊賀市テニス協会
2．主　　管　伊賀市テニス協会行事委員会
3．レ　フ　ェ　リ　ー　岡沢　秀治
4．アシスタントレフェリー　今出　恵巳
5．試合会場および日程　伊賀市運動公園　（オムニコート）　12月 7日（土）9：00～　男子Ｂ、男子Ｃ
　　12月 8日（日）9：00～　男子Ａ、女子Ａ、女子Ｃ
6．使　　用　　球　ブリジストンXT-8
7．注　意　事　項
① 天候不順の場合、試合の有無は会場で決定します。集合時間に集合して下さい。
② 7・8日に試合が雨のため実施できない場合には　12月14・15日に順延します。
　7日の試合が日没等で出来ない場合は　8日に行う場合があります。
③ トーナメントは全試合1セットマッチ（6ｹﾞｰﾑｵｰﾙ 12ﾎﾟｲﾝﾄﾀｲﾌﾞﾚｰｸ）
　女子予選リーグ戦は1セット（6ｹﾞｰﾑ先取　ﾉｰｱﾄﾞﾊﾞﾝﾃｰｼﾞ方式）
④ 大会運営の都合で試合内容を変更することがあります。
⑤ 集合時間に出席が確認できない場合は棄権とみなします。
⑥ 大会ルールは日本テニス協会のルールに従います。
⑦ この大会についての問い合わせは、「今出」（050-3633-0525）まで。

男　子　Ａ（伊賀市運動公園テニスコート）

（ 12月 8日(日) 集合時間　9:00　）

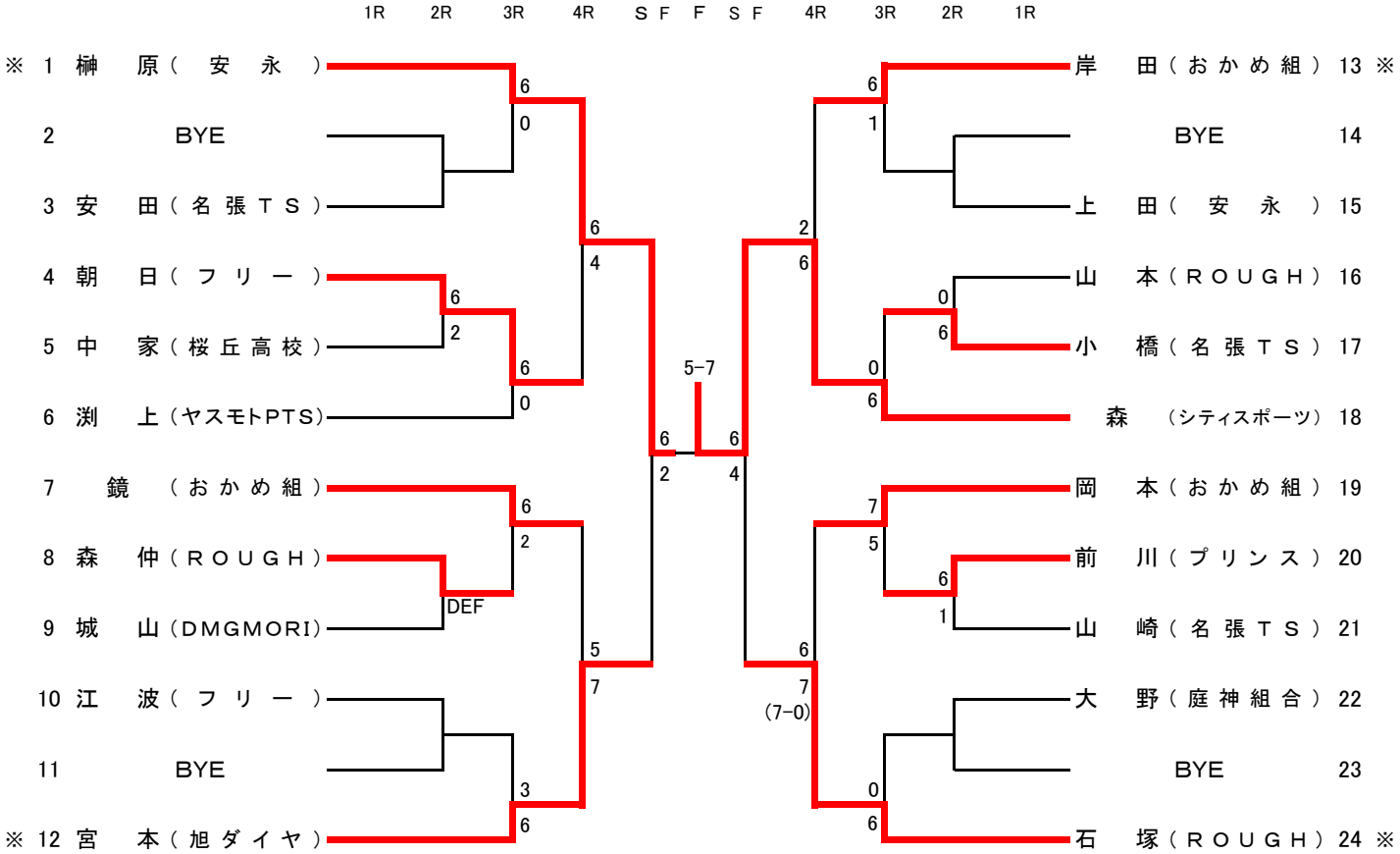

女　子　A　（伊賀市運動公園テニスコート）

（　12月 8日(日)　集合時間　　10:30　　）

Aブロック			岡田	星安	今出	勝敗	順位
1	岡　　田	(名張ロイヤル)		3-6	6-3	1-1	**2**
2	星　　安	(　津　商　業　)	6-3		6-2	2-0	**1**
3	今　　出	(プレアデス)	3-6	2-6		0-2	**3**

Bブロック			奥田	伊藤	村井	勝敗	順位
4	奥　　田	(　I　F　T　C　)		4-6	6-3	1-1 10/19	**2**
5	伊　　藤	(　津　商　業　)	6-4		2-6	1-1 8/18	**3**
6	村　　井	(R O U G H)	3-6	6-2		1-1 9/17	1

Cブロック			板倉	藤井	国分	橋本	勝敗	順位
7	坂　　倉	(　津　商　業　)		6-0	6-2	6-0	3-0	**1**
8	藤　　井	(ゴトウTC)	0-6		2-6	3-6	0-3	**4**
9	国　　分	(　フ　リ　ー　)	2-6	6-0		6-2	2-1	**2**
10	橋　　本	(　津　商　業　)	0-6	6-3	2-6		1-2	**3**

女子Aクラス　決勝トーナメント

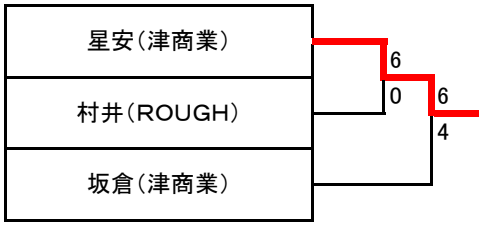

女子Bはエントリーが少なく中止となりました。

女　子　C　（伊賀市運動公園テニスコート）

（　12月 8日(日)　集合時間　　9:00　　）

Aブロック			中井	伊東	杉野	勝敗	順位
1	中　　井	(ヤスモトPTS)		1-6	3-6	0-2	**3**
2	伊 東 志	(　伊　賀　T　A　)	6-1		6-1	2-0	**1**
3	杉 野 天	(　伊　賀　T　A　)	6-3	1-6		1-1	**2**

Bブロック			伊東	加藤	小野田	森	勝敗	順位
4	伊 東 美	(　伊　賀　T　A　)		6-1	6-0	6-0	3-0	**1**
5	加　　藤	(ヤスモトPTS)	1-6		6-0	6-2	2-1	**2**
6	小 野 田	(　I　F　T　C　)	0-6	0-6		0-6	0-3	**4**
7	森	(　伊　賀　T　A　)	0-6	2-6	6-0		1-2	**3**

女子Cクラス　決勝トーナメント

男　子　B（伊賀市運動公園テニスコート）

（　12月 7日(土)　集合時間　11:00　）

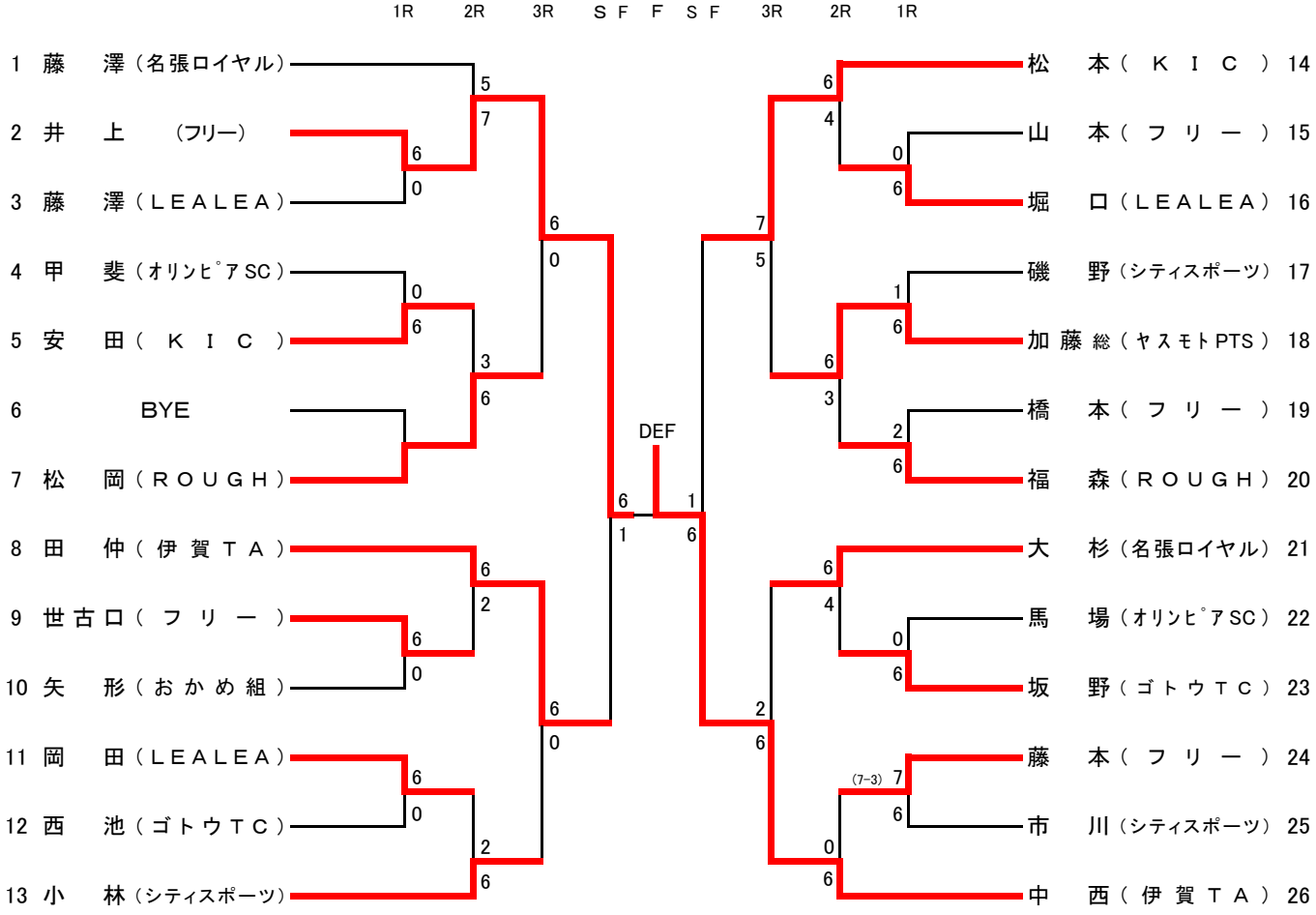

男　子　C（伊賀市運動公園テニスコート）

（　12月 7日(土)　集合時間　9:00　）

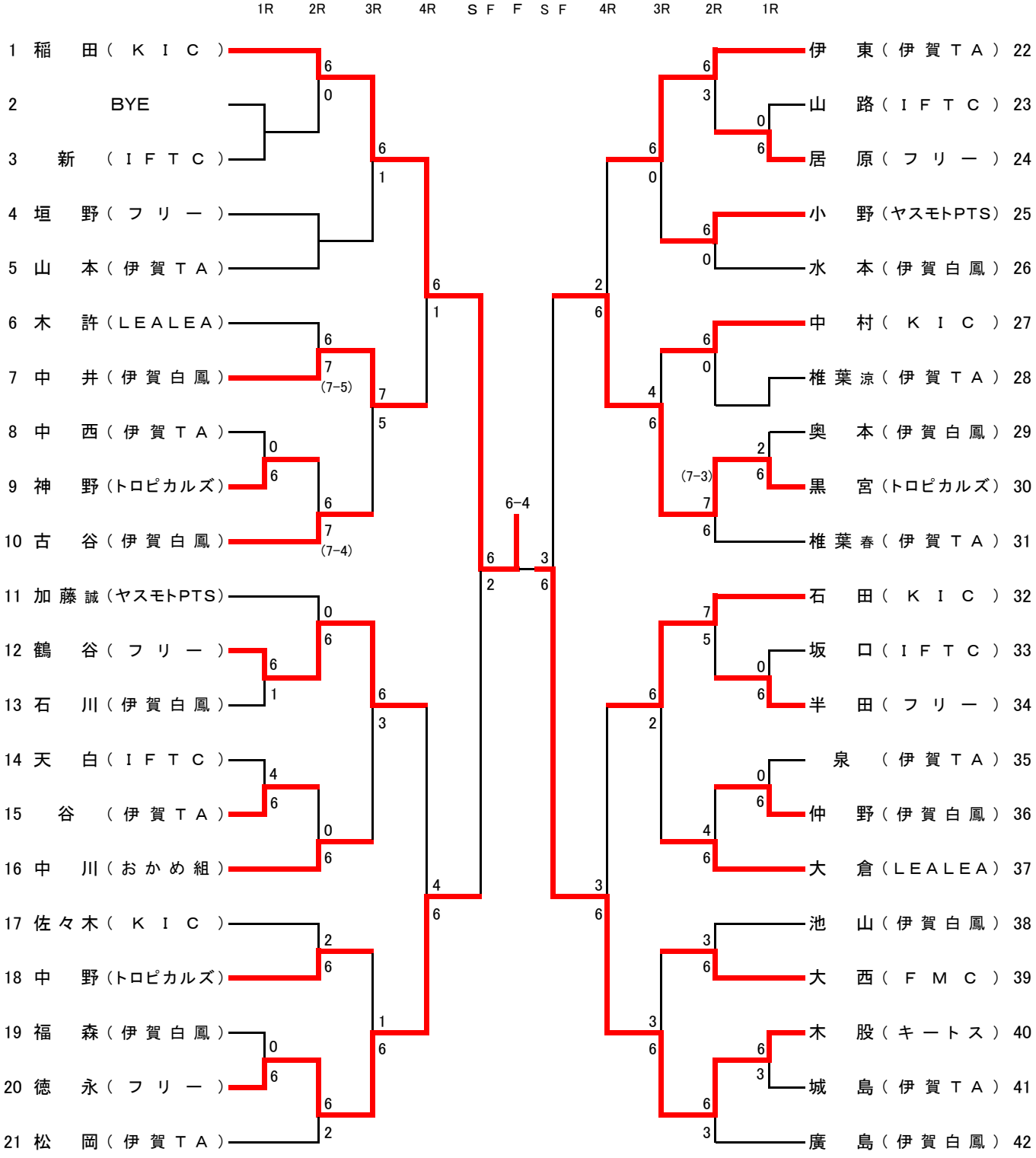

第20回Ｉ．Ｔ．Ａファイナルテニス大会

2019/3/3

1.主催　伊賀市テニス協会
2.主管　強化普及委員会
3.レフェリー　岡沢秀治
4.日時　2019年3月3日（日）　予備日9日（土）　AM　9:30～
5.会場　**伊賀市運動公園テニスコート**　砂入り人工芝6面　（男子A、女子A）
6.使用球　ダンロップ　FORT
7.注意事項
- 天候不順の場合、試合の有無は会場で決定します。
- 3日に試合が実施できない場合には9日（土）に順延致します。
- 全試合1セットマッチ（6ゲームオールで12ポイントタイブレークシステム）で行います。
- 試合開始予定時刻に出席が確認できない場合は棄権とみなします。
- この大会についての問い合わせは、「岡沢」（090-1470-3998）まで。

男子A　（9:30開始）

ブロックA

	菊輪	岡本	朝比奈	野呂	順位
菊輪（伊賀TA）		○6-2	×1-6	×2-6	3
岡本（おかめ組）	×2-6		×5-7	×3-6	4
朝比奈早（ATK）	○6-1	○7-5		×4-6	2
野呂（H2O）	○6-2	○6-3	○6-4		1

ブロックB

	岸田	室井	宮本	福森	順位
岸田（イエローさわやか）		○6-2	○6-1	○6-4	1
室井（ROUGH）	×2-6		○6-2	○7-5	2
宮本（旭ダイヤTC）	×1-6	×2-6		×2-6	4
福森（ROUGH）	×4-6	×5-7	○6-2		3

決勝トーナメント

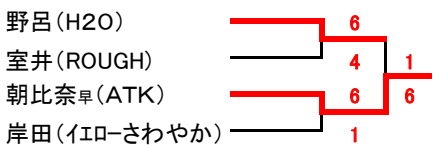

優勝	朝比奈早（ATK）
準優勝	野呂（H2O）
3位	室井（ROUGH）
	岸田（イエローさわやか）

ﾗｯｷｰﾙｰｻﾞｰ（補欠者）	1	岡本　裕貴（おかめ組）
	2	川上　浩貴（おかめ組）
	3	
	4	

ラッキールーザーについて
ラッキールーザーは試合当日の欠場または試合に遅刻したため失格となった選手の補欠として試合に出場できる可能性があります。試合当日、試合開始（9:30）10分前までに出席を届けてください。

女子A　（9:30開始）

ブロックA

	今出	岡田	川本	奥田	村井	勝敗
今出（プレアデス）			○6-4	○6-4	○6-1	3-0
岡田（名張ロイヤル）						
川本（ヤスモトPTS）	×4-6			○6-0	○6-0	2-1
奥田（IFTC）	×4-6		×2-6		×2-6	0-3
村井（名張ロイヤル）	×1-6		×0-6	○6-4		1-2

優勝	今出（プレアデス）
準優勝	川本（ヤスモトPTS）
3位	村井（名張ロイヤル）

ﾗｯｷｰﾙｰｻﾞｰ（補欠者）	1	該当者なし
	2	

39回伊賀市ｸﾗﾌﾞ対抗テニス大会

1　主催　　伊賀市テニス協会
2　主管　　伊賀市テニス協会行事委員会
3　レフリー　　岡沢　秀治
4　ｱｼｽﾀﾝﾄﾚﾌﾘｰ　今出　恵巳
5　会場・日程　　平成31年4月21日（日）　男子・女子（運動公園テニスコート）　予備日　4月28日（日）
6　使用球　　ブリジストン　XT-8
7　注意事項　① 天候不順の場合、試合の有無は各会場で行います。
② 上記日程に試合が実施できない場合には4月28日（日）に順延します。
③ 試合は、男子D1・D2・S、女子D1・D2・D3の順で試合を行います。
すべて1ｾｯﾄﾏｯﾁ（6ｵｰﾙで12ﾎﾟｲﾝﾄﾀｲﾌﾞﾚｲｸ方式）で行います。
④ 集合時間に最低男子5名、女子6名の出席が確認できない場合は棄権とみなします。
⑤ 進行が早い場合は、選手が揃っていれば試合を開始予定時刻より早めることがあります。
⑥ メンバー変更は集合時間までに大会の受付まで変更届用紙を提出してください。
但し、変更は2名までとします。
⑦ この大会についての問い合わせは、「今出」（070-1618-9987）まで。

男　子　　4月21日（運動公園）　　集合時間　（ 9:00 ）

予選リーグA

	ATK	H2O	ROUGH-A	DMG MORI－B	勝敗	順位
ATK		2－1	2－1	2－1	3－0	1
H2O	1－2		3－0	3－0	2－1	2
ROUGH-A	1－2	0－3		3－0	1－2	3
DMG MORI－B	1－2	0－3	0－3		0－3	4

優勝決定戦

ATK　2
庭神組合　1

予選リーグB

	ROUGH-B	DMG MORI－A	安永T.C	庭神組合	勝敗	順位
ROUGH-B		3－0	2－1	1－2	2－1	2
DMG MORI－A	0－3		3－0	1－2	1－2	3
安永T.C	1－2	0－3		0－3	0－3	4
庭神組合	2－1	2－1	3－0		3－0	1

3位決定戦

H2O　0
ROUGH-B　2

女　子　　4月21日（運動公園）　　集合時間　（ 10:00 ）

	IFTC	ATK	ROUGH	勝敗	順位
IFTC		1－2	2－1	1－1	2
ATK	2－1		3－0	2－0	1
ROUGH	1－2	0－3		0－2	3

出場チーム（男子）

DMG　MORI－A	
1	谷車　兼吾
2	藤澤　和也
3	城山　誠
4	松田　拓也
5	坂井　祐介

DMG　MORI－B	
1	南　克茂
2	神山　亘央
3	油谷　浩光
4	柴田　誠
5	二村　豊
6	長末　秀樹
7	菊谷　司

H2O	
1	宮本　裕貴
2	松本　陽
3	川口　兼
4	原　寛高
5	田矢　浩之
6	田中　千博

ROUGH-A	
1	福森　陽一
2	板野　浩司
3	松岡　正人
4	山本　賢司
5	田中　浩二

ROUGH-B	
1	岡本　裕貴
2	川上　浩貴
3	森仲　貞博
4	小澤　一夫
5	菊輪　樹哉
6	石塚　修

ATK	
1	朝比奈　政晴
2	朝比奈　早瀬
3	森城　友弥
4	中村　優毅
5	辰巳　一星

安永T.C	
1	奥家　敦司
2	松田　光弘
3	吉田　晴彦
4	小野寺　和典
5	山川　哲雄
6	榊原　健二
7	上田　知生
8	法貴　泰麿

庭神組合	
1	植田　真輔
2	山口　福太郎
3	大野　晃一
4	坂林　稔之
5	中西　希真
6	宮田　幸尋
7	平原　徳浩

出場チーム（女子）

ATK	
1	朝比奈久美
2	西中清美
3	森城さつき
4	木平真梨菜
5	栢森佐代子
6	朝比奈恵津子
7	林　美代

IFTC	
1	川谷ともよ
2	小西直美
3	中西康子
4	奥田昭子
5	伊東裕美
6	田中薫
7	日下部涼子

ROUGH	
1	伊東　美奏
2	粂　柚希
3	粂　久代
4	村井　洋美
5	松岡　恭子
6	今出　恵巳

第44回伊賀市テニス選手権大会

1．主　　催　伊賀市テニス協会
2．主　　管　伊賀市テニス協会行事委員会
3．レ　フ　ェ　リ　ー　岡沢　秀治
4．アシスタントレフェリー　今出　恵巳
5．試合会場および日程　伊賀市運動公園　（砂入り人工芝）　５月３日（金・祝日）　男子・女子
6．使　用　球　ブリジストンXT-8
7．注　意　事　項
① 天候不順の場合または雨天であっても、試合の有無の決定は会場にて行います。
② ５月３日に試合が実施できない場合には５月４日（土・祝日）に順延します。
③ 試合は1ｾｯﾄﾏｯﾁ（6-6で12ﾎﾟｲﾝﾄﾀｲﾌﾞﾚｰｸｼｽﾃﾑ）で行います。
④ 男子の初戦敗者のみｺﾝｿﾚｰｼｮﾝﾏｯﾁ（６ｹﾞｰﾑ先取、ﾉｰｱﾄﾞﾊﾞﾝﾃｰｼﾞ）を行います。
但し、ｺﾝｿﾚｰｼｮﾝﾏｯﾁは時間の都合上最後まで行わない場合もありますのでご了承下さい。
⑤ 集合時間までに受付の確認できない場合は棄権とみなします。
⑥ 試合進行が早い場合、選手が揃っていれば試合を早めることがありますのでご了承ください。
⑦ この大会についての問い合わせは、「今出」（070-1618-9987）まで。

男　子（ 運動公園 ）

（ 集合時間 9:00 ）

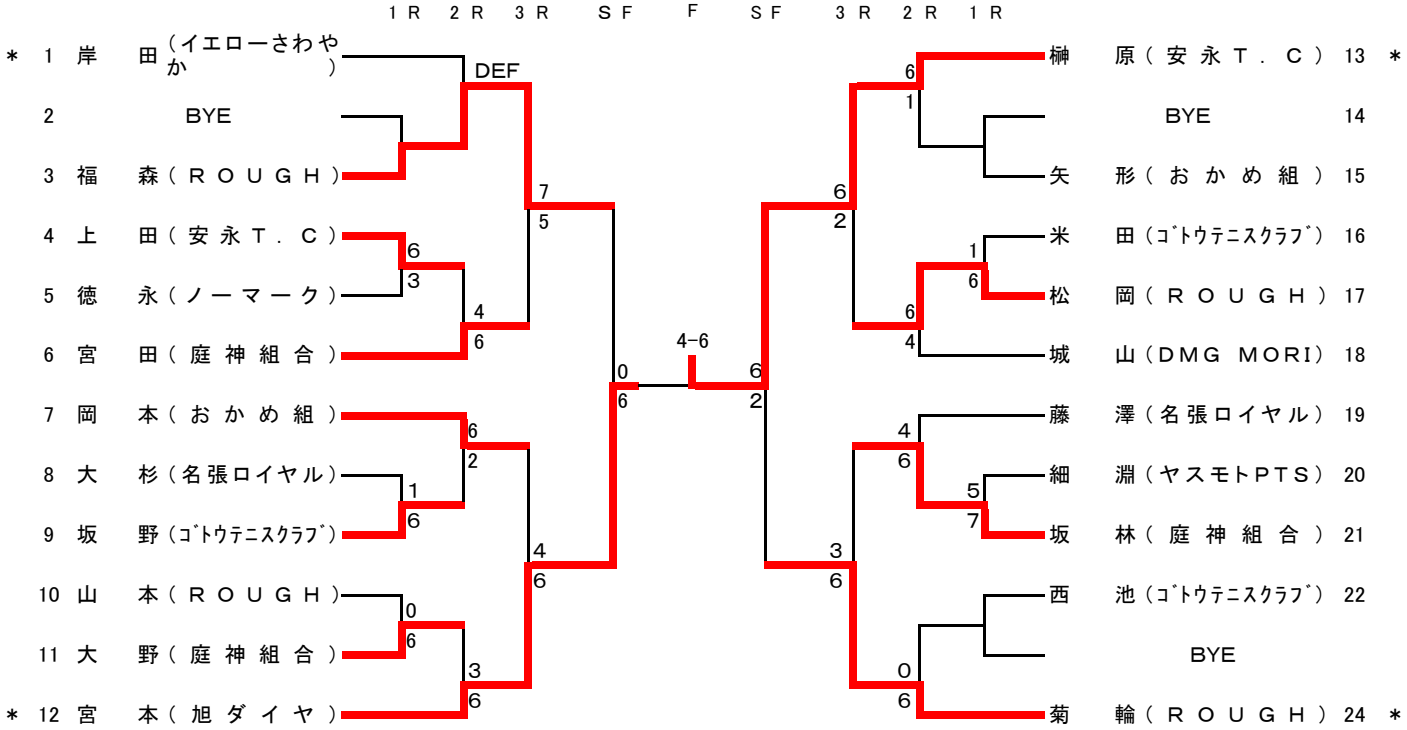

女　子（ 運動公園 ）

（ 集合時間 10:00 ）

	今出（プレアデス）	岡田（名張ロイヤル）	森永（フリー）	勝敗	順位
今出（プレアデス）		4−6	6−1	1−1	2
岡田（名張ロイヤル）	6−4		6−4	2−0	1
森永（フリー）	1−6	4−6		0−2	3

※男子45OVの部については、参加者が少なく試合が成立しないため行いません。

第39回IDCサマーチャレンジ大会

・主　　催　伊賀市テニス協会
・主　　管　行事委員会
・レ　フ　ェ　リ　ー　岡沢　秀治
・アシスタントレフェリー　今出　恵巳
・試合会場・日程　伊賀市運動公園　　全クラス　　令和元年7月21日(日)
・使　　用　　球　ブリジストンXT-8
・注　意　事　項
① 天候不順の場合、試合の有無は各会場で決定します。
② 雨天順延の場合、7月28日(日)に行います。
③ 会場の都合上、全クラス、6ゲーム先取・ノータイブレークシステムで行います。
④ 集合時刻に出席が確認できない場合は棄権とみなします。
⑤ 進行が早い場合は、選手が揃っていれば試合を時刻より早めることがあります。
⑥ 試合当日、猛暑日が予想されます。熱中症には十分ご注意下さい。
また、体調、水分補給等の自己管理をお願いします。
⑦ この大会についての問い合わせは、「今出」(070-1618-9987)まで。

男子 A

集合時間　10:00

Aブロック			岡本・磯田	藤澤・山口	菊輪・中西	岡本・坂崎	勝敗	結果
1	岡本 磯田	(おかめ組)		2−6	DEF	6−1	1−1	2
2	藤澤 山口	(名張ロイヤル) (庭神組合)	6−2		DEF	6−4	2−0	1
3	菊輪 中西	(ROUGH)	DEF	DEF		DEF	DEF	ー
4	岡本 坂崎	(越後屋) (箕田塾)	1−6	4−6	DEF		0−2	3

Bブロック			榊原・宮本	山本・川上	長田・佐野	城山・野呂	勝敗	結果
5	榊原 宮本	(安永T.C) (旭ダイヤT.C)		2−6	1−6	6−5	1−2	3
6	山本 川上	(おかめ組)	6−2		6−0	6−3	3−0	1
7	長田 佐野	(IOB)	6−1	0−6		6−4	2−1	2
8	城山 野呂	(DMG MORI) (H2O)	5−6	3−6	4−6		0−3	4

0−6

藤澤 山口	(名張ロイヤル) (庭神組合)	山本 川上	(おかめ組)

男子B

集合時間　9:00

Aブロック			服部 福田	磯野 中野	土屋 大橋	嶋村 渡辺	勝敗	結果
1	服部 福田	(フリー)		DEF	DEF	DEF	DEF	ー
2	磯野 中野	(GREMLINS)	DEF		6−3	6−5	2−0	1
3	土屋 大橋	(SRTC)	DEF	3−6		結果報告なく不明	結果報告なく不明	結果報告なく不明
4	嶋村 渡辺	(フリー)	DEF	5−6	結果報告なく不明		結果報告なく不明	結果報告なく不明

Cブロック			堀口 木許	木村 林	甲斐 北浦	城島 森田	勝敗	結果
9	堀口 木許	(LEALEA)		3−6	DEF	6−5	1−1	2
10	木村 林	(フリー)	6−3		DEF	6−2	2−0	1
11	甲斐 北浦	(etc.)	DEF	DEF		DEF	DEF	ー
12	城島 森田	(伊賀TA)	5−6	2−6	DEF		0−2	3

Bブロック			福森 坂野	津田 谷	奥野 藤澤	竹内 西中	勝敗	結果
5	福森 坂野	(ROUGH)		6−2	6−0	6−1	3−0	1
6	津田 谷	(SRTC)	2−6		4−6	5−6	0−3	4
7	奥野 藤澤	(LEALEA)	0−6	6−4		2−6	1−2	3
8	竹内 西中	(フリー)	1−6	6−5	6−2		2−1	2

決勝ブロック			磯野 中野	福森 坂野	木村 林	勝敗	結果
2	磯野 中野	(GREMLINS)		5−4 (LET)	6−2	2−0	1
5	福森 坂野	(ROUGH)	4−5 (LET)		DEF	0−2	3
10	木村 林	(フリー)	2−6	DEF		1−1	2

男子C

集合時間　9:00

Aブロック			伊東・伊東	黒宮・黒宮	西原・山下	青山・山下	勝敗	結果
1	伊東 伊東	（伊賀TA）		6−5	6−3	6−3	3−0	**1**
2	黒宮 黒宮	（GREMLINS）	5−6		6−1	6−2	2−1	**2**
3	西原 山下	（名張テニス サークル）	3−6	1−6		5−6	0−3	**4**
4	青山 小森	（フリー）	3−6	2−6	6−5		1−2	**3**

Bブロック			山本・山本	西出・米谷	溝口・堺	松岡・松岡	勝敗	結果
5	山本 山本	（伊賀TA）		0−6	6−2	2−6	1−2	**3**
6	西出 米谷	（IFTC） （15HOUSE）	6−0		6−3	6−2	3−0	**1**
7	溝口 堺	（フリー）	2−6	3−6		1−6	0−3	**4**
8	松岡 松岡	（ROUGH） （伊賀TA）	6−2	2−6	6−1		2−1	**2**

6−2

伊東 伊東	（伊賀TA）	西出 米谷	（IFTC） （15HOUSE）

女　子

集合時間　9:00

			清水・太田	中西・森本	稲垣・宿谷	粂・伊東	今村・川瀬	勝敗	結果
1	清水 太田	LEALEA		2−6	6−3	2−6	6−5	2−2	**3**
2	中西 森本	伊賀TA	6−2		6−4	5−6	6−3	3−1	**2**
3	稲垣 宿谷	伊賀TA	3−6	4−6		1−6	6−5	1−3	**4**
4	粂 伊東	伊賀TA	6−2	6−5	6−1		6−4	4−0	**1**
5	今村 川瀬	楠スポーツ クラブ	5−6	3−6	5−6	4−6		0−4	**5**

第32回伊賀ジュニアテニス選手権大会

主催　伊賀市テニス協会　・　名張市テニス協会

主管　伊賀市テニス協会、伊賀地区高校

後援　中日新聞社

ﾃﾞｨﾚｸﾀｰ　森野　真冶

ﾚﾌｪﾘｰ　上林　健司

会場

7月23日（火）ダブルス［男子18歳以下］・シングルス[男子16歳以下]伊賀市運動公園テニスコート（砂入り人工芝6面）
シングルス［女子18歳以下］・ダブルス[女子16歳以下］伊賀市ゆめが丘テニスコート（砂入り人工芝4面）

7月24日（水）シングルス［男子18歳以下］・ダブルス[男子16歳以下]伊賀市運動公園テニスコート（砂入り人工芝6面）
ダブルス［女子18歳以下］・シングルス[女子16歳以下］伊賀市ゆめが丘テニスコート（砂入り人工芝4面）

7月25日（木）残り試合　U18、16男女シングルSF・F　ダブルスF　伊賀市運動公園テニスコート（砂入り人工芝6面）

日程

		7月23日（火）	7月24日（水）	7月25日（木）
18歳男子	単		1R～QF　9:00～	SF・F　9:00～
	複	1R～SF　9:00～		F　9:00～
16歳男子	単	1R～QF　9:00～		SF・F　9:00～
	複		1R～SF　9:00～	F　9:00～
18歳女子	単	1R～QF　9:00～		SF・F　9:00～
	複		1R～SF　9:00～	F　9:00～
16歳女子	単		1R～QF　9:00～	SF・F　9:00～
	複	1R～SF　9:00～		F　9:00～

伊賀市運動公園テニスコート
予備日7月26日（金）
ゆめが丘テニスコート
予備日7月25日（木）

試合方法　＊JTAルールによる　1セットマッチ　トーナメント方式　（6－6後12ポイント・タイブレークシステム）
＊セルフジャッジ
＊試合進行は、オーダーオブプレイで行います。本部掲示板に注意してください。
＊前の試合が終了したらすみやかにコートに入ってください。

服装　日本テニス協会規定によるものを着用

使用球　ブリジストンXT－8

注意事項
1. 時間厳守。10分前までに本部に出席を届けてください。
2. 試合前のウオームアップはサービス4本のみ。試合の出来る服装で行ってください。
3. 試合のボールは、対戦の若い番号の選手（組）が本部で受け取ってください。
4. 試合球2球は、敗者の持ち帰りとします。
5. 試合の勝者は、すみやかに試合結果を本部に報告してください。
6. ゴミは必ず持ち帰ってください。

この大会に関する問い合わせは、下記までお願いします。
上林　健司　　携帯　09086700260

１８歳以下男子シングルス

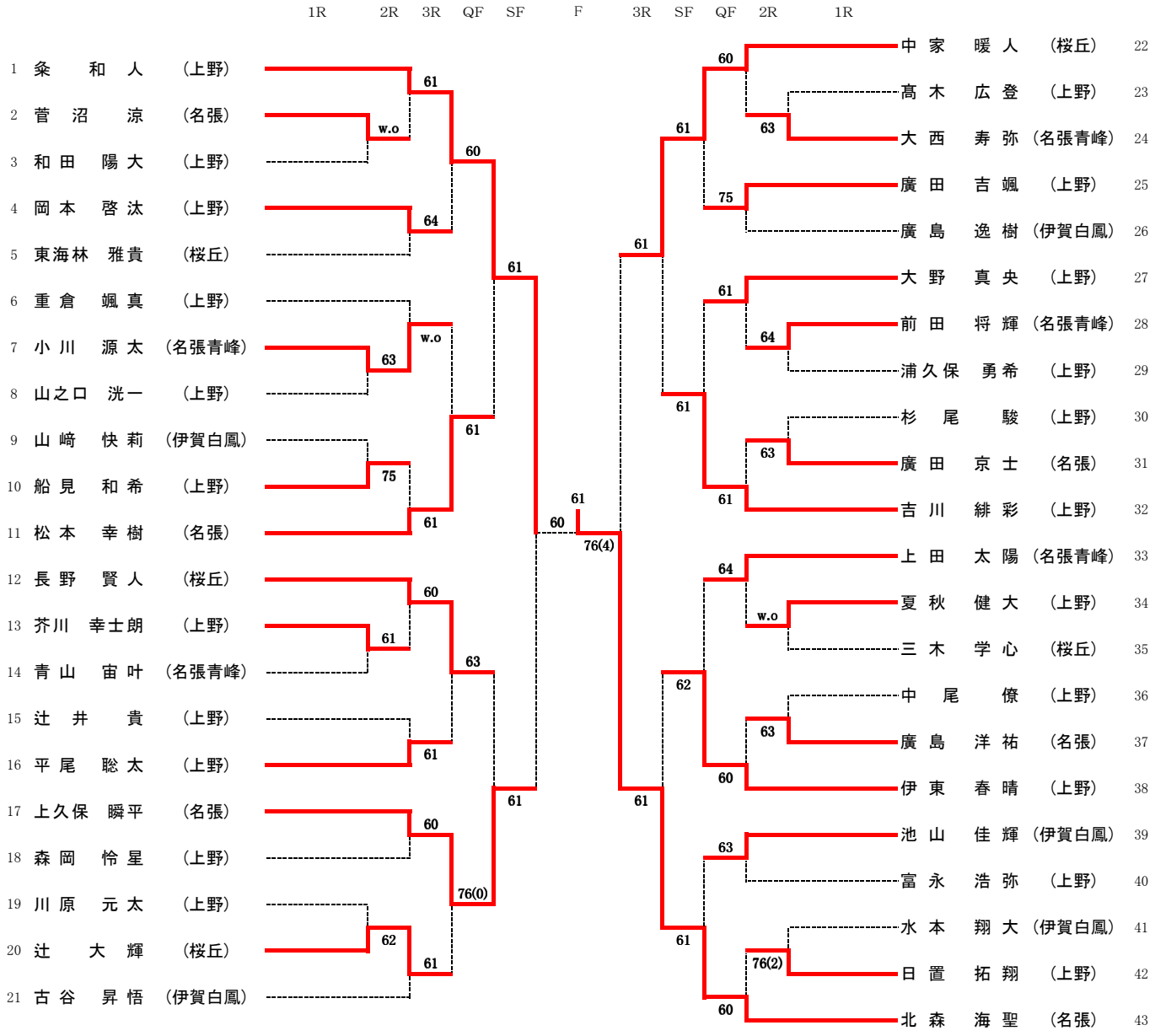

１８歳以下男子ダブルス

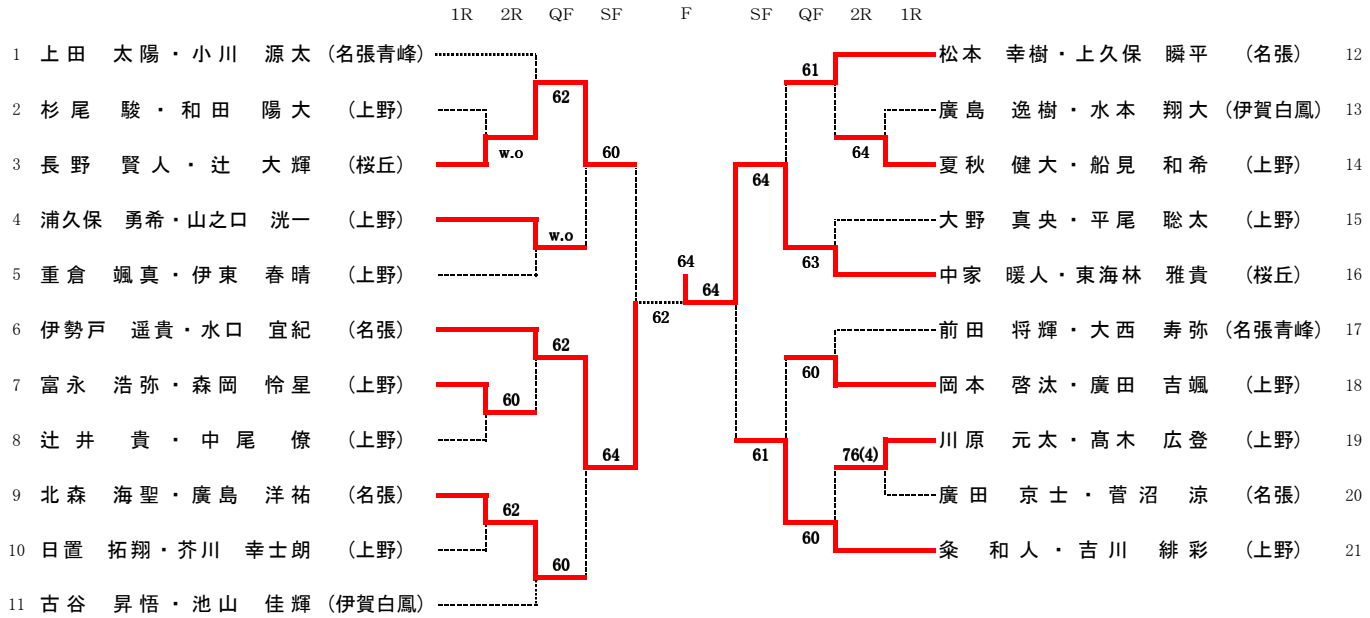

１６歳以下男子シングルス

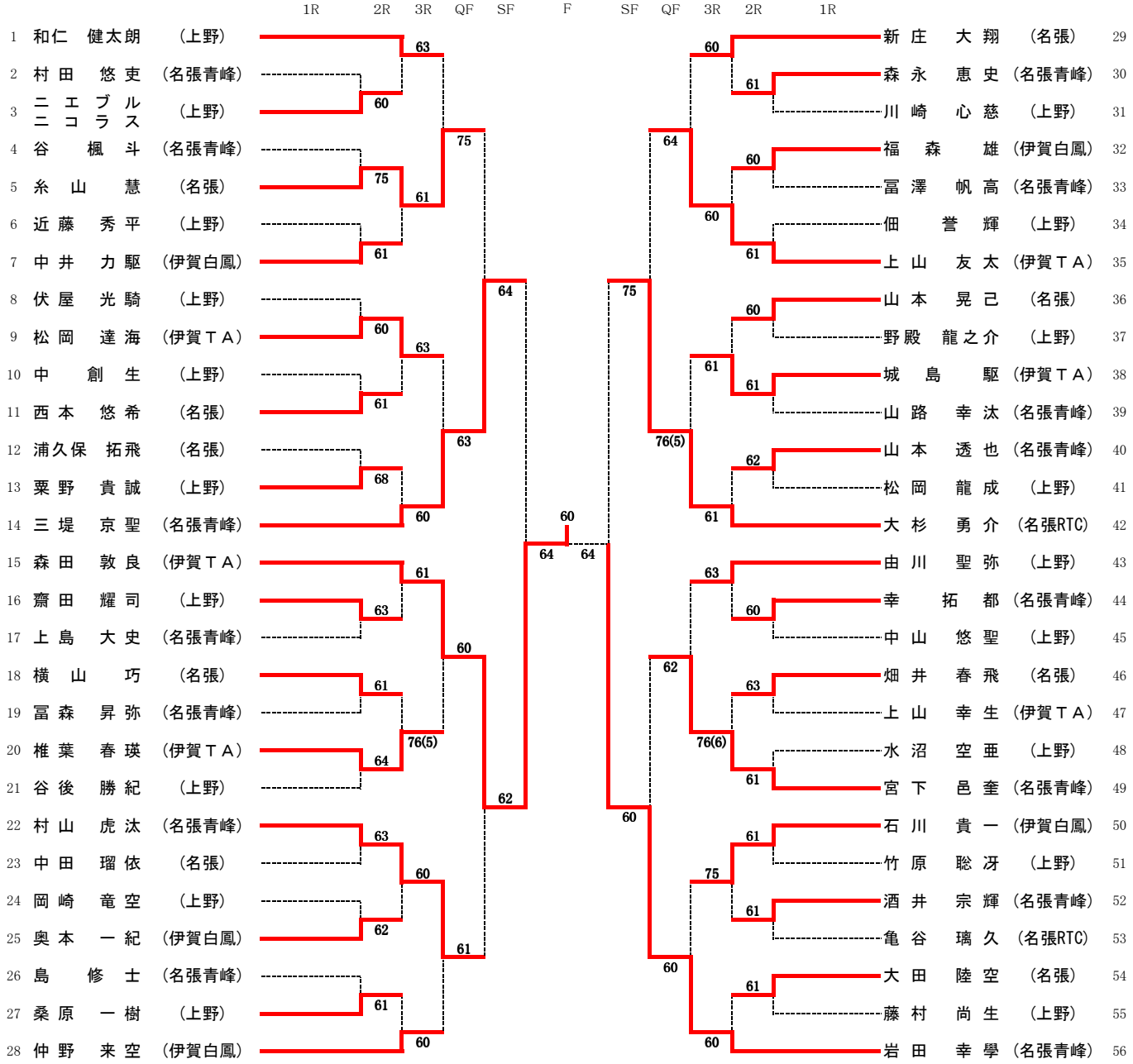

１６歳以下男子ダブルス

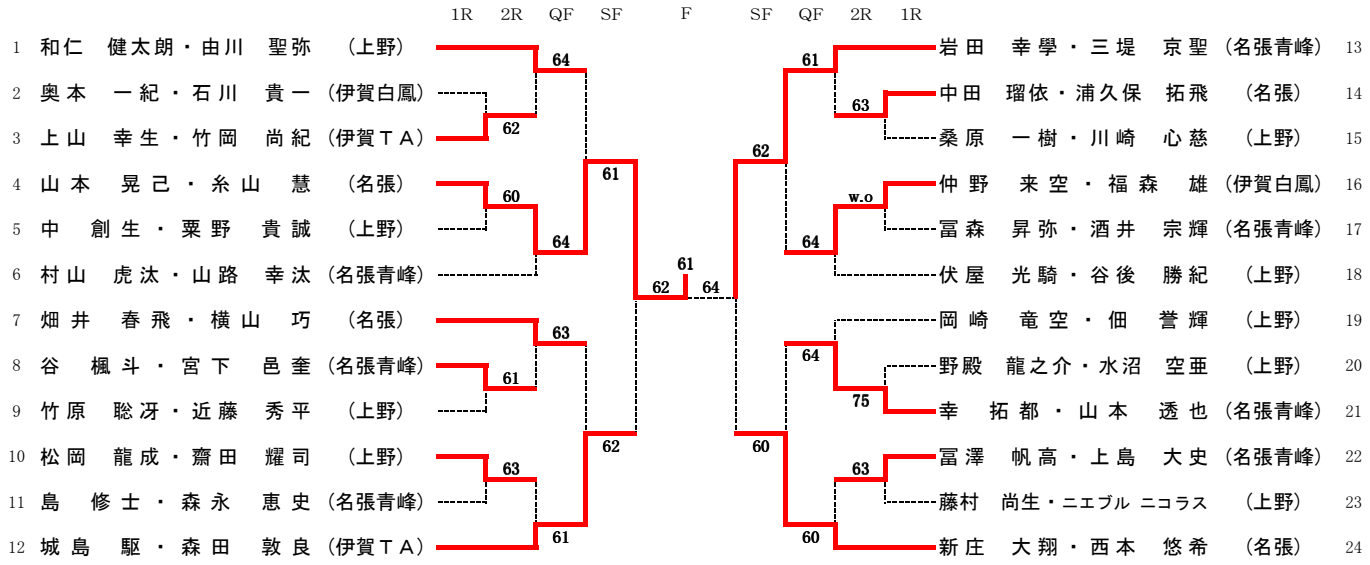

１８歳以下女子シングルス

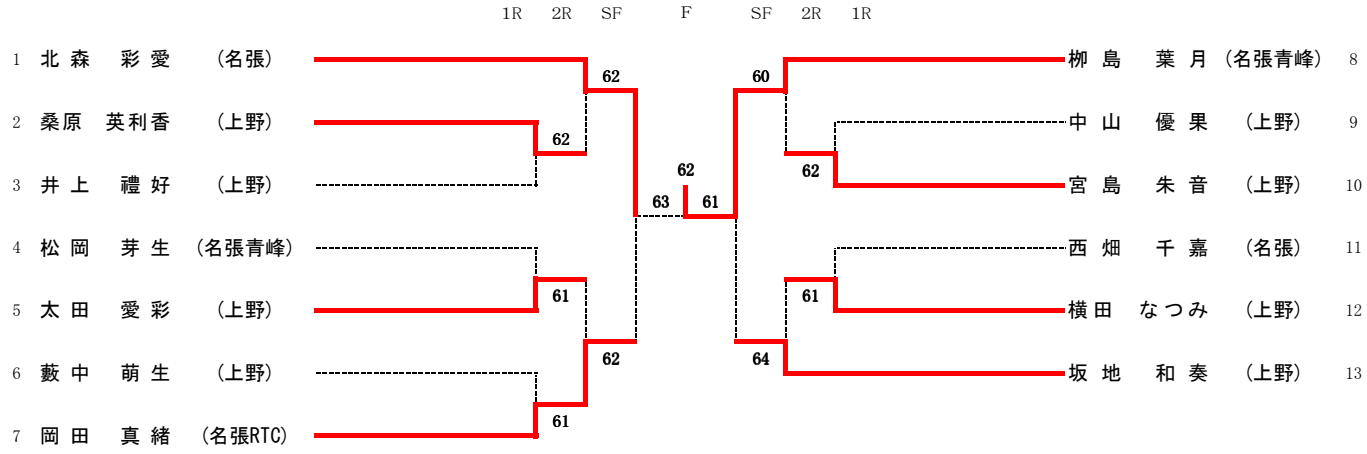

１８歳以下女子ダブルス

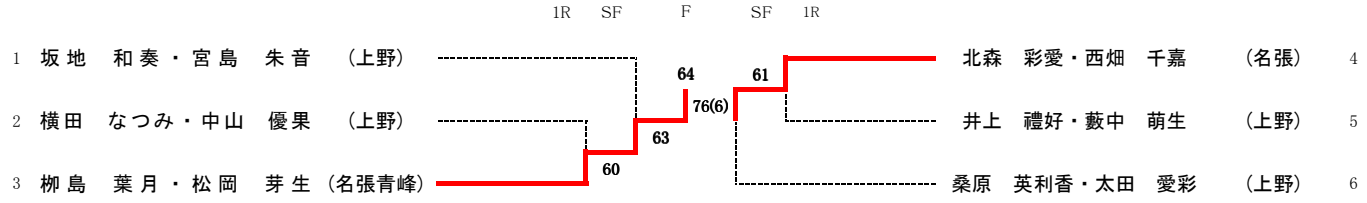

１６歳以下女子シングルス

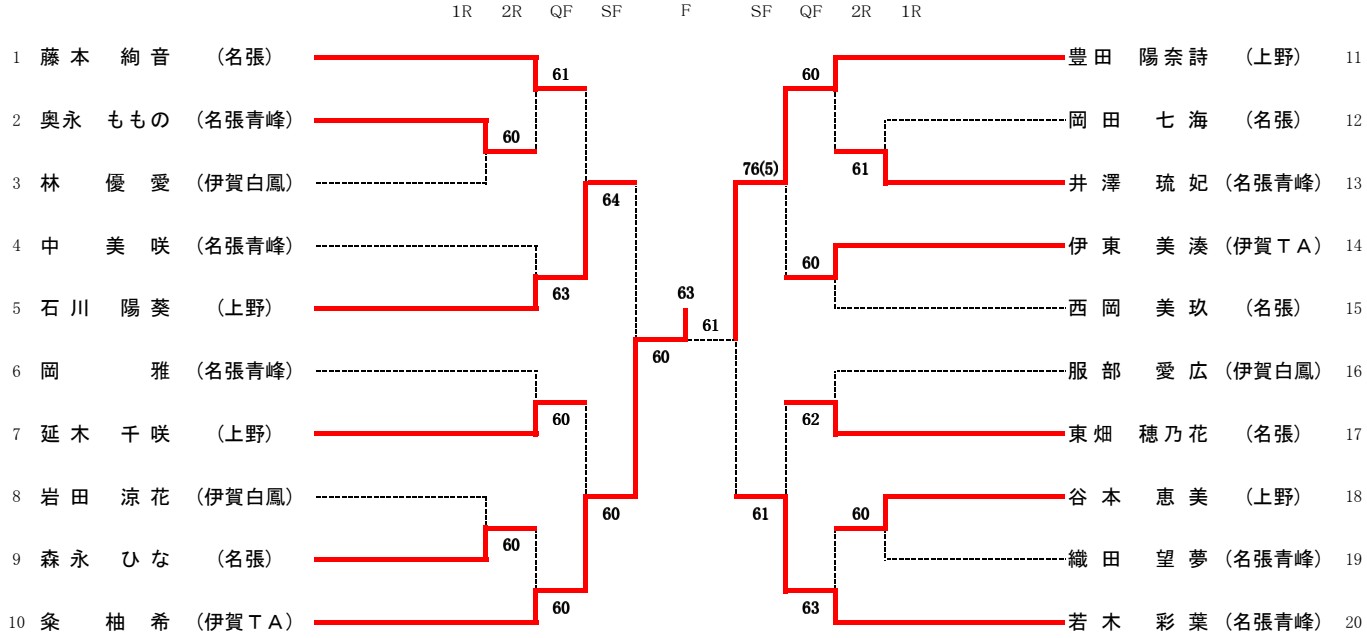

１６歳以下女子ダブルス

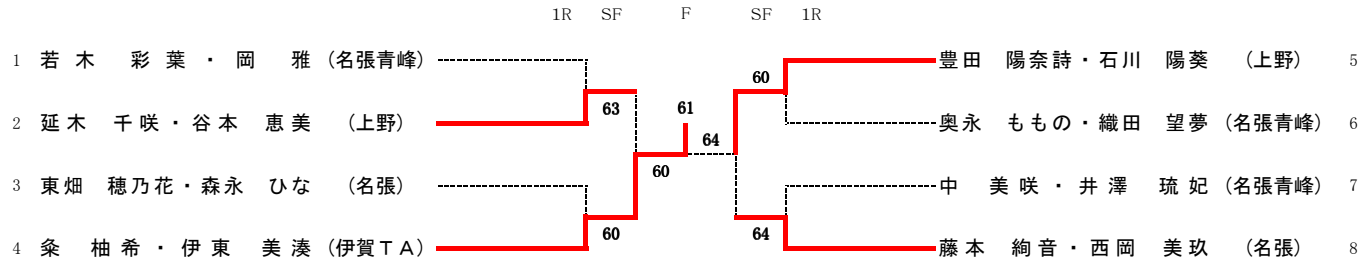

第39回伊賀オープンテニス選手権大会

1．主　　催　伊賀市テニス協会・名張市テニス協会
2．主　　管　伊賀市テニス協会行事委員会
3．レ　フ　ェ　リ　ー　岡沢秀治
4．アシスタントレフェリー　今出恵巳
5．試合会場および日程　伊賀市運動公園　9月14日（土）9：00～　男子Ｂ、男子Ｃ
　　伊賀市運動公園　9月15日（日）9：00～　男子Ａ、女子Ａ、女子Ｃ
6．使　　用　　球　ブリジストンXT-8
7．注　意　事　項
① 天候不順の場合、試合の有無は各会場で決定します。
② 天候により上記日程に試合が実施できない場合には10月12日（土）または13日（日）
③ 男子の試合は、１セットマッチ（6ゲームオールで12ポイントタイブレークシステム）で行います。
女子の試合は、６ゲーム先取・ノータイブレーク・ノーアドバンテージで行います。
④ 集合時間に出席を確認できない場合は棄権とみなします。
⑤ 進行が早い場合は、選手が揃っていれば試合を開始予定時刻より早めることがあります。
⑥ 14日（土）の試合が日没により終了しない場合は15日（日）に行います。
⑦ この大会についての問い合わせは、「今出」（０７０－１６１８－９９８７）まで。

男　子　Ａ　（伊賀市運動公園）

9月15日(日)　集合時間　9:00

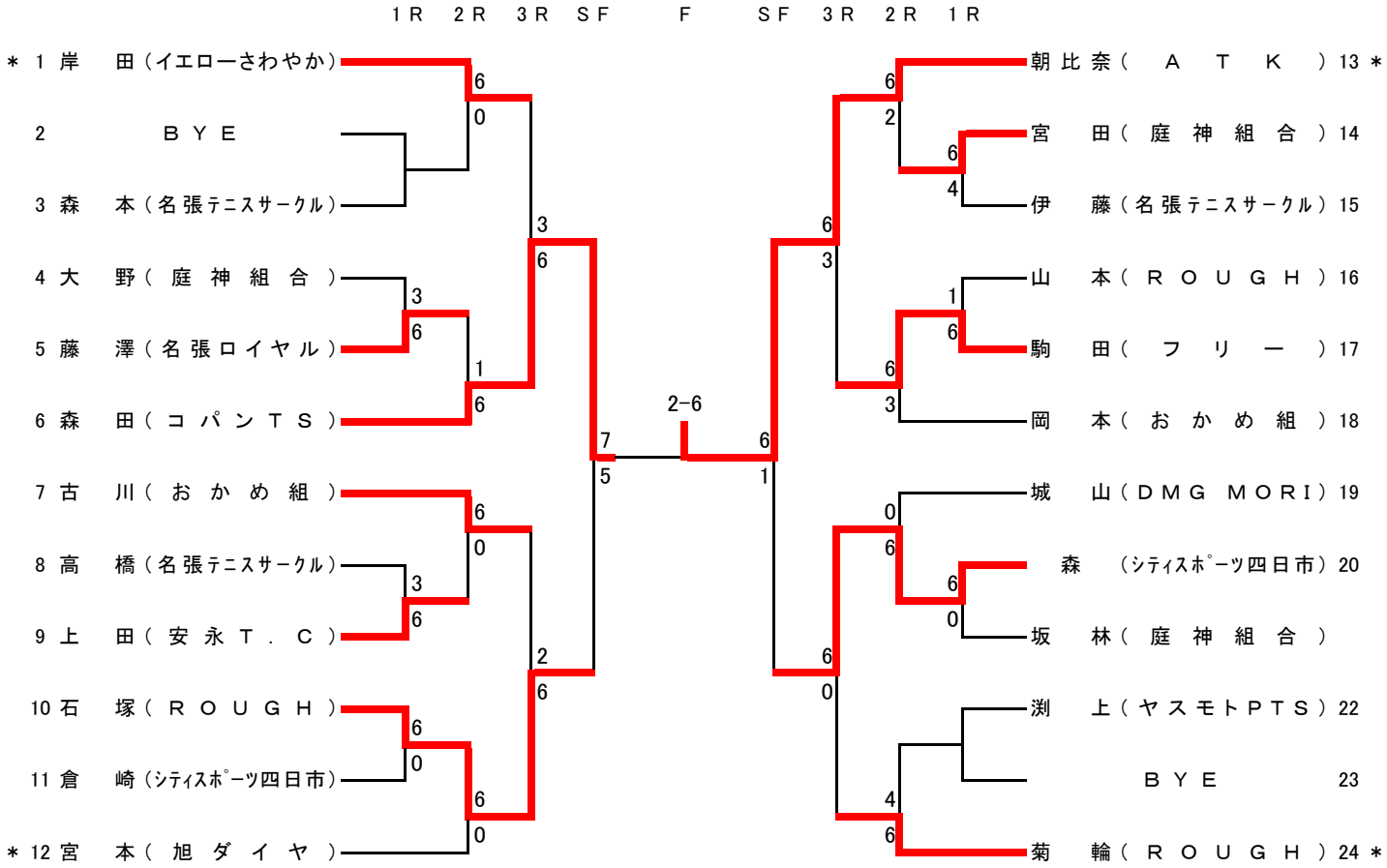

男　子　B　（伊賀市運動公園）

9月14日（土）　集合時間　9:00

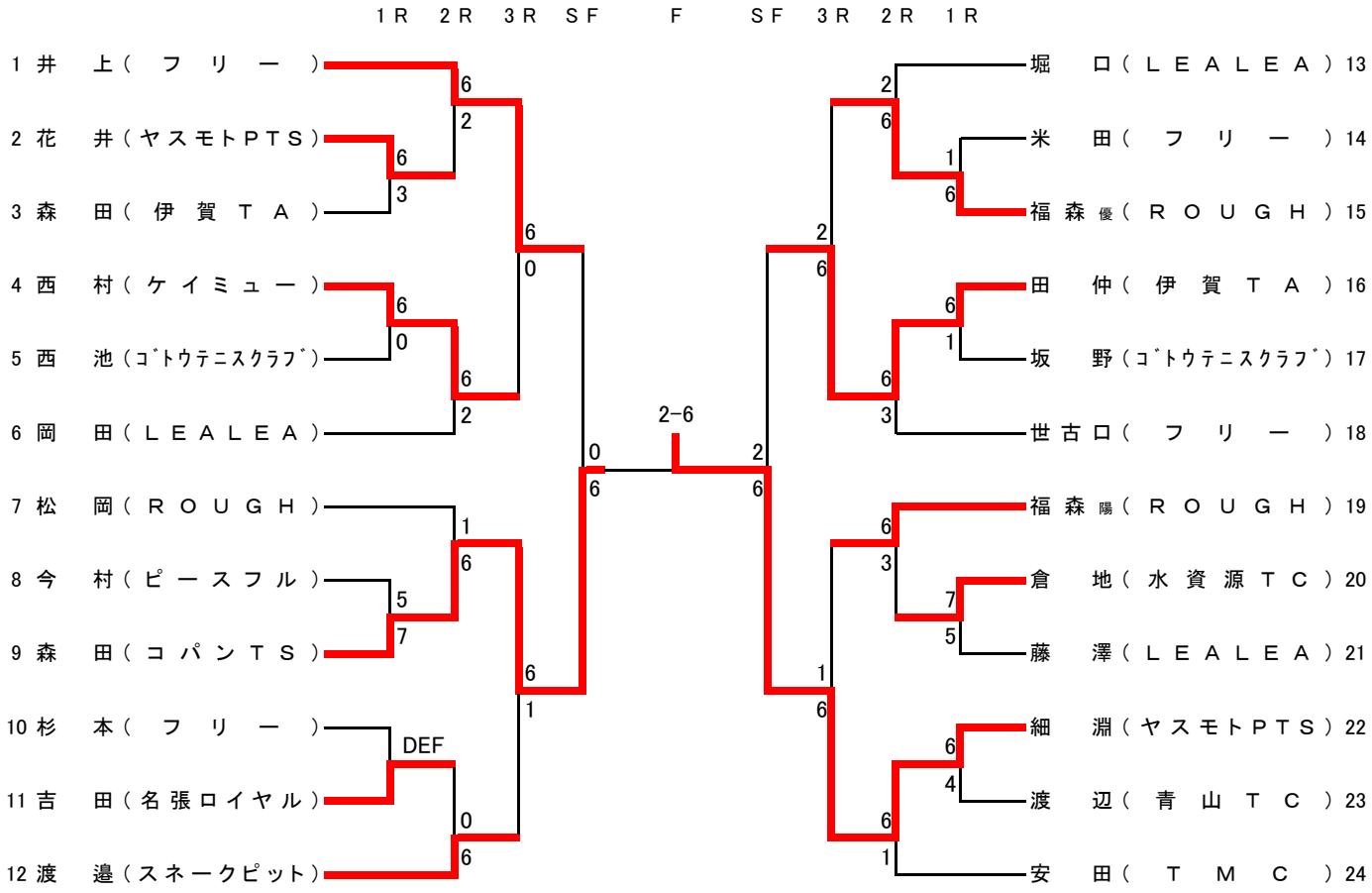

男　子　C　（伊賀市運動公園）

9月14日（土）　集合時間　9:00

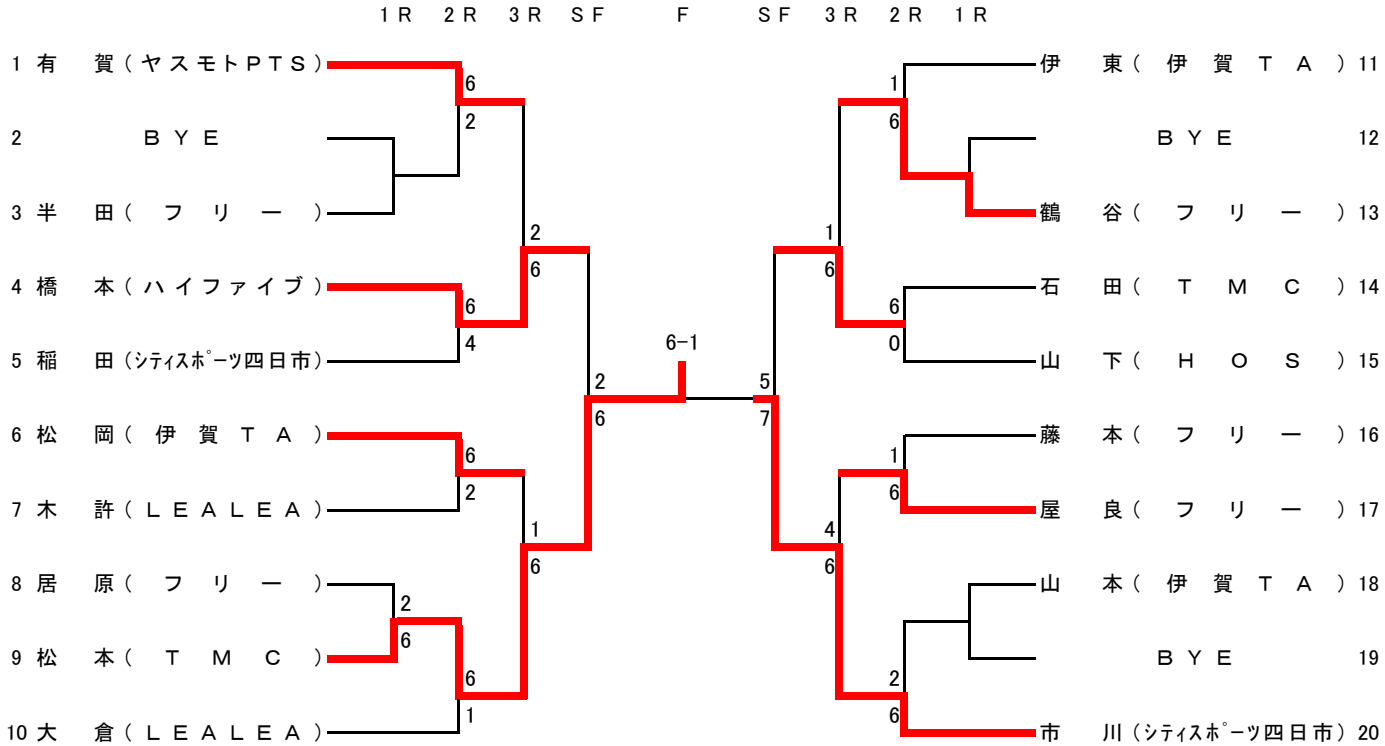

女　子（伊賀市運動公園）

9月15日（日）　集合時間　9:00

女子A			岡田	今出	奥田	冨山	勝敗	順位
1	岡　　田	（名張ロイヤル）		6−3	6−5	DEF	2−0	**1**
2	今　　出	（プレアデス）	3−6		1−6	DEF	0−2	**3**
3	奥　　田	（ＩＦＴＣ）	5−6	6−1		DEF	1−1	**2**
4	冨　　山	（名張ﾃﾆｽｻｰｸﾙ）	DEF	DEF	DEF			

女子C			藤井	谷口	家柳	西	勝敗	順位
1	藤　　井	（ｺﾞﾄｳﾃﾆｽｸﾗﾌﾞ）		6−0	6−1	1−6	2−1	**2**
2	谷　　口	（ｺﾞﾄｳﾃﾆｽｸﾗﾌﾞ）	0−6		6−1	3−6	1−2	**3**
3	家　　柳	（名張ﾃﾆｽｻｰｸﾙ）	1−6	1−6		0−6	0−3	**4**
4	西	（育英西中学校）	6−1	6−3	6−0		3−0	**1**

伊賀オープンジュニア　男子　U-12
9月21日　土曜日 8時50分集合

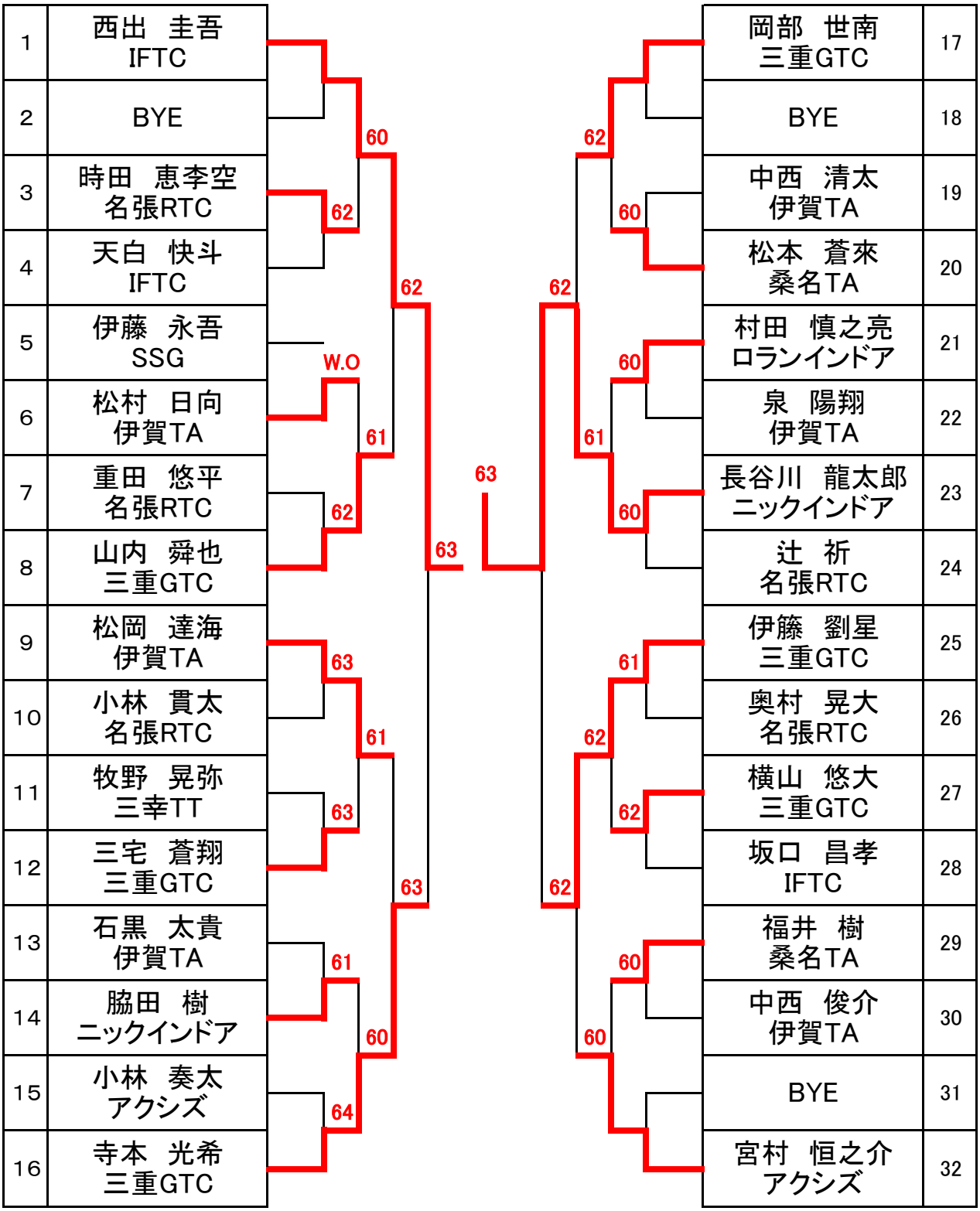

伊賀オープンジュニア　男子 U-10
9月21日　土曜日 9時50分集合

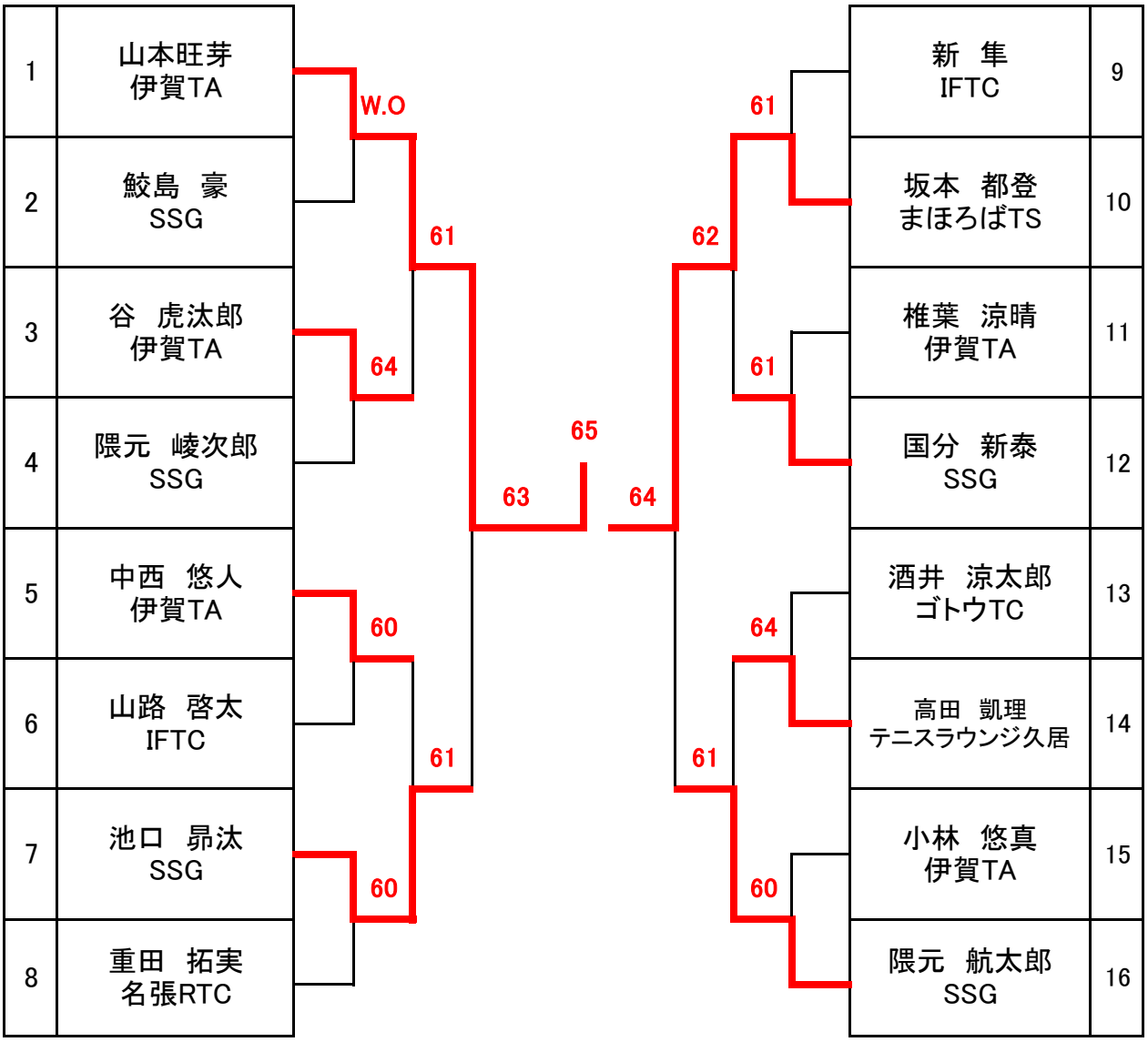

伊賀オープンジュニア　U-14　女子
9月21日　土曜日　10時50分集合

	堤　咲弥 三重GTC	南　奏 元気アップ	杉本　和香穂 みさとTC	岡田　真緒 名張RTC	牧野友奏 三幸TT	勝敗	
堤　咲弥 三重GTC		6-1	6-0	6-2	6-0	4-0	1位
南　奏 元気アップ	1-6		0-6	2-6	1-6	0-4	
杉本　和香穂 みさとTC	0-6	6-0		5-6	5-6	1-3	
岡田　真緒 名張RTC	2-6	6-2	6-5		1-6	2-2	3位
牧野　友奏 三幸TT	0-6	6-1	6-5	6-1		3-1	2位

伊賀オープンジュニア　男子 U-14
9月22日　日曜日　8時50分集合

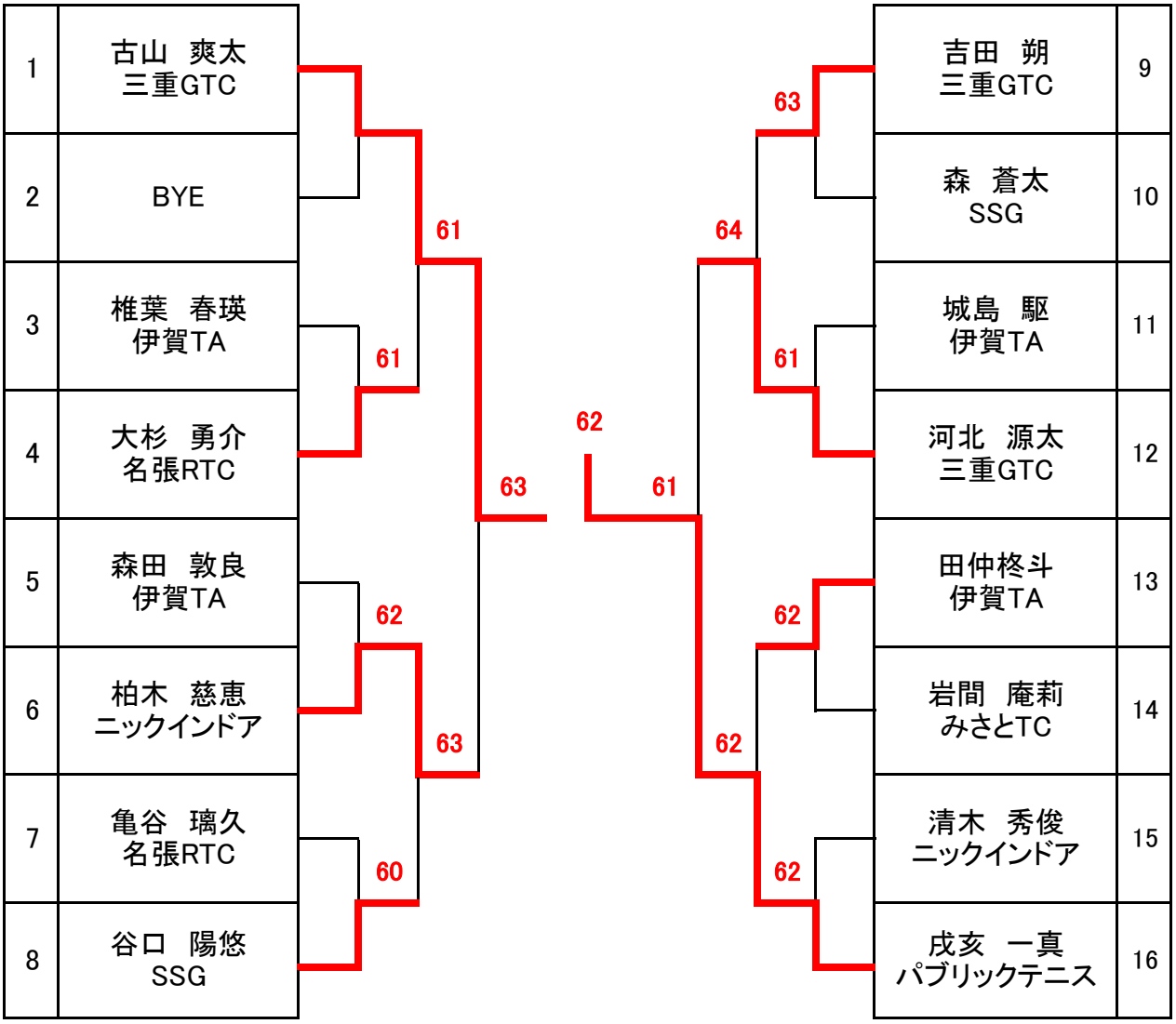

伊賀オープンジュニア　U-10 女子
9月22日　日曜日 8時50分集合

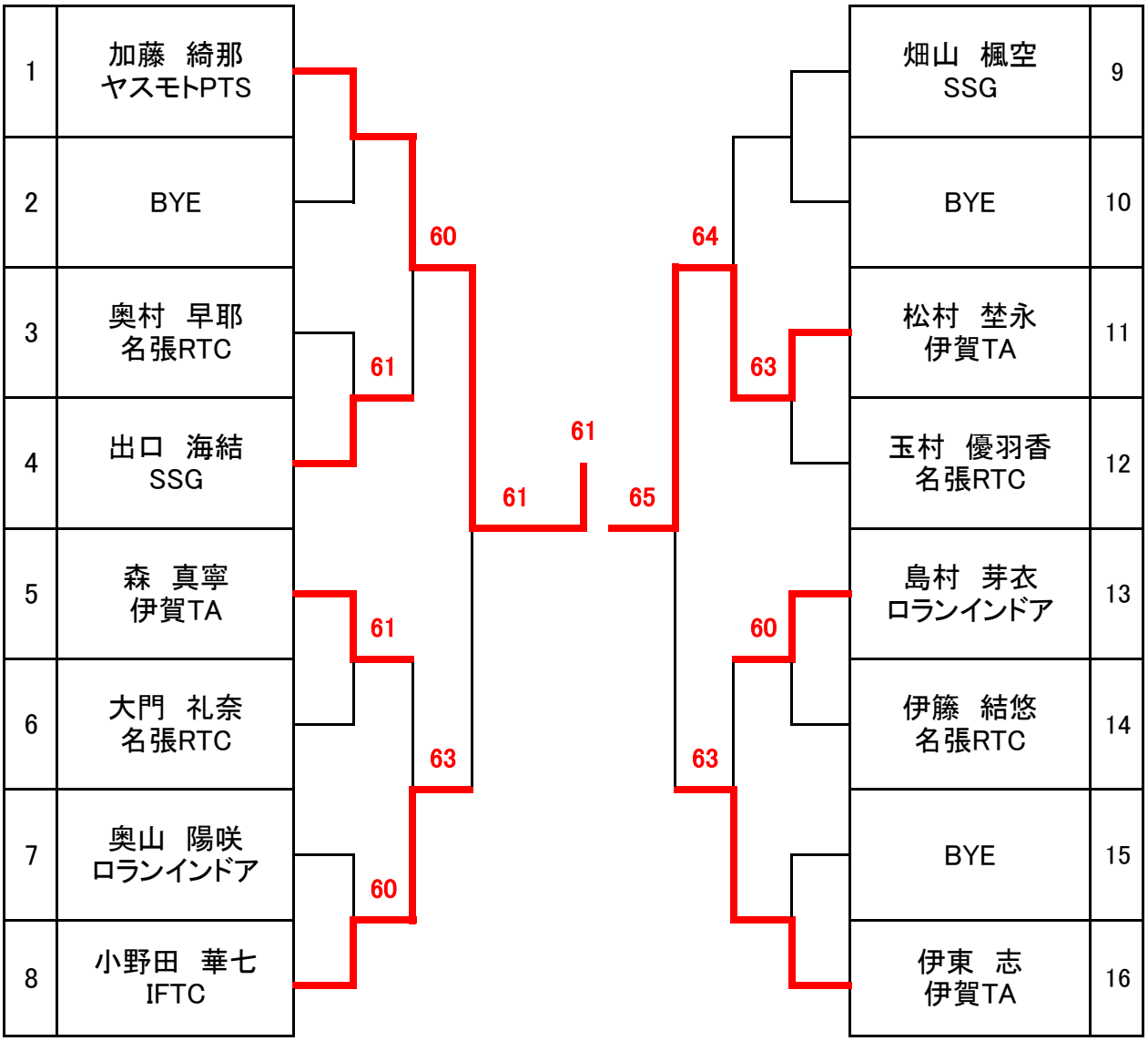

伊賀オープンジュニア　U-12　女子
9月22日　日曜日　9時50分集合

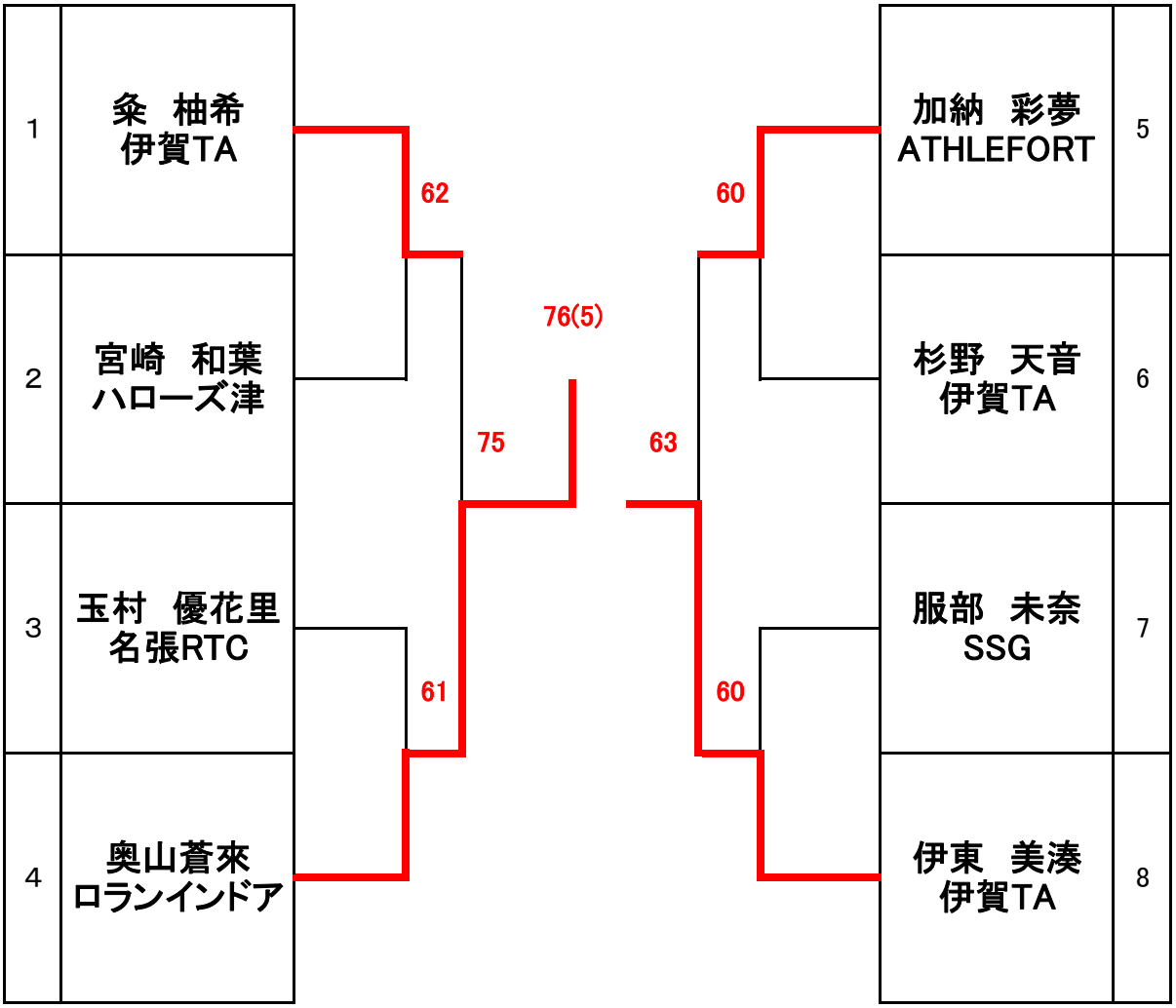

第１４回伊賀市ダブルステニス大会

1. 主催　伊賀市テニス協会
2. 主管　行事委員会
3. ディレクター　森 野 真 治
4. レフェリー　岡 沢 秀 治
5. アシスタントレフェリー　今 出 恵 巳
6. 期日、会場　令和元年10月26日（土）　伊賀市　運動公園テニスコート
7. 使用球　ブリジストンXT-8
8. 注意事項
   ① 天候不順の場合、試合の有無は会場で決定します。
   ② 10月26日（土）に試合が実施できない場合には11月2日（土）に順延します。
   ③ 全試合1ｾｯﾄﾏｯﾁ（6ｹﾞｰﾑｵｰﾙで12ﾎﾟｲﾝﾄﾀｲﾌﾞﾚｰｸ方式）で行います。
   ④ 集合時間に出席を確認できない場合は棄権とみなします。
   ⑤ この大会についての問い合わせは、「今出恵巳」（070-1618-9987）までお願いします。
   （午後7時から10時の時間帯に限ります）

男子Aリーグ　（集合時間　9:00）

	藤澤 山口	大久保 福井	柏木 前川	田矢 濱村	勝敗	順位
藤澤　薫　名張ロイヤルテニスクラブ 山口　福太郎　庭神組合		6-0	6-1	2-6	2-1	2
大久保　拓星　近畿大学工業高等専門学校 福井　悠太　近畿大学工業高等専門学校	0-6		0-6	0-6	0-3	4
柏木　慈恵　ニックインドア 前川　航輝　プリンス	1-6	6-0		3-6	1-2	3
田矢　浩之　Ｈ２Ｏ 濱村　侑希　名張ロイヤルテニスクラブ	6-2	6-0	6-3		3-0	1

男子Ｂリーグ　（集合時間　9:00）

	小野 加藤	村上 丸山	藤原 藤原	城山 原	勝敗	順位
小野隆裕　ヤスモトPTS 加藤誠司　ヤスモトPTS		6-0	0-6	1-6	1-2	3
村上　善哉　近畿大学工業高等専門学校 丸山　流輝　近畿大学工業高等専門学校	0-6		0-6	0-6	0-3	4
藤原　崇宏　ルーセントTC 藤原　章功　フリー	6-0	6-0		2-6	2-1	2
城山　誠　DMG MORI 原　寛高　Ｈ２Ｏ	6-1	6-0	6-2		3-0	1

田矢　浩之　Ｈ２Ｏ 濱村　侑希　名張ロイヤルテニスクラブ	6-2	城山　誠　DMG MORI 原　寛高　Ｈ２Ｏ

MIX　（集合時間　9:00）

	榊原 武馬	福森 今出	松岡 松岡	板野 小西	森 髙橋	勝敗	順位
榊原　健二　安永 武馬　祐子　フリー		6-0	7-5	6-1	6-2	4-0	1
福森　陽一　ＲＯＵＧＨ 今出　恵巳　プレアデス	0-6		0-6	6-2	2-6	1-3	4
松岡　正人　ＲＯＵＧＨ 松岡　愛美　フリー	5-7	6-0		6-3	6-1	3-1	2
板野　浩司　ＲＯＵＧＨ 小西　直美　ＩＦＴＣ	1-6	2-6	3-6		4-6	0-4	5
森 寿人　フリー 高橋 映子　フリー	2-6	6-2	1-6	6-4		2-2	3

第40回ウィンターカップテニス大会

1．主　　催　伊賀市テニス協会
2．主　　管　伊賀市テニス協会行事委員会
3．レ　フ　ェ　リ　ー　岡沢　秀治
4．アシスタントレフェリー　今出　恵巳
5．試合会場および日程　伊賀市運動公園　（オムニコート）　12月 7日（土）9：00～　男子Ｂ、男子Ｃ
　　12月 8日（日）9：00～　男子Ａ、女子Ａ、女子Ｃ
6．使　　用　　球　ブリジストンXT-8
7．注　意　事　項
① 天候不順の場合、試合の有無は会場で決定します。集合時間に集合して下さい。
② 7・8日に試合が雨のため実施できない場合には　12月14・15日に順延します。
　7日の試合が日没等で出来ない場合は　8日に行う場合があります。
③ トーナメントは全試合1セットマッチ（6ｹﾞｰﾑｵｰﾙ 12ﾎﾟｲﾝﾄﾀｲﾌﾞﾚｰｸ）
　女子予選リーグ戦は1セット（6ｹﾞｰﾑ先取　ﾉｰｱﾄﾞﾊﾞﾝﾃｰｼﾞ方式）
④ 大会運営の都合で試合内容を変更することがあります。
⑤ 集合時間に出席が確認できない場合は棄権とみなします。
⑥ 大会ルールは日本テニス協会のルールに従います。
⑦ この大会についての問い合わせは、「今出」（050-3633-0525）まで。

男　子　Ａ（伊賀市運動公園テニスコート）

（ 12月 8日(日) 集合時間　9:00　）

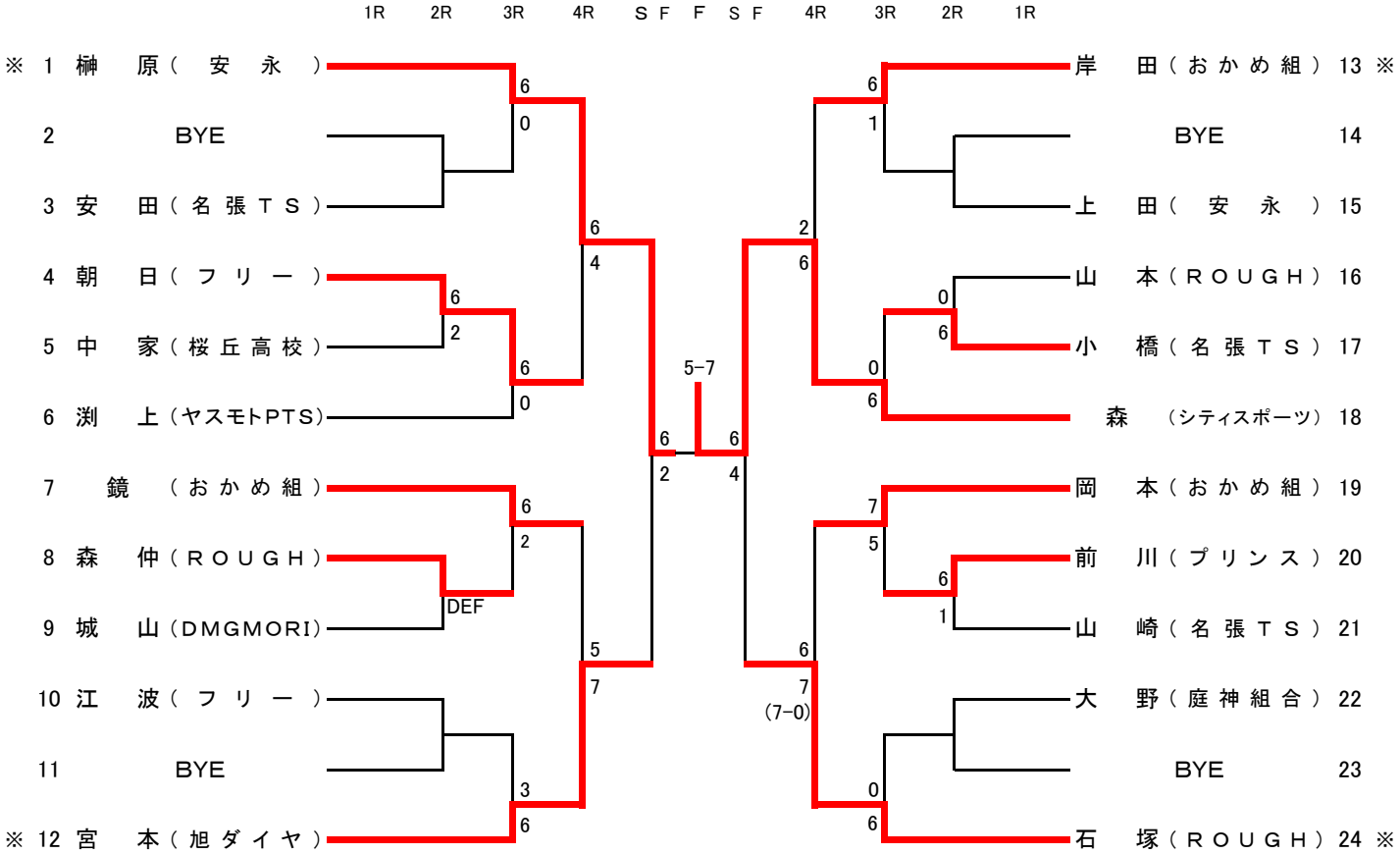

女　子　A　（伊賀市運動公園テニスコート）

（　12月 8日(日)　集合時間　　10:30　　）

Aブロック			岡田	星安	今出	勝敗	順位
1	岡　　田	(名張ロイヤル)		3-6	6-3	1-1	**2**
2	星　　安	(　津　商　業　)	6-3		6-2	2-0	**1**
3	今　　出	(プレアデス)	3-6	2-6		0-2	**3**

Bブロック			奥田	伊藤	村井	勝敗	順位
4	奥　　田	(　I　F　T　C　)		4-6	6-3	1-1 10/19	**2**
5	伊　　藤	(　津　商　業　)	6-4		2-6	1-1 8/18	**3**
6	村　　井	(R O U G H)	3-6	6-2		1-1 9/17	1

Cブロック			板倉	藤井	国分	橋本	勝敗	順位
7	坂　　倉	(　津　商　業　)		6-0	6-2	6-0	3-0	**1**
8	藤　　井	(ゴトウTC)	0-6		2-6	3-6	0-3	**4**
9	国　　分	(　フ　リ　ー　)	2-6	6-0		6-2	2-1	**2**
10	橋　　本	(　津　商　業　)	0-6	6-3	2-6		1-2	**3**

女子Aクラス　決勝トーナメント

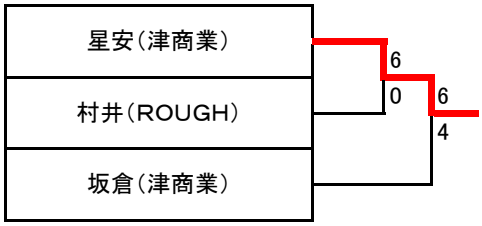

女子Bはエントリーが少なく中止となりました。

女　子　C　（伊賀市運動公園テニスコート）

（　12月 8日(日)　集合時間　　9:00　　）

Aブロック			中井	伊東	杉野	勝敗	順位
1	中　　井	(ヤスモトPTS)		1-6	3-6	0-2	**3**
2	伊 東 志	(　伊　賀　T　A　)	6-1		6-1	2-0	**1**
3	杉 野 天	(　伊　賀　T　A　)	6-3	1-6		1-1	**2**

Bブロック			伊東	加藤	小野田	森	勝敗	順位
4	伊 東 美	(　伊　賀　T　A　)		6-1	6-0	6-0	3-0	**1**
5	加　　藤	(ヤスモトPTS)	1-6		6-0	6-2	2-1	**2**
6	小 野 田	(　I　F　T　C　)	0-6	0-6		0-6	0-3	**4**
7	森	(　伊　賀　T　A　)	0-6	2-6	6-0		1-2	**3**

女子Cクラス　決勝トーナメント

男　子　B（伊賀市運動公園テニスコート）

（　12月 7日(土)　集合時間　11:00　）

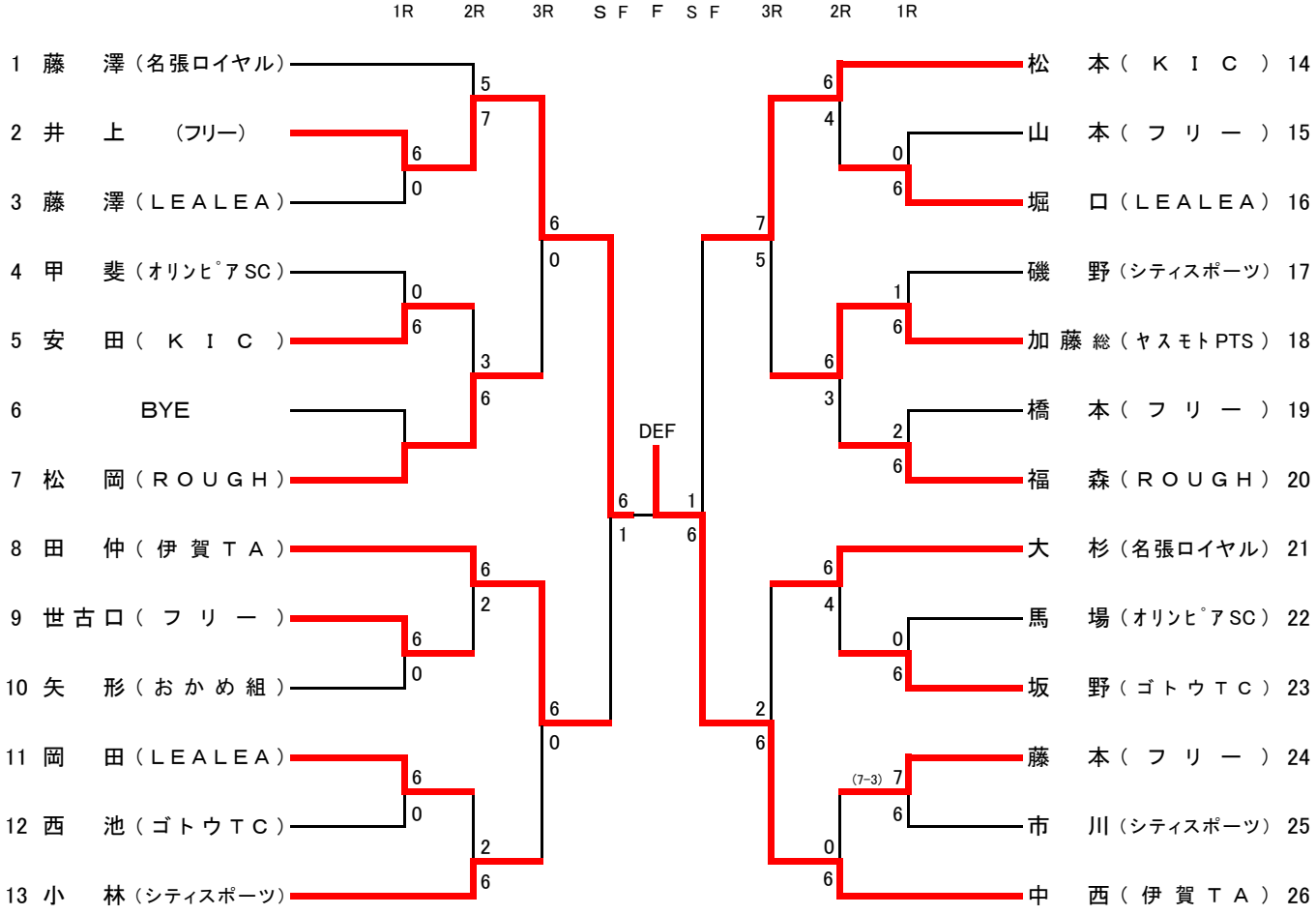

男　子　C（伊賀市運動公園テニスコート）

（　12月 7日(土)　集合時間　9:00　）

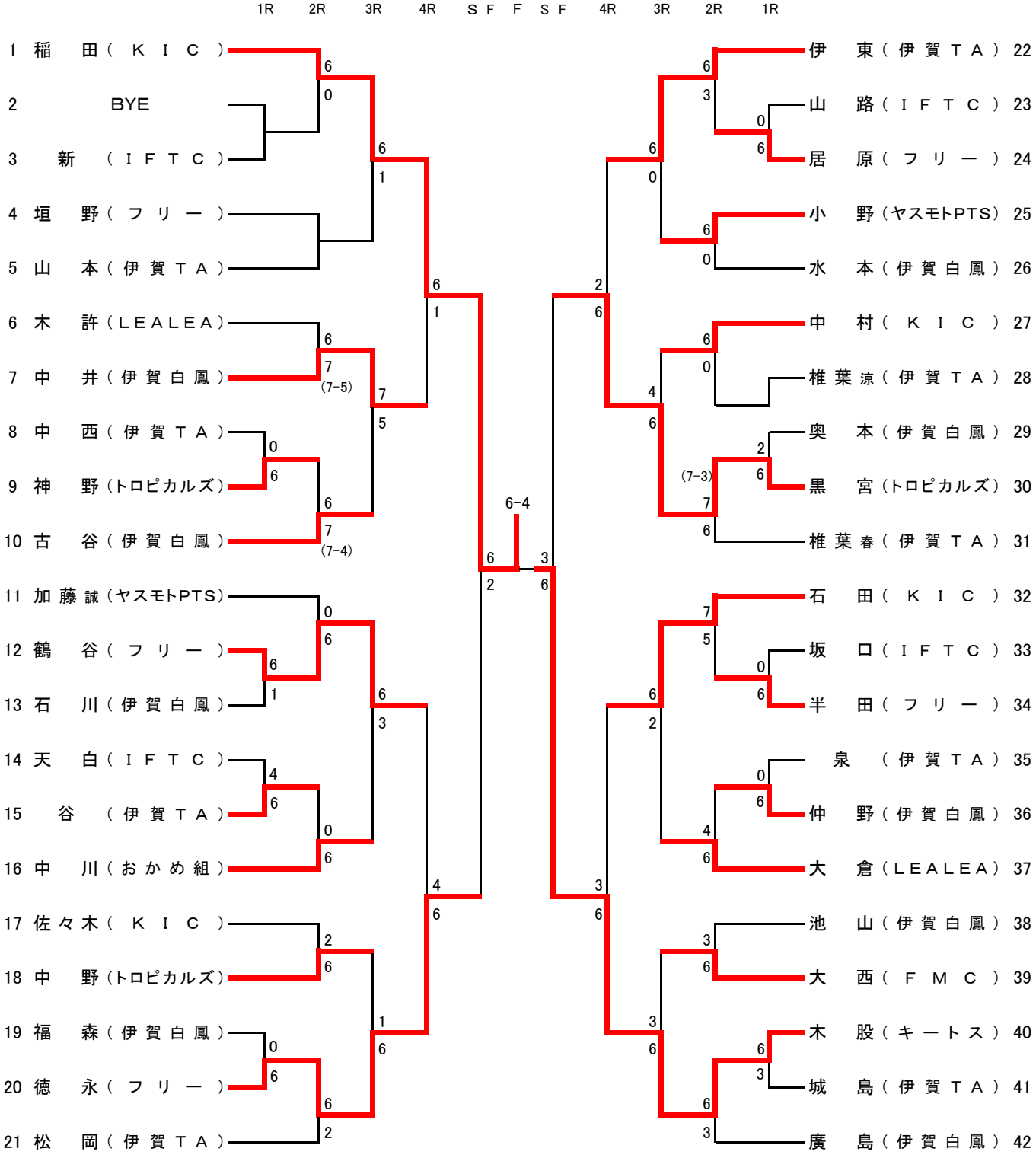

第40回IDCサマーチャレンジ大会

・主　　催　伊賀市テニス協会
・主　　管　行事委員会
・レ　フ　ェ　リ　ー　岡沢　秀治
・アシスタントレフェリー　今出　恵巳
・試合会場・日程　伊賀市運動公園　　全クラス　　令和2年7月18日(土)
・使　　用　　球　ブリジストンXT-8
・注　意　事　項
① 天候不順の場合、試合の有無は各会場で決定します。
② 雨天順延の場合、7月25日(土)に行います。
③ 会場の都合上、全クラス、6ゲーム先取・ノータイブレーク・ノーアドバンテージで行います。
④ 集合時刻に出席が確認できない場合は棄権とみなします。
⑤ 進行が早い場合は、選手が揃っていれば試合を時刻より早めることがあります。
⑥ 試合当日、猛暑日が予想されます。熱中症には十分ご注意下さい。
また、体調、水分補給等の自己管理をお願いします。
⑦ この大会についての問い合わせは、「今出」(070-1618-9987)まで。

男子 A

集合時間　10:00

Aブロック			山本・伊藤	高橋・小橋	宮本・松本	福森・森仲	勝敗	結果
1	山本 伊藤	(おかめ組) (フリー)		6-5	6-4	6-3	3-0	1
2	高橋 小橋	(名張ﾃﾆｽｻｰｸﾙ)	5-6		3-6	6-3	1-2	3
3	宮本 松本	(旭ダイヤ) (H2O)	4-6	6-3		6-3	2-1	2
4	福森 森仲	(ROUGHT.T)	3-6	3-6	3-6		0-3	4

Cブロック			岡本・前田	城山・貞光	奥野・栗田	勝敗	結果
9	岡本 前田	(おかめ組)		2-6	5-6	0-2	3
10	城山 貞光	(DMG MORI) (フリー)	6-2		6-2	2-0	1
11	奥野 栗田	(フリー)	6-5	2-6		1-1	2

Bブロック			藤澤・山口	森城・川上	朝比奈・朝比奈	磯野・中野	勝敗	結果
5	藤澤 山口	(名張ロイヤル) (庭神組合)		6-5	3-6	6-4	2-1	3
6	森城 川上	(ATK) (おかめ組)	5-6		6-3	6-4	2-1	2
7	朝比奈 朝比奈	(ATK)	6-3	3-6		6-2	2-1	1
8	磯野 中野	(GREMLINS)	4-6	4-6	2-6		0-3	4

決勝ブロック			山本・伊藤	朝比奈・朝比奈	城山・貞光	勝敗	結果
1	山本 伊藤	(おかめ組) (フリー)		2-6	6-2	1-1	2
7	朝比奈 朝比奈	(ATK)	6-2		6-2	2-0	1
10	城山 貞光	(DMG MORI) (フリー)	2-6	2-6		0-2	3

男子B

集合時間　10:00

Aブロック			松岡・松岡	服部・神野	土屋・谷	勝敗	結果
1	松岡 松岡	(伊賀TA)		4-6	3-6	0-2	3
2	服部 神野	(GREMLINS)	6-4		6-4	2-0	1
3	土屋 谷	(Team advance)	6-3	4-6		1-1	2

Cブロック			米谷・福森	大橋・津田	高橋・松岡	勝敗	結果
7	米谷 福森	(15HOUSE) (伊賀TA)		6-3	2-6	1-1	2
8	大橋 津田	(Team advance)	3-6		0-6	0-2	3
9	高橋 松岡	(三幸TT)	6-2	6-0		2-0	1

Bブロック			坂野・遠山	西出・伊東	堀口・藤澤	勝敗	結果
4	坂野 遠山	(ｺﾞﾄｳﾃﾆｽｸﾗﾌﾞ)		6-2	6-3	2-0	1
5	西出 伊東	(IFTC) (伊賀TA)	2-6		6-1	1-1	2
6	堀口 藤澤	(LEALEA)	3-6	1-6		0-2	3

決勝ブロック			服部・神野	坂野・遠山	高橋・松岡	勝敗	結果
2	服部 神野	(GREMLINS)		6-2	4-6	1-1	2
4	坂野 遠山	(ｺﾞﾄｳﾃﾆｽｸﾗﾌﾞ)	1-6		2-6	0-2	3
9	高橋 松岡	(三幸TT)	6-4	6-1		2-0	1

男子C

集合時間　9:00

Aブロック			高木・寺元	山本・山本	小森・倉貫	山本・酒井	勝敗	結果
1	高木 寺元	(名張ロイヤル)		0-6	0-6	5-6	0-3	4
2	山本 山本	(伊賀TA)	6-0		1-6	6-2	2-1	2
3	小森 倉貫	(フリー)	6-0	6-1		6-1	3-0	1
4	山本 酒井	(ATK) (ｺﾞﾄｳﾃﾆｽｸﾗﾌﾞ)	6-5	2-6	1-6		1-2	3

Cブロック			椎葉・谷	廣石・中井	溝口・堺	勝敗	結果
8	椎葉 谷	(伊賀TA)		6-1	3-6	1-1	2
9	廣石 中井	(名張ﾃﾆｽｻｰｸﾙ)	1-6		2-6	0-2	3
10	溝口 堺	(フリー)	6-3	6-2		2-0	1

Bブロック			藤谷・清水	中村・木許	甲斐・黒宮	勝敗	結果
5	藤谷 清水	(名張ﾃﾆｽｻｰｸﾙ)		6-3	4-6	1-1	2
6	中村 木許	(LEALEA)	3-6		0-6	0-2	3
7	甲斐 黒宮	(GREMLINS)	6-4	6-0		2-0	1

決勝ブロック			小森・倉貫	甲斐・黒宮	溝口・堺	勝敗	結果
3	小森 倉貫	(フリー)		6-5	2-6	1-1	3
7	甲斐 黒宮	(GREMLINS)	5-6		6-4	1-1	2
10	溝口 堺	(フリー)	6-2	4-6		1-1	1

女子　A

集合時間　10:00

Aブロック			加藤・奥山	土肥・三代	今出・松岡	勝敗	結果
1	加藤 奥山	(ﾔｽﾓﾄPTS) (フリー)		6-2	6-3	2-0	1
2	土肥 三代	(フリー)	2-6		5-6	0-2	3
3	今出 松岡	(ﾌﾟﾚｱﾃﾞｽ) (フリー)	3-6	6-5		1-1	2

Cブロック			木平・數田	粂・伊東	伊藤・玉村	勝敗	結果
4	木平 數田	(ATK) (名張ﾃﾆｽｻｰｸﾙ)		6-3	6-3	2-0	1
5	粂 伊東	(伊賀TA)	3-6		6-3	1-1	2
6	伊藤 玉村	(名張ロイヤル)	3-6	3-6		0-2	3

6-2

1	加藤 奥山	(ﾔｽﾓﾄPTS) (フリー)

4	木平 數田	(ATK) (名張ﾃﾆｽｻｰｸﾙ)

女子　B

集合時間　9:00

Aブロック			湯谷・玉村	谷口・谷口	井上・若竹	伊東・朝比奈	勝敗	結果
1	湯谷 玉村	(名張TKC) (名張ロイヤル)		2-6	4-6	3-6	0-3	4
2	谷口 谷口	(Team advance)	6-2		6-3	6-0	3-0	1
3	井上 若竹	(ｻﾝ城陽TC) (京都東山TC)	6-4	3-6		6-0	2-1	2
4	伊東 朝比奈	(伊賀TA) (ATK)	6-3	0-6	0-6		1-2	3

Cブロック			服部・家柳	玉村・伊藤	伊東・森本	勝敗	結果
9	服部 家柳	(名張ﾃﾆｽｻｰｸﾙ) (フリー)		2-6	0-6	0-2	3
10	玉村 伊藤	(名張ロイヤル)	6-2		0-6	1-1	2
11	伊東 森本	(伊賀TA)	6-0	6-0		2-0	1

Bブロック			太田・里	富山・小路	島村・奥山	稲垣・宿谷	勝敗	結果
5	太田 里	(LEALEA)		5-6	3-6	6-2	1-2	2
6	富山 小路	(名張ﾃﾆｽｻｰｸﾙ)	6-5		6-0	6-3	3-0	1
7	島村 奥山	(ﾛﾗﾝｲﾝﾄﾞｱ)	6-3	0-6		4-6	1-2	4
8	稲垣 宿谷	(伊賀TA)	2-6	3-6	6-4		1-2	3

決勝ブロック			谷口・谷口	富山・小路	伊東・森本	勝敗	結果
2	谷口 谷口	(Team advance)		6-3	6-3	2-0	1
6	富山 小路	(名張ﾃﾆｽｻｰｸﾙ)	3-6		6-0	1-1	2
11	伊東 森本	(伊賀TA)	3-6	0-6		0-2	3

第41回ウィンターカップテニス選手権大会

1．主　　催　伊賀市テニス協会
2．主　　管　伊賀市テニス協会行事委員会
3．レ　フ　ェ　リ　ー　岡沢　秀治
4．アシスタントレフェリー　今出　恵巳
5．試合会場および日程　伊賀市運動公園　（オムニコート）　12月 5日（土）9：00～　男子Ｂ、男子Ｃ
　　12月 6日（日）9：00～　男子Ａ、女子Ａ、女子Ｂ
6．使　　用　　球　ブリジストンXT-8
7．注　意　事　項
① 天候不順の場合、試合の有無は会場で決定します。集合時間に集合して下さい。
② 5・6日に試合が雨のため実施できない場合には　12月12・13日に順延します。
　5日の試合が日没等で出来ない場合は　6日に行う場合があります。
③ 男子トーナメントは全試合1セットマッチ（6ｹﾞｰﾑｵｰﾙ 12ﾎﾟｲﾝﾄﾀｲﾌﾞﾚｰｸ）
　女子予選リーグ戦は1セット（6ｹﾞｰﾑ先取　ﾉｰｱﾄﾞﾊﾞﾝﾃｰｼﾞ方式）
④ 大会運営の都合で試合内容を変更することがあります。
⑤ 集合時間に出席が確認できない場合は棄権とみなします。
⑥ 大会ルールは日本テニス協会のルールに従います。
⑦ この大会についての問い合わせは、「今出」（050-3633-0525）まで。

男　子　Ａ（伊賀市運動公園テニスコート）

（ 12月 6日(日) 集合時間　9:00　）

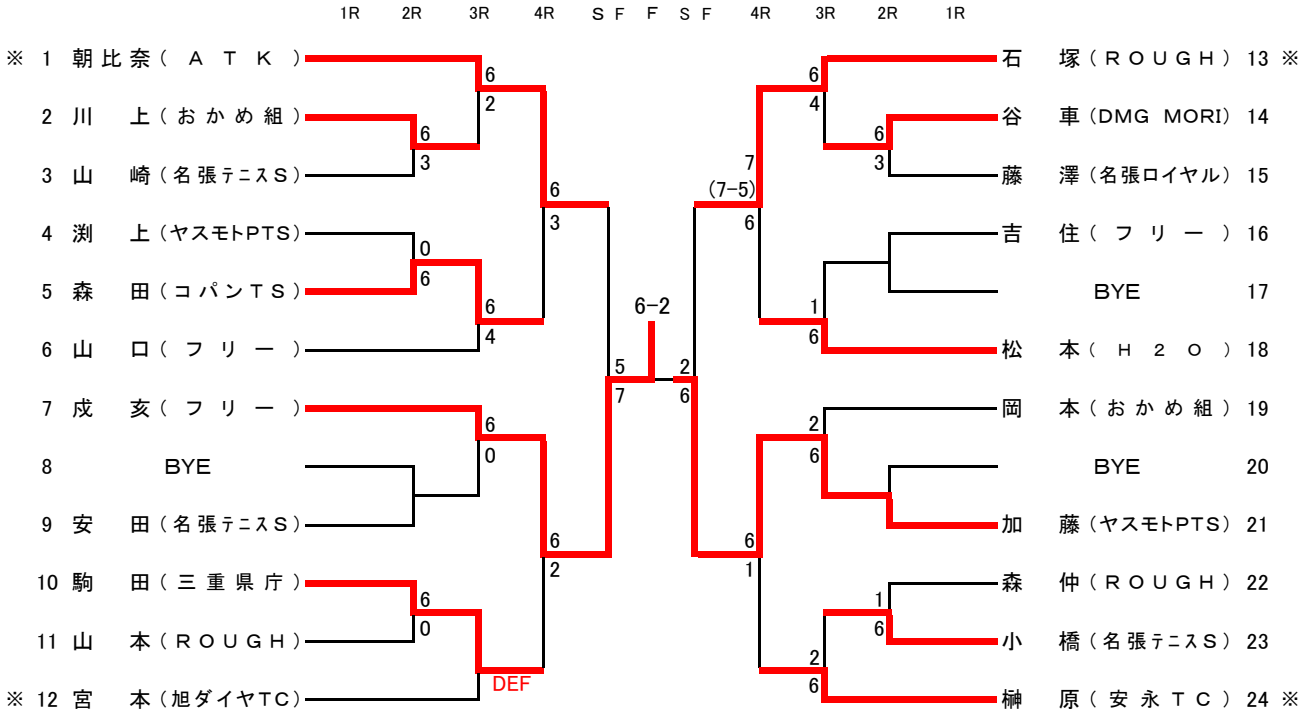

女　子　A　（伊賀市運動公園テニスコート）

（　12月 6日(日)　集合時間　10:30　）

Aブロック			岡田	松岡	粂	勝敗	順位
1	岡　田	（名張ロイヤル）		3-6	6-3	1-1	2
2	松　岡	（ＲＯＵＧＨ））	6-3		6-5	2-0	1
3	粂	（伊賀ＴＡ）	3-6	5-6		0-2	3

Bブロック			奥田	數田	加藤	勝敗	順位
4	奥　田	（ＩＦＴＣ）		6-3	1-6	1-1	2
5	數　田	（名張テニスＳ）	3-6		2-6	0-2	3
6	加　藤	（ヤスモトPTS）	6-1	6-2		2-0	1

Cブロック			今出	藤井	伊東	勝敗	順位
7	今　出	（プレアデス）		5-6	5-6	0-2	3
8	藤　井	（ゴトウＴＣ）	6-5		0-6	1-1	2
9	伊　東	（伊賀ＴＡ）	6-5	6-0		2-0	1

女子決勝リーグ

決勝			松岡	加藤	伊東	勝敗	順位
A	松　岡	（ＲＯＵＧＨ））		6-1	6-1	2-0	1
B	加　藤	（ヤスモトPTS）	1-6		2-6	0-2	3
C	伊　東	（伊賀ＴＡ）	1-6	6-2		1-1	2

女　子　B　（伊賀市運動公園テニスコート）

（　12月 6日(日)　集合時間　9:00　）

			酒井	小野田	伊東	西出	伊東	勝敗	順位
1	酒　井	（ゴトウＴＣ）		6-2	6-0	6-3	5-6	3-1	2
2	小野田	（ＩＦＴＣ）	2-6		6-1	5-6	4-6	1-3	4
3	伊東喜	（伊賀ＴＡ）	0-6	1-6		1-6	3-6	0-4	5
4	西　出	（ＩＦＴＣ）	3-6	6-5	6-1		2-6	2-2	3
5	伊東志	（伊賀ＴＡ）	6-5	6-4	6-3	6-2		4-0	1

男　子　B（伊賀市運動公園テニスコート）

（ 12月 5日(土) 集合時間 9:00 ）

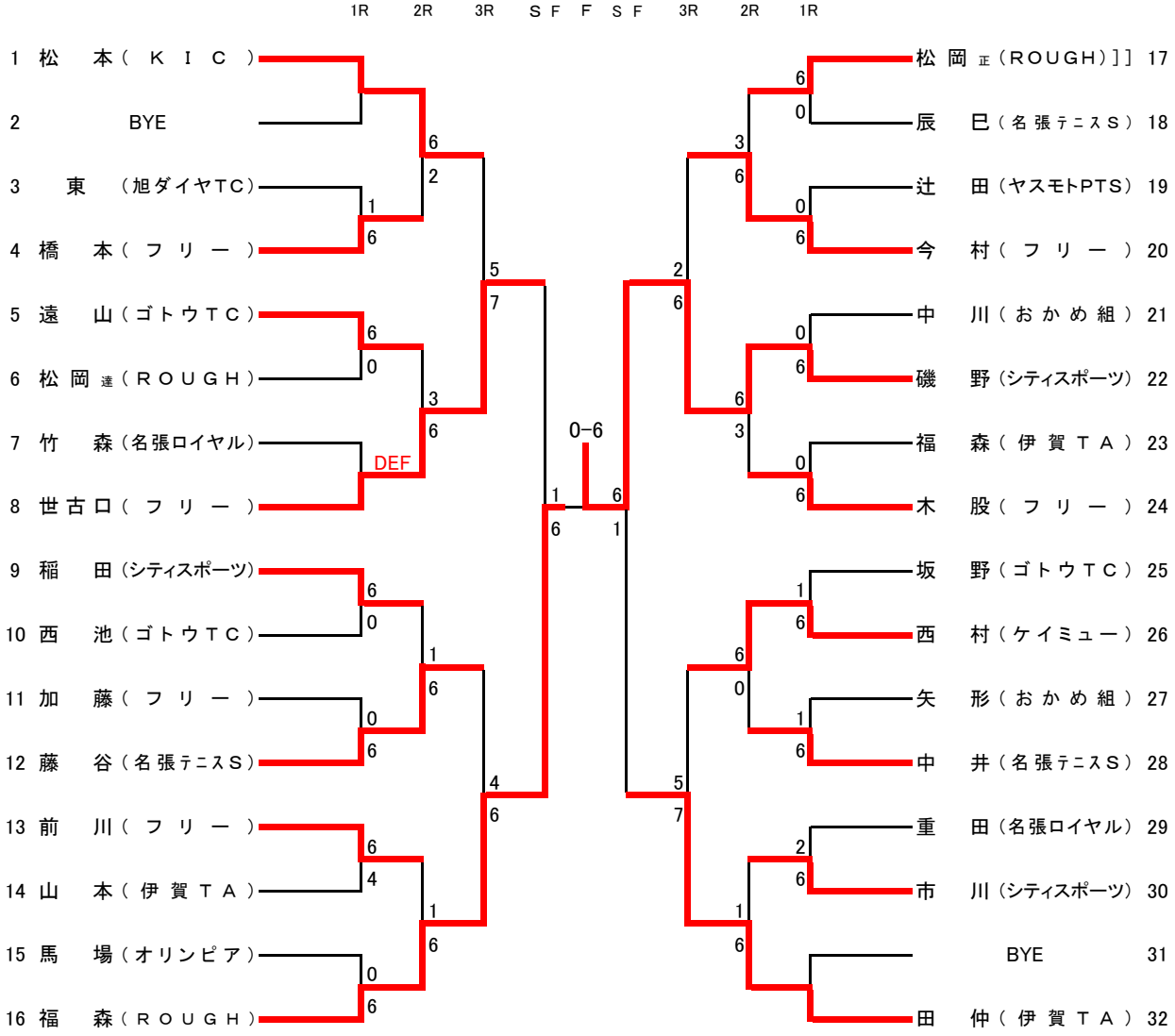

男　子　C（伊賀市運動公園テニスコート）

（ 12月 5日(土) 集合時間 10:30 ）

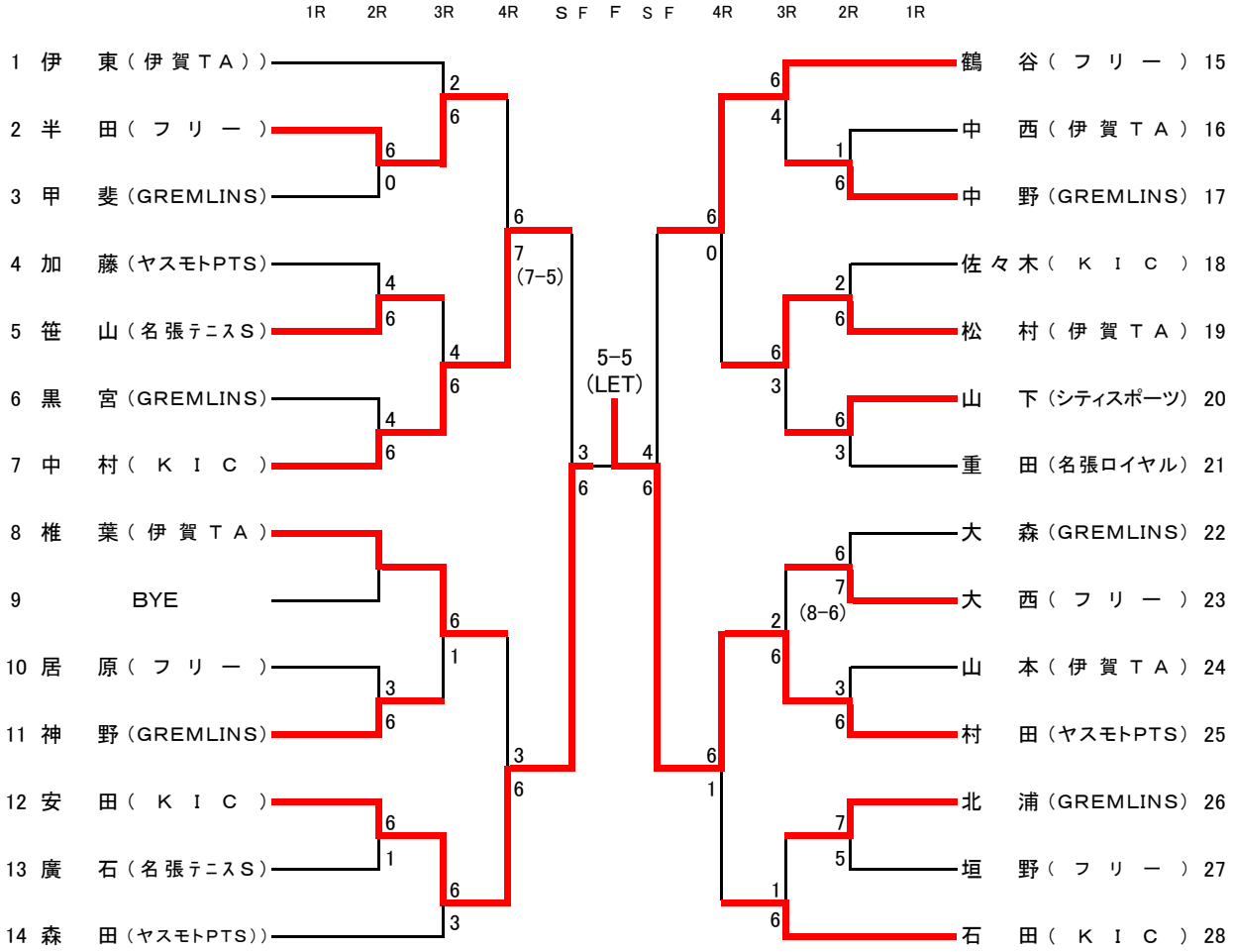

2021 ITAジュニアテニス大会

1．主　　催　伊賀市テニス協会
2．主　　管　伊賀市テニス協会強化普及委員会
3．レ　フ　ェ　リ　ー　森岡　孝
4．アシスタントレフェリー　中村　優毅
5．試合会場および日程　伊賀市運動公園（オムニコート）　2月 28日（日）小学4年生以下　9：00～／6年生　11:00～
6．使　用　球　4年生以下　ｸﾞﾘｰﾝﾎﾞｰﾙ　／　6年生以下　ｲｴﾛｰﾎﾞｰﾙ　ﾖﾈｯｸｽ
7．注　意　事　項
① 天候不順の場合、試合の有無は会場で決定します。試合開始時間10分前に集合して下さい。
② 28日に試合が雨のため実施できない場合は中止とします。
③ 全試合　4ゲーム先取　ノーアドバンテージ方式
④ 大会運営の都合で試合内容を変更することがあります。
⑤ 試合開始時間に出席が確認できない場合は棄権とみなします。
⑥ 大会ルールは日本テニス協会のルールに従います。
⑦ この大会についての問い合わせは、「森岡」（090-5854-7444）まで。

小学4年生以下　男・女子混合　（ 9:00　試合開始 ）

ブロックA

	小西	吉本	廣部	湯谷	順位
小西(IFTC)		○4－2	○4－3	○4－3	1
吉本(名張)	×2－4		×2－4	×1－4	4
廣部(IFTC)	×3－4	○4－2		×2－4	3
湯谷(ATK)	×3－4	○4－1	○4－2		2

ブロックB

	谷本	福西	松井	上林	順位
谷本(IFTC)		○4－1	○4－0	○4－3	1
福西(名張)	×1－4		○4－1	○4－2	2
松井聖(伊賀J)	×0－4	×1－4		×1－4	4
上林(IFTC)	×3－4	×2－4	○4－1		3

ブロックC

	朝比奈	井上	福井	松井	順位
朝比奈世(ATK)		×0－4	×2－4	×1－4	4
井上(IFTC)	○4－0		○4－0	○4－0	1
福井信(名張)	○4－2	×0－4		○4－2	2
松井潤(伊賀J)	○4－1	×0－4	×2－4		3

ブロックD

	岡本	福井	植田	田矢	順位
岡本(IFTC)		○4－2	○4－1	○4－1	1
福井儀(名張)	×2－4		○4－3	○4－2	2
植田(伊賀TA)	×1－4	×3－4		×2－4	4
田矢(伊賀J)	×1－4	×2－4	○4－2		3

1,2位トーナメント

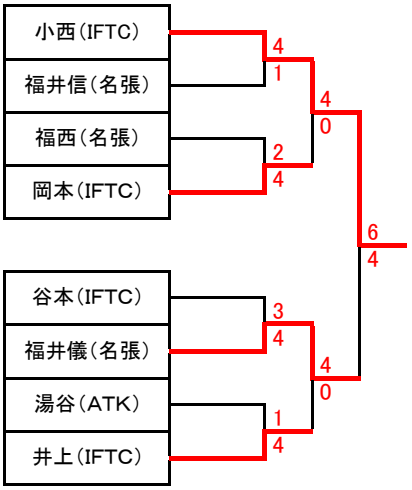

3,4位トーナメント

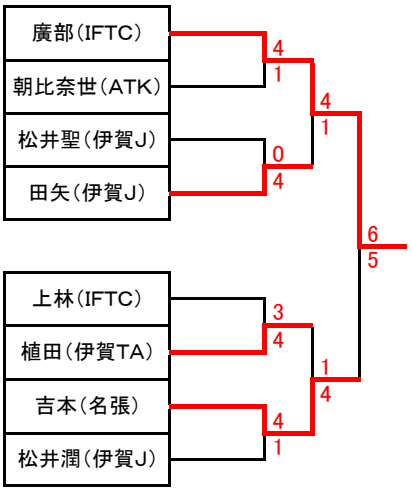

小学6年生以下　男子（ 11:00　試合開始 ）

ブロックA

	山本	樽本	中村	泉	順位
山本（ATK）		○4-0	○4－0	○4－1	1
樽本（ゴトウ）	×0－4		○4－0	○4－1	2
中村（名張）	×0－4	×0－4		×0－4	4
泉（伊賀TA）	×1－4	×1－4	○4－0		3

ブロックB

	新	藤井	椎葉	谷本	順位
新（IFTC）		×1－4	○4－1	○4－1	2
藤井（ゴトウ）	○4－1		○4－0	○4－0	1
椎葉（伊賀TA）	×1－4	×0－4		○4－1	3
谷本（伊賀J）	×0－4	×0－4	×1－4		4

ブロックC

	中西	酒井	北森	順位
中西（伊賀TA）		×1－4	○4－0	2
酒井（ゴトウ）	○4－1		○4－0	1
北森（名張）	×0－4	×0－4		3

1,2位トーナメント

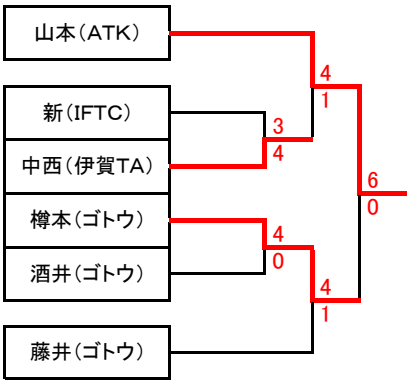

3・4位トーナメント

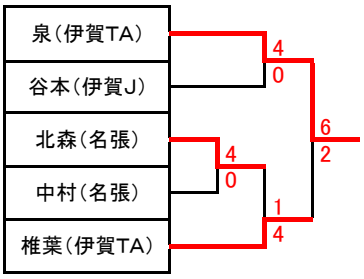

小学6年生以下　女子（ 11:00　試合開始 ）

ブロックA

	湯谷	大井	半田	森岡	順位
湯谷（ATK）		○4－0	○4－0	○4－0	1
大井（IFTC）	×0－4		○4－0	×1－4	3
半田（伊賀TA）	×0－4	×0－4		×1－4	4
森岡（伊賀J）	×0－4	○4－1	○4－1		2

ブロックB

	朝比奈	落合	松村	順位
朝比奈咲（ATK）		○4－0	○4－2	1
落合（IFTC）	×0－4		×0－4	3
松村（伊賀TA）	×2－4	○4－0		2

ブロックC

	伊東	朝比奈	小野田	順位
伊東（伊賀TA）		○4－0	○4－1	1
朝比奈来（ATK）	×0－4		×0－4	3
小野田（IFTC）	×1－4	○4－0		2

1、2位トーナメント

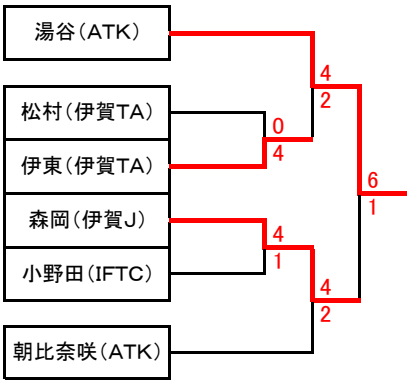
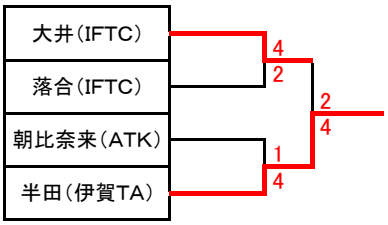
3・4位トーナメント